Bremsklotz/Bremsscheibe PKW
Brake Pad/Brake Disc Car
Plaquette de Frein/Disque de Frein V. L.
Zapata de Freno/Disco de Freno Coche
Pastiglie Freno/Dischi Freno Vetture

ABS Sensoren neu im Katalog.
ABS sensors new in catalogue.
Sensor ABS nouveau dans ce catalogue.
Sensores de ABS nuevo en catálogo.
Nuovi sensori ABS nel catalogo.

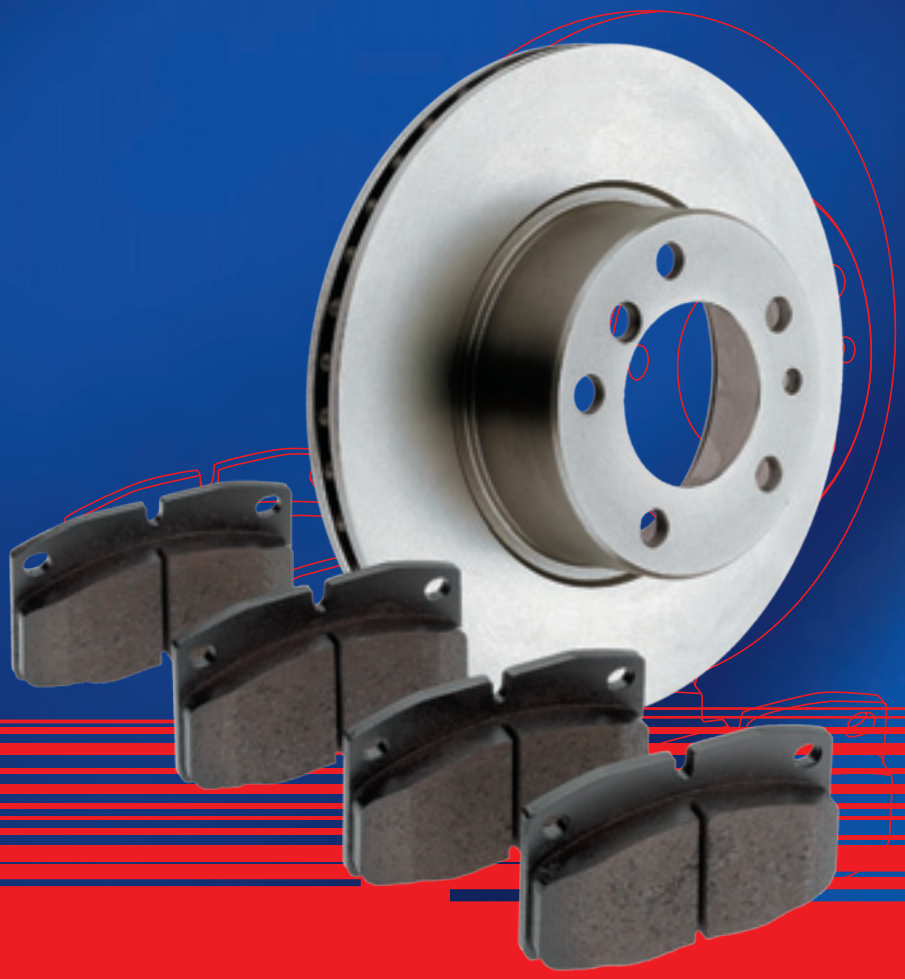

Edition
2008/2009

bilstein group

febi bilstein®

Inhalt I *Contents*

Unternehmen I *Company*	III-IV
febi Kataloge I *febi catalogues*	V
Teilefindung I *Browsing for parts*	VI-IX
febi service I *febi service*	X-XI
Seitenübersicht I *Page overview*	XII-XVII
Ref.-Nr. > febi Nr. I *Ref. number > febi number*	610-654
febi Nr. > Ref.-Nr. I *febi number > Ref. number*	655-688

Hinweise
1. Dieser Katalog ersetzt alle früheren Ausgaben.
2. Der Katalog ist urheberrechtlich geschützt. Vervielfältigungen, auch auszugsweise, sind nicht gestattet.
3. Maßgebend für Lieferungen und Leistungen sind unsere allgemeinen Geschäftsbedingungen.
4. Konstruktionsänderungen müssen wir uns vorbehalten.
5. Die in Klammern angegebenen Vergleichsnummern sind entweder ersetzt oder wahlweise verwendbar. Wir behalten uns das Recht vor, die derzeit bei febi gültige Ausführung zu liefern.
6. Alle Daten wurden sorgfältig erarbeitet. Eine Gewähr für die Richtigkeit kann jedoch nicht übernommen werden.
7. Die Abbildungen in diesem Katalog können von den gelieferten Teilen abweichen.
8. Bei den im Katalog abgebildeten Ersatzteilen handelt es sich um Original febi Ersatzteile.
9. Der Einbau darf nur durch geschultes Fachpersonal erfolgen.

Notes
1. *This catalogue replaces all previous versions.*
2. *The catalogue is subject to copyright. Reproductions, also in parts, are not allowed.*
3. *Our General Standard Terms and Conditions apply to supplies and services.*
4. *We reserve the right to make design modifications.*
5. *The comparison numbers in brackets are either replaced or can be used alternatively. We reserve the right to deliver the currently valid febi version.*
6. *All data has been prepared carefully. However, no guarantee with respect to the correctness can be given.*
7. *The illustrations contained in this catalogue may deviate from the parts supplied.*
8. *The spare parts shown in the catalogue are original febi spare parts.*
9. *The installation may only be performed by trained qualified personnel.*

Schutzgebühr I *Protection Costs: € 5,15*

Das Logistikzentrum
von febi bilstein in Wuppertal.

The logistic centre of
febi bilstein in Wuppertal

Die neue Hauptverwaltung
von febi bilstein in Ennepetal.

The newly renovated headquarters
of febi bilstein in Ennepetal.

Passgenau und sicher: Original Qualitätsteile von febi bilstein

febi bilstein produziert und vertreibt technische Verschleißteile für den automobilen After-Sales-Markt. Dabei sind wir nicht nur Lieferant sondern auch Hersteller. Unser Anspruch: Top-Qualität für ein starkes Programm von mehr als 20.000 Ersatzteilen, das wir kontinuierlich ausbauen.

Darauf können Sie sich verlassen!

- Anerkannt leistungsstarker Partner von Industrie und Handel
- TÜV-zertifiziert nach DIN EN ISO 9001:2000
- T.C.S. Qualitätssicherungssystem (Triple Checking System)
- Lieferanten-Auditierung
- Hochleistungsfähiger Maschinenpark (CNC) und Computer Integrated Manufacturing (CIM)

Accurately fitting and safe: Original quality parts by febi bilstein

febi bilstein manufactures and distributes technical wear parts for the automotive aftermarket. Not only do we supply aftermarket parts, we also manufacture them. Our standard: Top quality for our strong product range of more than 20,000 parts and top quality for new parts continuously added to our range.

You can be sure of that!

- *Recognized powerful partner of Industry and trade*
- *TÜV-certified according to DIN EN ISO 9001:2000*
- *T.C.S. (Triple Checking System) quality assurance system*
- *Supplier auditing*
- *Powerful machinery (CNC) and Computer Integrated Manufacturing (CIM)*

TÜV CERT DIN EN ISO 9001 : 2000

Durch das neue febi Logistikzentrum ist der schnelle Versand von Ersatzteilen garantiert.

The new febi logistics centre ensures the quick shipment of spare parts.

Ihr febi Service nach Maß

Suchen Sie ein Ersatzteil, werden Sie bei febi bilstein fündig. Bei uns finden Sie, was Sie suchen. Garantiert.

Alle eingehenden Bestellungen werden in kürzester Zeit bearbeitet und ausgeführt. Basis unseres schnellen Lieferservice ist unser neues computergesteuertes Hochregallager. Ein „Doppelspiel“, das heißt die Übernahme, Einlagerung und Auslagerung zweier Behälter, dauert nur 38 Sekunden. Jeder Artikel wird umgehend bereitgestellt.

Wenn Sie Ihren Lagerbestand optimieren wollen oder Informationen zu Funktion und Einbau von Ersatzteilen benötigen, sind wir Ihr kompetenter Partner. Gern unterstützen wir Sie auch vor Ort.

Your individual febi service

If you look for a spare part you will find it with febi bilstein. With us, you will find what you are looking for. Guaranteed. All orders placed with us will be shipped to you quickly. Our quick delivery service is based on our new computer-controlled high-rack storage. A “double cycle”, i.e. the transfer, stacking and retrieval of two containers, only takes 38 seconds. Every item can be provided very quickly.

If you want to optimize your goods on hand or need information about the function and installation of spare parts we are your competent partner. We are ready to support you on site as well.

febi Kataloge: Klar und übersichtlich für Sie gegliedert.

In unseren Katalogen finden Sie alles, was Sie benötigen. Übersichtlich gegliedert, genau beschrieben und mit zahlreichen Abbildungen.

Mit unseren Linien- und Typenkatalogen bieten wir Ihnen zwei Suchstrategien, das gewünschte Ersatzteil schnell zu finden:

1. Typenkataloge
Unser Teileprogramm für die Fahrzeugtypen eines bestimmten Automobilherstellers – von A wie Audi bis V wie Volvo.

2. Linienkataloge
Unser Teileprogramm gegliedert in gängige Produktgruppen wie z.B. Lenkung und Aufhängung oder Gummimetallteile.

Das alles finden Sie natürlich auch in unserem Internetkatalog auf unserer Homepage
www.febi.com
sowie auf der febi CD und in anderen Teilesuchsystemen wie z.B. TecDoc. Jetzt neu mit grafischer Teilefindung!

TecDoc CERTIFIED DATA SUPPLIER

febi CD-ROM basierend auf der TecDoc-Technologie

febi CD-ROM based on the TecDoc technology

febi catalogues: Clear and structured

With clear structure, exact descriptions and numerous illustrations you will find everything you need in our catalogues.

Our „Line“ and „Type“ catalogues provide two search strategies to quickly find the desired part.

1. Type catalogues
Our parts range for the vehicle types of a specific automobile manufacturer – from A as Audi to V as Volvo.

2. Line catalogues
Our parts range classified by common product groups, such as steering and suspension or rubber metal parts.

- Übersetzungen, Symbole & Abkürzungen
- Translations, Symbols & Abbrevations
- Traduction, Symboles & Abréviations
- Tradducciones, Simbolos & Abrevaciones
- Traduzioni, Simboli & Abbreviazioni

Of course, you also find all this in our internet catalogue on our website
www.febi.com
as well as on the febi CD and in other parts search systems, such as TecDoc. New with graphic parts search!

Bei uns finden Sie komfortabel und schnell jedes Ersatzteil

Sie suchen ein Teil über die Referenznummer:

Ab Seite 605 finden Sie folgende Referenz-Listen:

Referenz-Nr. > febi Nr.

Die Liste ist nach Fahrzeugtypen alphabetisch aufsteigend sortiert. Die Sortierung der Referenznummern entspricht der Sortierreihenfolge der Fahrzeughersteller.

febi Nr. > Referenz-Nr.

Diese Liste ist nach febi-Nr. aufsteigend sortiert.

Zusätzlich finden Sie Seitenangaben, auf denen die Teile abgebildet sind.

Hinweis: Eine Liste der Symbole und Abkürzungen mit Erklärung in verschiedenen Sprachen finden Sie auf der Katalog-Umschlagseite.

With febi catalogues it's quick and convenient to find every part.

Searching for a part using the reference number:

You find the following reference lists on page 605 following:

Reference number > febi number

The list is sorted alphabetically by vehicle type. The sorting of the reference numbers corresponds to the sorting sequence used by the manufacturer.

febi number > Reference number

This list is sorted by febi number in ascending order.

You will also find details of the page on which the part is illustrated.

Note: On the catalogue cover, you will find a list of the symbols and abbreviations with explanations in different languages.

Vous trouvez chez nous toute pièce de rechange aisément et rapidement.

Vous recherchez une pièce à l'aide de la référence:

A partir de la page 605 vous trouvez la liste des références suivantes:

Référence > N° febi

La liste est classée alphabétiquement de A à Z suivant les types de véhicule.

Le classement des références correspond à l'ordre de classement du constructeur de véhicules.

N° febi > Référence

Cette liste est classée par N° febi croissants

En outre, vous trouvez les indications des pages sur lesquelles la pièce est représentée.

Note: Sur la couverture du catalogue, vous trouvez la liste des symboles et des abréviations avec les explications dans différentes langues.

En nuestra empresa encontrará cualquier pieza de recambio de forma rápida y cómoda.

Búsqueda de una pieza conforme al número de referencia:

A partir de la página 605 encontrará las siguientes listas de referencia:

Núm. de referencia > Núm. febi

La lista está clasificada por orden alfabético ascendente, conforme a los tipos de vehículo.

La clasificación de los números de referencia corresponde al orden de clasificación de los fabricantes de vehículos.

Núm. febi > Núm. de referencia

Esta lista está clasificada por orden ascendente según el número febi. Adicionalmente se incluyen los números de las páginas en las cuales está ilustrada la pieza.

En la cubierta del catálogo usted encuentra un listado de todos los símbolos y las abreviaciones respectivamente, en diferentes idimas.

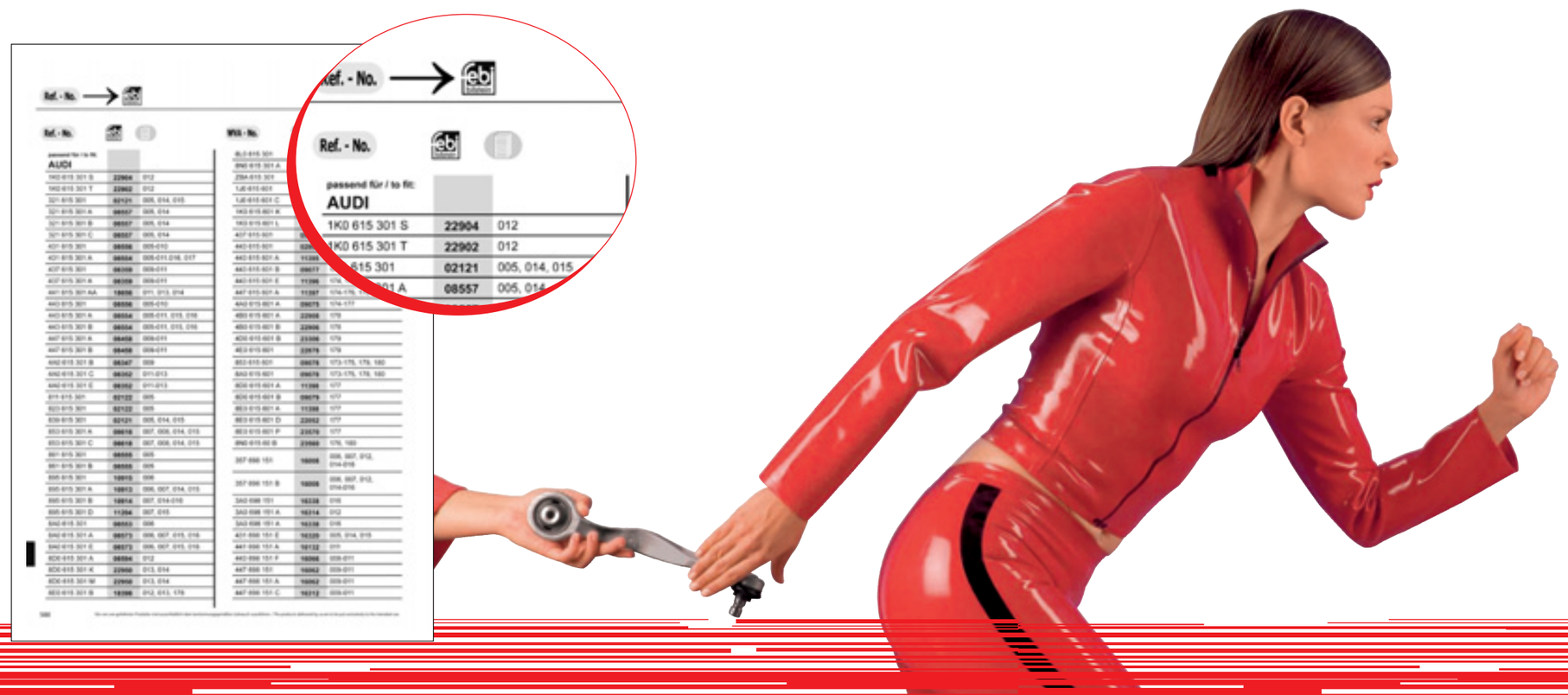

Da noi trovate comodamente e velocemente ogni pezzo di ricambio.

Si cerca un pezzo in base al suo numero di riferimento:

Da pagina 605 troverete le seguenti liste di riferimenti:

N. di riferimento > N. febi

L'elenco è classificato in ordine alfabetico in base al tipo di veicolo. La classificazione dei numeri di riferimento corri-sponde alla sequenza utilizzata dai costruttori.

N. febi > N. di riferimento

Questo elenco è classificato per riferimenti febi in ordine crescente.

Vengono inoltre forniti dei rimandi alle pagine nelle quali si trovano rappresentati i particolari.

Nota: nell'interno della copertina troverete una lista di simboli e abbreviazioni e relative spiegazioni in diverse lingue.

Fahrzeugdaten

Im febi Katalog befinden sich folgende Angaben:

1. Fahrzeugtyp (alphabetisch aufsteigend sortiert)
2. Modell (numerisch/alphabetisch aufsteigend sortiert)
3. Modelljahr
4. Modellangaben/Motorisierung
5. Bremssystem
6. febi Nr. Bremsbelag
7. WVA-Nummer
8. febi Nr. Bremsscheibe
9. Abmessung Bremsscheibe

Vehicle data

The catalogue contains the following specifications:

1. *Vehicle type (alphabetical order)*
2. *Model (alphabetical order)*
3. *Model year*
4. *Model details/motorisation*
5. *Brake system*
6. *febi number Brake lining*
7. *VWA number*
8. *febi number Brake Disc*
9. *Dimensions Brake Disc*

Données du véhicule

Les indications suivantes se trouvent dans le catalogue febi:

1. Type de véhicule (ordre alphabétique)
2. Modèle (ordre alphabétique)
3. Année de fabrication
4. Désignation des Modèles/Motorisation
5. Système de freinage
6. N° febi garniture de frein
7. N° WVA
8. N° febi disque de frein
9. Dimension disque de frein

Datos del vehículo

En el catálogo febi se encuentran los siguientes datos:

1. *Tipo de vehículo (orden alfabético)*
2. *Modelo (orden alfabético)*
3. *Año de fabricación*
4. *Indicación de modelo*
5. *Sistema de freno*
6. *nº de febi forro de freno*
7. *nº de VWA*
8. *nº de febi disco de freno*
9. *Dimensiones disco de freno*

Dati veicoli

Nel catalogo febi vi sono i seguenti dati:

1. Tipo veicolo (ordine alfabetico)
2. Modello (ordine alfabetico)
3. Anno modello
4. Potenza del motore
5. Sistema frenante
6. Numero febi ceppo freno
7. N° WVA
8. Numero febi dischi freno
9. Dimensioni dischi freno

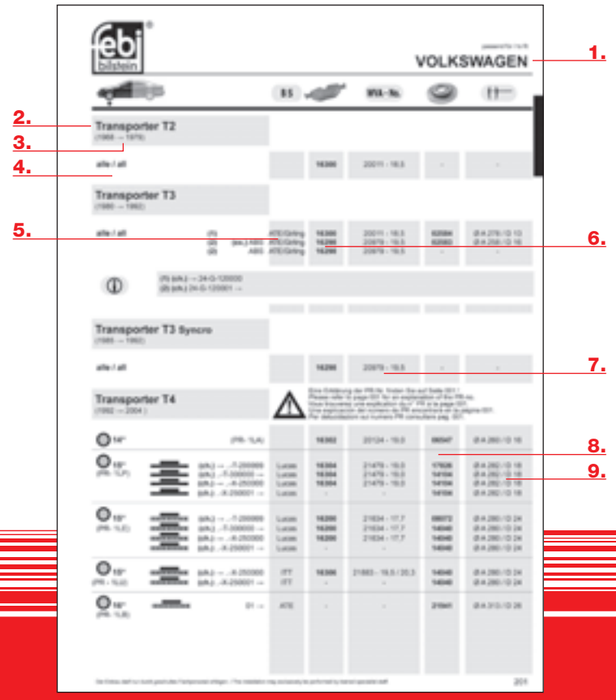

Für die sichere Funktion der Bremsanlage empfehlen wir die Verwendung von febi Bremsflüssigkeiten und Bremsbelag Paste.

In order to ensure safe operation of the braking system we recommend the use of Febi brake fluid and brake lining paste.

Bremsbelagpaste/
Brake Pad Paste

febi Nr. 26711

DOT 4	febi Nr. 26746	0,25 Liter
	febi Nr. 26461	1 Liter
	febi Nr. 21754	5 Liter
DOT 4 Plus	febi Nr. 26748	0,25 Liter
	febi Nr. 23930	1 Liter
	febi Nr. 23932	5 Liter
	febi Nr. 23934	25 Liter

Ihre Vorteile auf einen Blick!
Your advantages at a glance!
Vos avantages d‘un seul coup d‘œil!
Sus ventajas en una sola vista!
I Vostri vantaggi tutti insieme!

Unser spezieller Katalog-Service für Sie!

- Mehr als 200 neue Teile
- ABS Sensoren neu im Katalog
- Suchsystem nach WVA Nummern

¡Nuestro servicio especial de catálogos para usted!

- *Más que 200 piezas nuevas*
- *Sensores de ABS nuevo en catálogo*
- *Sistema de búsqueda por número WVA*

Our special catalogue service for you!

- *More than 200 new parts*
- *ABS sensors new in catalogue*
- *Search criteria by WVA numbers*

Il nostro speciale catalogo di servizi per voi!

- Pio che 200 nuovi prodotti
- Nuovi sensori ABS nel catalogo
- Sistema di ricerca mediante numeri WVA

Spécialement pour vous notre service catalogue!

- Plus que 200 de nouvelles pièces
- Sensor ABS nouveau dans ce catalogue
- Système de recherche des numéros de cas d‘emploi

Der Einbau darf nur durch geschultes Fachpersonal erfolgen./*The installation may only be performed by trained qualified personnel.*

	Vorder-achse	Hinter-achse	ABS - Sensoren	Verschleiß-kontakte
passend für / to fit:				
Alfa-Romeo				
33		209		
145 / 146	2	209		
147	2	209		
155	2...3	209		
156	3	209		
166	3	209		
GT	4			
GTV / Spider	4	210		
passend für / to fit:				
Audi				
50	5			
80	5...7	211		
90	7...8	211…212		
100	8...10	212…213		323
200	10	213		323
A2	10		307	
A3	11	213…214	307	
A4	11…12	214	307…308	
A6	13…14	214…215	308	
A8	14	216		
Cabrio	15	216		
Coupé	15…16	216		
TT	16		309	
V 8		217		
Q7	17			
passend für / to fit:				
BMW				
1er	18	218		323
3er	18…21	218…222	309	323…324
5er	21…24	222…224	310…311	324…325
6er	24…25	225		325
7er	25…26	225…226		325
X3	26	226		326
X5	27	227		326
Z1	27	227		326
Z3	27	227	311	326
Z4	27	227…228	311	326
Z8	27	228		
passend für / to fit:				
Chevrolet/Daewoo				
Espero	28			
Lanos	28			
Leganza	28	232		
Matiz	28			
Nexia	28			
Nubira	28	232		

	Vorder-achse	Hinter-achse	ABS - Sensoren	Verschleiß-kontakte
passend für / to fit:				
Citroen				
AX	29			
Berlingo	29	229		
BX	29			
C1	29			
C2	30	229		
C3	30	229		
C4	31	230		
C5	31	230		
C8	32	230		
C15	32			
C25	32			
Evasion	32	230		
Jumper	32			
Jumpy	32			
Saxo	33	230		
Visa	33			
Xantia	34	231		
Xsara	35	231		
Xsara Picasso	35			
ZX	36	231		
passend für / to fit:				
Dacia				
Logan	37			
passend für / to fit:				
Fiat				
Barchetta	38	233		
Brava / Bravo	38	233		
Cinquecento	38			
Coupé	38	233		
Croma	39			
Ducato	39…40			
Fiorino	40			
Idea	40			
Marea	40…41	233		
Multipla	41	233		
Palio	41			
Panda	41…42			
Punto	42…43	233…234		
Scudo	43			
Seicento	43			
Stilo	43	234		
Strada	44			
Talento	44			
Tempra	44	234		
Tipo	45	234		
Ulysee	45	234		
Uno	46	234		

	Vorder-achse	Hinter-achse	ABS - Sensoren	Verschleiß-kontakte
passend für / to fit:				
Ford				
Cortina 76 / 80	47			
Cougar	47	235		
Escort	47…49	235		326
Fiesta	50…51			326
Focus	51…52	235…236		
Focus cabriolet 06	51	236		
Focus C-Max 03	51	236		
Focus C-Max 04	52			
Fusion 02	52			
Galaxy	52	236	311	
Granada	52…53	236		326
Ka	53			
Maverick		237		
Mondeo	53…54	237		
Orion	54…55	237		326
Probe	56	237…238		
Puma	56			
P 100	56			
Scorpio	56…57	238		
Sierra	57…58	238		327
Taunus 76 / 80	58			
Tourneo Connect	58	238		
Transit	59			
Transit Connect	59	238		
passend für / to fit:				
Honda				
Accord	61	239		
Civic	61…62	239…240		
CR - V	62…63			
CRX	63	240		
FR - V	63			
HR - V	63			
Integra	63			
Jazz	63			
Legend	64			
Logo	64			
NSX	64			
Prelude	64			
Shuttle	65			
Stream	65			
passend für / to fit:				
Hyundai				
Accent	66			
Atos (MX)	66			
Atos Prime (MX)	66			
Coupé	66			
Excel	66			

	Vorder-achse	Hinter-achse	ABS - Sensoren	Verschleiß-kontakte
Lantra	66			
Pony	66			
Sonata IV	67			
Tucson	67			
passend für / to fit:				
Kia				
Magentis	68			
Sorento	68	241		
Sportage	68			
passend für / to fit:				
Lancia				
Dedra	69	242		
Delta 1	69	242		
Delta 2	70	242		
Phedra	70	242		
Thema	71			
Y	71			
Y 10	72			
Ypsilon	72			
Zeta	72	242		
passend für / to fit:				
Mazda				
Mazda 2	73			
Mazda 3	73	243		
Mazda 5	73	243		
121	73			
323	74…75	243		
626	75	243		
E 2200	76			
E 2500	76			
E 2600	76			
Demio	76			
MX 3	76			
MX 5	76…77			
MX 6	77			
Premacy	77	243		
Xedos 6	77			
passend für / to fit:				
Mercedes				
BM 114 (/8)	78	244		
BM 115 (/8)	78…79	244		
BM 123	79…80	244		327
BM 124 (E-Klasse)	81…82	244…246		327
190 (BM 201)	83	246…247		327
207 - 210D (BM 601)	83			328
307-310 D (BM 602)	83			328
407-410D (BM 611)	84			328
A - Klasse (BM 168)	84	247		328

	Vorder-achse	Hinter-achse	ABS - Sensoren	Verschleiß-kontakte
passend für / to fit:				
Mercedes				
A - Klasse (BM 169)	84	247		
B - Klasse (BM 245)	85	247		
C - Klasse (BM 202)	85…86	248…249		328
C - Klasse (BM 203)	86…88	249…251		
CL Coupé (BM 215)	88	251		328
CL Coupé (BM 216)	88	251		328
CLK (BM 208)	88	252		328
CLK (BM 209)	89	252		329
E - Klasse (BM 210)	89…91	253…255		329
E - Klasse (BM 211)	91…92	255…256		329
G - Klasse (BM 460 / 461)	92			329…330
G - Klasse (BM 463)	93			329…330
GL - Klasse (BM 164)	93			330
M - Klasse (BM 163)	94			330
M - Klasse (BM 164)	94	257		330
MB 100 (BM 631)	95			
R - Klasse (BM 251)	95			330
S - Klasse (BM 108 / 109)	95	257		
S - Klasse (BM 111)	96	257		
S - Klasse (BM 116)	96	257		330
S - Klasse (BM 126)	96	257		331
S - Klasse (BM 140)	97	258		331
S - Klasse (BM 220)	97	258…259		331
S - Klasse (BM 221)	98	259		331
SL (BM 113)	98	259		331
SL (BM 107)	98…99	259		332
SL (BM 129)	99…100	260		332
SL (BM 230)	100	260		332
SLK (BM 170)	100	260		332
SLK (BM 171)	101	261		332
Sprinter (BM 901 - 904)	101	261		333
Vaneo (BM 414)	101	262		
V - Klasse / Vito (BM 638)	101	262		333
Viano / Vito (BM 639)	101			
passend für / to fit:				
Mini				
Mini II	102	263		333
passend für / to fit:				
Mitsubishi				
Carisma	103			
Colt	103			

	Vorder-achse	Hinter-achse	ABS - Sensoren	Verschleiß-kontakte
Colt VI	103	264		
Galant	103			
Lancer	103			
L 200 4WD	103			
L 300	104			
Pajero	104			
Pajero III	104	264		
Saporro	104			
Space Runner	104			
passend für / to fit:				
Nissan				
100 NX	105			
200 SX	105			
Almera (N 15)	105	265		
Almera (N 16)	105	265		
Almera Tino	105			
Interstar		265		
King Cab	105…106			
Kubistar	106			
Micra	106	265		
Micra C+C	106			
Note	106			
Patrol	107			
Prairie	107			
Primastar	107	265		
Primera	107…108	265…266		
Primera Wagon	108	266		
Serena	108			
Sunny	109	266		
Sunny Wagon	109			
Terrano	109…110			
Urvan	110			
Vanette	110			
passend für / to fit:				
Opel				
Agila	111			
Ascona B	111			
Ascona C	111			
Astra F	111…112	267	311	333
Astra G	112…113	267		333
Astra H	113	267		333
Calibra	113	268		334
Campo I / II	113			
Combo	113…114			
Corsa A	114			
Corsa B	114		312	
Corsa C	114…115	268	312	
Frontera A	115	268		
Frontera B	115	268		

	Vorder-achse	Hinter-achse	ABS - Sensoren	Verschleiß-kontakte
Kadett D	115			
Kadett E	116	268		
Manta B	117			
Meriva	117	269	312	
Monterey	117			
Movano	117	269		
Omega A	118	269		334
Omega B	118	269		334
Rekord E	119			
Senator B	119	269		
Signum	119	269		334
Tigra A	119		312	
Tigra B	119	270	312	
Vectra A	120	270		334
Vectra B	121	270		335
Vectra C	122	271		335
Vivaro	122	271		
Zafira	122…123	271		335
passend für / to fit:				
Peugeot				
106	124	272		
205	124	272		
206	124…125	272		
207	125			
306	126	272		
307	127	272		
309	127	272		
405	127	273		
406	128	273		
407	128	273		
605	129	273		
607	129	273		
806	129	273		
807	130	273		
1007	130	274		
Boxer	130			
Expert	130			
J5	130			
Partner	131	274		
passend für / to fit:				
Porsche				
911	132	275		
911 Carrera 2 / 4	132			
911 Turbo 3.6	132			
911 Turbo / Carrera RS	132			
911 Turbo / RS	132			
912	133			
928	133	275		

	Vorder-achse	Hinter-achse	ABS - Sensoren	Verschleiß-kontakte
944	133	275		
968	133			
Boxster	133	276		
Cayenne	133	276		335
passend für / to fit:				
Renault				
Avantime	134	277		
Clio 1	134	277		
Clio 2	134…135			
Clio 3	135	277		
Espace	136…137	277…278		
Kangoo	137			
Laguna I	137…138	278		
Laguna II	138	278		
Master I	139			
Master II	139	278		
Megane I	139	278		
Megane II	139			
Megane Coach / Cabrio	140	279		
Megane Classic / Break	140	279		
Megane Scenic	140			
Modus	141	279		
R5	141			
R9	141			
R11	141			
R18	142			
R19	142…143	279		
R19 Cabrio	143	280		
R21	143…144	280		
Rapid	144			
Safrane	144	280		
Scenic II	145	280		
Trafic I	145			
Trafic II	145	280		
Twingo	145			
Vel Satis	145	280		
passend für / to fit:				
Rover				
75	146			335
200	146			
200 Coupé	146			
400	146…147			
600	147	281		
800	147	281		
Defender	148	281		
Discovery	148	281		
Range Rover	148	281		

Die von uns gelieferten Produkte sind ausschließlich dem bestimmungsgemäßen Gebrauch zuzuführen./*The products delivered by us are only to be used as intended.*

Der Einbau darf nur durch geschultes Fachpersonal erfolgen./*The installation may only be performed by trained qualified personnel.*

	Vorder-achse	Hinter-achse	ABS - Sensoren	Verschleiß-kontakte
passend für / to fit:				
Saab				
90	149	282		
99	149	282		
900 I / II	149	282		
9000	149	282		
9-3 I	149	282		
9-3 II	150	283		
9-5	150	283		
passend für / to fit:				
Seat				
Alhambra	151	284	312	
Altea	151	284	312	
Arosa	151	284	312	
Cordoba / Vario	151…153	284	313	
Ibiza I	153…154	285		
Ibiza II	154	285	313	
Ibiza III	154			
Ibiza IV	155		313	
Inca	155		313	
Leon / Leon IV	155…156	285	313…314	
Marbella	156			
Toledo	156…157	285	314	
passend für / to fit:				
Skoda				
Fabia	158	286	314	
Octavia	158	286	315	
Pick Up			315	
Roomster	158		315	
Superb	159	286	315	
passend für / to fit:				
Smart				
Fortwo	160			
Roadster	160			
Forfour	160	287		
passend für / to fit:				
Subaru				
Forrester	161			
Justy II	161			
Justy III	161			
Legacy I	161			
Legacy II	161			
Outback	161			
passend für / to fit:				
Suzuki				
Alto	162			
Baleno	162			
Cappucino	162			

	Vorder-achse	Hinter-achse	ABS - Sensoren	Verschleiß-kontakte
Jimny	162			
Liana	162			
Samurai	162			
Swift	163			
Vitara	163			
Wagon R+	163			
passend für / to fit:				
Toyota				
4Runner Truck	164			
Avensis T22		288		
Avensis T25	164…165	288		
Aygo T22	165			
Echo	165			
Camry V2	165			
Carina 2 T17	165			
Carina E T19	166			
Celica	166			
Corolla E8	166	288		
Corolla / Corolla Wagon E9	166	288		
Corolla / Corolla Sprinter E10	166	288		
Corolla E11	166…167	289		
Corolla E12	167	289		
Corolla Verso	167	289		
Hilux	167…168			
Land Cruiser J4	168			
Land Cruiser J5	168			
Land Cruiser J6	168			
Land Cruiser J7	168			
Land Cruiser J8	169			
Prius		290		
Rav 4	169			
Tarago		290		
Yaris	169	290		
passend für / to fit:				
Vauxhall				
Agila	170			
Astra	170…173	291		
Brava	173			
Calibra	173	292		
Carlton	173…174	292		
Cavalier	174…175			
Combo	175			
Corsa	176	292		
Frontera	176…177	293		
Meriva	177	293		
Monterey	177			
Movano	177	293		

	Vorder-achse	Hinter-achse	ABS - Sensoren	Verschleiß-kontakte
Nova	178			
Omega	178	293		
Senator	178	293		
Signum	179	294		
Tigra	179	294		
Vectra	179…181	294		
Vivaro	181	295		
Zafira	181…182	295		
passend für / to fit:				
VW				
Bora	183	296	316	
Caddy 1	183	296		
Caddy 2	183		316	
Caddy 3	183		316	
Caddy Pickup	183		316	
Corrado	184	296	316	
Derby 1	184			
Derby 2	184			
Eos			316	
Fox - EU	184		316	
Golf 1	184…185			
Golf 2	185	296	317	
Golf 3	186…190	297	317	
Golf 4	190	298	318	
Golf 5	191	298	318	
Jetta 1	191			
Jetta 2	191…192	298	318	
Jetta 3	192	298	318	
LT	193	299		336
Lupo	193	299	318	
New Beetle	193…194	299	319	
Passat 1	194			
Passat 2	194…195	299		
Passat 3	195…196	300	319	
Passat 4	196…197	300	319	
Passat 5	197	301	319	
Phaeton	197	301		
Polo 1	197			
Polo 2	197			
Polo 3	198	301	320	
Polo classic / variant	198	301	320	
Polo 4	199		320	
Santana	199			
Scirocco	200	301		
Sharan	200	301…302	320	
Touareg	200	302		336
Touran	200	302	321	
Transporter T2	201			

	Vorder-achse	Hinter-achse	ABS - Sensoren	Verschleiß-kontakte
Transporter T3	201			
Transporter T4	201…202	302	320	
Transporter T5	202		321	
Vento	202…204	303	321	
passend für / to fit:				
Volvo				
240 / 260	205	304		
340 / 360	205			
440 / 460	205	304		
480	205	304		
740	205	304		
760	206	304		
850	206	304		
940	206	305		
960	206	305		
C 30	206	305		
C 70	207	305		
S 40	207	305		
S 60	207	305		
S 70	207	306		
S 80	207	306		
S 90	207			
V 40	208	306		
V 50	208	306		
V 70	208	306		
V 90	208			
XC 90	208			

Spezialwerkzeuge
rund um das Federbein
Special tools for all suspension strut-related works

Spezialwerkzeuge
rund um die Lenkung
Special tools for all steering-related works

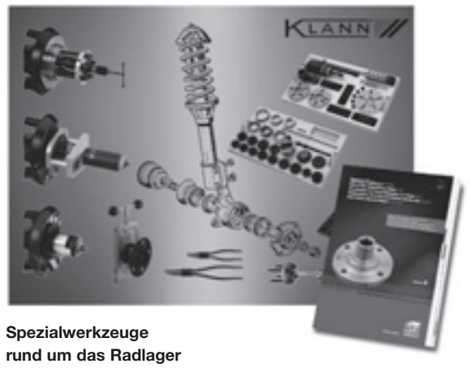

Spezialwerkzeuge
rund um das Radlager
Special tools for all wheel bearing-related works

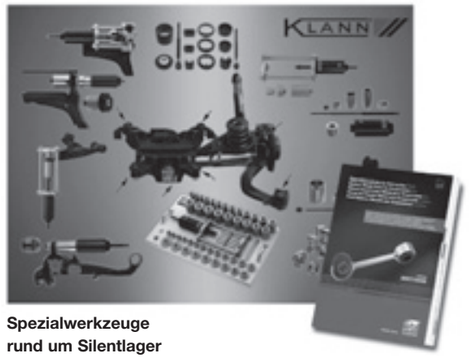

Spezialwerkzeuge
rund um Silentlager
Special tools for all silentbearing-related works

Spezialwerkzeuge für die Fahrzeuginstandsetzung

Special Tools for Vehicle Repair

febi hat's ... Klann auch.
Immer das passende Klann-Spezialwerkzeug zum febi Ersatzteil!

febi und Klann ergänzen sich hervorragend: Mehr als 20.000 Verschleißteile für alle gängigen Fahrzeugtypen und die passenden Spezialwerkzeuge für die Profi-Montage!

febi has it...Klann too.
Always the matching Klann special tool for the febi spare part!

We have matching Klann tools for febi parts. febi and Klann perfectly complement one another. More than 20,000 wear parts for all popular vehicle types and the matching special tools for a professional assembly!

Fordern Sie die Klann-Kataloge an unter 0771 832 23-0 oder www.klann-online.de

Request the Klann catalogues at +49 771 832 23-0 or www.klann-online.de

Qualitätsersatzteile von febi sicher montieren mit Werkzeugen von
Safe assembly of the febi quality spare parts with Klann tools

KLANN

Partner in der GEDORE-Gruppe · *Partner in the GEDORE group*

Hier sind die Teile!

The key to the parts!

Eine Übersicht unseres kompletten Katalog- und Flyerprogramms finden Sie in der Broschüre „Hier sind die Teile!“ Diese können Sie bei febi unter der febi Nr. 90576 anfordern.

The "The key to the parts!" brochure provides an overview of our complete catalogue and flyer program. You can order the brochure using the febi number 90576.

febi Individuell!

febi individually!

Als außergewöhnlichen Service bieten wir Ihnen individuelle Kataloge an, die wir allein nach Ihren Wünschen mittels modernster CMP-Technologie erstellen.

Dies könnten z.B. alle Radlager passend für Golf IV oder auch alle febi Fahrwerksteile sein. Fordern Sie uns – unser Vertriebs Team steht Ihnen für Fragen zu den individuellen Katalogen zur Verfügung!

We offer you an extraordinary service: personalized catalogues that we can build according to your individual wishes by using state-of-the-art CMP technology.

For example you might request all wheel bearings for Golf IV or any febi suspension parts. Contact us now – our sales team is looking forward to answering your questions about individual catalogues.

PR - Nummer
PR - number
Numéro PR
Numero de PR
Numero PR

deutsch

Bei den Fahrzeugtypen **Audi, Seat, Skoda, Volkswagen** ist eine Ersatzteilzuordnung für neuere Modelle nur noch mit Hilfe einer PR-Nummer (Primärausstattung) möglich.

Sie finden die PR-Nummern auf dem Fahrzeugdaten-Aufkleber in Ihrem Serviceheft auf der Seite „Fahrzeugdatenträger“, oder im Kofferraum ihres Fahrzeuges.

Die unterschiedlichen PR-Nummern zur Identifizierung des Bremssystems befinden sich immer an der selben Stelle des Datenaufklebers.

english

For the vehicle types **Audi, Seat, Skoda, and Volkswagen**, a spare part allocation for newer models can only be performed by means of a PR number (primary equipment).

You find the PR Numbers on the vehicle data label in your service manual on the ”Vehicle Data Labels” page or in the luggage boot of your vehicle.

The different PR numbers for the identification of the brake system are always located on the same position of the data label.

français

Pour les nouveaux véhicules **AUDI, Seat, Skoda, Volskwagen** la recherche des pièces est uniquement possible à l’aide du N° PR (Equipe-ment Primaire)

Vous trouverez les Numéros PR sur l’autocollant Informations Véhicule collé dans le carnet d’entretien à la page « Caractéristiques du véhicule » ou dans le coffre du véhicule.

Les différents numéros PR permettant l’identification des systèmes de freinages se trouvent toujours sur cet autocollant.

espanol

En el caso de los vehículos de la marca **Audi, Seat, Skoda y Volkswagen**, la asignación de piezas de repuesto para los modelos más recientes sólo puede efectuarse mediante el número de PR correspondiente (equipo principal).

Los números de PR los encontrará en el adhesivo que contiene las características técnicas del vehículo y que se encuentra en la página “Placa de características técnicas del vehículo” de su manual de servicio o en el maletero de su vehículo.

Los distintos números de PR que identifican el sistema de frenado los encontrará siempre en el mismo lugar del adhesivo.

italiano

Per i nuovi modelli dei veicoli **Audi, Seat, Skoda, Volkswagen** non è più possibile l’identificazione dei pezzi di ricambio senza l’aiuto dei cosiddetti numeri PR (equipaggamento primario).

Potete trovare il numero PR nella prima pagina interna del vostro libretto „Programma Service“ e nell’adesivo collocato nel bagagliaio del vostro veicolo.

I vari numeri PR necessari all’identificazione del vostro impianto frenante si trovano sempre allo stesso posto sull’adesivo e nella prima pagina del libretto „Programma Service“

Fahrzeugdatenträger

Datum der Auslieferung | 0 | 9 | 1 | 2 | 0 | 0 |

Stempel

1. WVWZZZ3B Z 1E000001
3B6 031

2. PASSAT Var. BASIS
74 KW TDI SG5

3. AVB EEN
LC5X FP

4.

WOA	BOA	C5J	GOC	H6U	JOR	MS7	XXX
-	1AT	1G2	2PQ		5RQ	5SL	T5X
-							
8RE	1KP	1ZC	0JH	0YE			

1 - Fahrzeug-Identifizierungsnummer, Motorkennbuchstabe

2 - Typerklärung, Motor, Getriebe

3 - Getriebekennbuchstabe
Lacknummer
Innenausstattung
Motorleistung
Motorkennbuchstabe

4 - Mehr-Ausstattungen
PR-Nummern

Fahrzeugdatenträger
vehicle data label
caractéristiques du véhicule figurant dans votre
características técnicas del vehículo
Dati dell’autoveicolo

PR-Nummer	für Bremssystem Vorderachse
PR number	for front axle brake system
Numéro PR	pour le système de freinage avant
Número de PR	para el sistema de frenado del eje delantero
Numero PR	per impianto frenante anteriore

PR-Nummer	für Bremssystem Hinterachse
PR number	for rear axle brake system
Numéro PR	pour le système de freinage arrière
Número de PR	para el sistema de frenado del eje trasero
Numero PR	per impianto frenante posteriore

ALFA-ROMEO

		B S	WVA - No.		
145 / 146 (1994 → 2001)					
1.3			**16079**	20838 - 17,0	**10618**	Ø A 257,5 / D 11,9
1.4			**16089**	21930 - 17,6	**10617**	Ø A 257,4 / D 20
1.6	94 → 96 97 → 01		**16079** **16089**	20838 - 17,0 21930 - 17,6	**10618** **10617**	Ø A 257,5 / D 11,9 Ø A 257,4 / D 20
1.7			-	20838 - 17,0	**10617**	Ø A 257,4 / D 20
1.8			**16244**	21636 - 19,0	**12133**	Ø A 284 / D 22
1.9 TDS	94 → 96 97 → 01		**16079** **16089**	20838 - 17,0 21930 - 17,6	**10618** **10617**	Ø A 257,5 / D 11,9 Ø A 257,4 / D 20
2.0			**16244**	21636 - 19,0	**12133**	Ø A 284 / D 22
147 (2001 →)						
1.6 (76KW)	**(ch.)** 3021489 →		-	-	**14075**	Ø A 284 / D 22
1.8 (88KW)			-	-	**14075**	Ø A 284 / D 22
1.9 JTD 16V			-	-	**14075**	Ø A 284 / D 22
2.0 16V			-	-	**14075**	Ø A 284 / D 22
155 (1992 → 1997)						
1.6 16V			**16079**	20838 - 17,0	**10617**	Ø A 257,4 / D 20
1.7			**16079**	20838 - 17,0	**10617**	Ø A 257,4 / D 20
1.8 / 1.8 16V			**16079**	20838 - 17,0	**10617**	Ø A 257,4 / D 20
1.9 TDS	→ 12/94 12/94 →		**16079** -	20838 - 17,0 -	**10618** **10618**	Ø A 257,5 / D 11,9 Ø A 257,5 / D 11,9

Die von uns gelieferten Produkte sind ausschließlich dem bestimmungsgemäßen Gebrauch zuzuführen. / The products delivered by us are to be put exclusively to the intended use.

ALFA-ROMEO

		B S		WVA - No.		
155 (1992 → 1997)						
2.0 8V			**16079**	20838 - 17,0	**10617**	Ø A 257,4 / D 20
2.0 16V			**16239**	21074 - 19,0	**12133**	Ø A 284 / D 22
2.0 16V Turbo	→ 04/95		**16239**	21074 - 19,0	**18546**	Ø A 284,5 / D 22
	04/95 →		**16239**	21074 - 19,0	-	-
2.5 TD			**16239**	21074 - 19,0	**18546**	Ø A 284,5 / D 22
2.5 V6			**16239**	21074 - 19,0	**18546**	Ø A 284,5 / D 22
156 (1997 → 2006)						
1.6 16V			**16292**	21636 - 19,0	-	-
1.8 16V			**16292**	21636 - 19,0	-	-
1.9 JTD 8V			**16292**	21636 - 19,0	-	-
2.0 16V			**16293**	23140 - 19,3	**14075**	Ø A 284 / D 22
2.4 JTD 10V			**16293**	23140 - 19,3	**14075**	Ø A 284 / D 22
2.5 V6			**16293**	23140 - 19,3	**14075**	Ø A 284 / D 22
166 (1998 → 2007)						
2.0 16V			**16294**	21636 - 19,0	**14077**	Ø A 281 / D 26
2.0 V6			**16295**	23092 - 15,8	**14165**	Ø A 310 / D 28
2.4 JTD 10V			**16294**	21636 - 19,0	**14077**	Ø A 281 / D 26
2.5 V6			**16295**	23092 - 15,8	**14165**	Ø A 310 / D 28
3.0 V6			**16295**	23092 - 15,8	**14165**	Ø A 310 / D 28

ALFA-ROMEO

		B S		WVA - No.		
GT (2003 →)						
1.9 JTD			-	-	**14075**	Ø A 284 / D 22
2.0 16V			-	-	**14075**	Ø A 284 / D 22
GTV / Spider (1995 → 2006)						
1.8 16V	→ 07/95		**16239**	21074 - 19,0	-	-
	07/95 →		**16244**	21636 - 19,0	-	-
2.0 16V	→ 11/95		**16239**	21074 - 19,0	-	-
	11/95 →		**16244**	21636 - 19,0	-	-
2.0 V6	→ 07/95		**16239**	21074 - 19,0	-	-
	07/95 →		**16244**	21636 - 19,0	-	-

Die von uns gelieferten Produkte sind ausschließlich dem bestimmungsgemäßen Gebrauch zuzuführen. / The products delivered by us are to be put exclusively to the intended use.

		B S	WVA - No.		
50 (1975 → 1978)					
alle / all			**16068**	20228 - 15,3	**08555**	Ø A 239 / D 8
80 (1973 → 1978)					
1.3			**16068**	20228 - 15,3	**02122**	Ø A 239 / D 10
1.5	73 → 07/76 08/76 → 78		**16068** **16068**	20228 - 15,3 20228 - 15,3	**02122** **02121**	Ø A 239 / D 10 Ø A 239 / D 12
1.6 **(ex.) GT / GTE**	MAN 73 → 07/76 MAN 08/76 → 78 AUT		**16068** **16068** **16068**	20228 - 15,3 20228 - 15,3 20228 - 15,3	**02122** **02121** **02121**	Ø A 239 / D 10 Ø A 239 / D 12 Ø A 239 / D 12
1.6 GT / GTE			-	-	**02121**	Ø A 239 / D 12
80 (1979 → 1987)					
1.3	79 → 07/80 08/81 → 87		**16068** **16320**	20228 - 15,3 20574 - 19,5	**02122** **02121**	Ø A 239 / D 10 Ø A 239 / D 12
1.6	MAN 79 → 07/79 MAN / AUT 08/79 → 87		**16068** **16320** **16320**	20228 - 15,3 20574 - 19,5 20574 - 19,5	**02122** **02121** **02121**	Ø A 239 / D 10 Ø A 239 / D 12 Ø A 239 / D 12
1.6 D / TD			**16320**	20574 - 19,5	**02121**	Ø A 239 / D 12
1.7			**16320**	20574 - 19,5	**02121**	Ø A 239 / D 12
1.8			**16070**	20574 - 15,0	**08557**	Ø A 239 / D 20
2.2			**16320**	20574 - 19,5	**02121**	Ø A 239 / D 12
80 (1988 → 1992)					
1.6	MAN / AUT		**16308** **16308**	20669 - 19,4 20669 - 19,4	**08556** **08554**	Ø A 256 / D 13 Ø A 256 / D 22
1.6 D / TD	MAN AUT		**16308** **16308**	20669 - 19,4 20669 - 19,4	**08556** **08554**	Ø A 256 / D 13 Ø A 256 / D 22

AUDI

		B S		WVA - No.		
80 (1988 → 1992)						
1.8 (→ 66 kW)	MAN		**16308**	20669 - 19,4	**08556**	Ø A 256 / D 13
	AUT		**16308**	20669 - 19,4	**08554**	Ø A 256 / D 22
1.8 (82 kW)			**16308**	20669 - 19,4	**08554**	Ø A 256 / D 22
1.9			**16308**	20669 - 19,4	**08554**	Ø A 256 / D 22
1.9 D			**16308**	20669 - 19,4	**08556**	Ø A 256 / D 13
2.0 / 2.0 16V			**16308**	20669 - 19,4	**08554**	Ø A 256 / D 22
80 (1993 → 1996)						
1.6 (**mot.** ABM)	MAN	**(ch.)** → 8C-N-300 000	**16308**	20669 - 19,4	**10915**	Ø A 256 / D 13
	MAN	**(ch.)** 8C-P-000 001 →	**16008**	20168 - 19,4	**08553**	Ø A 280 / D 13
	AUT	**(ch.)** → 8C-N-300 000	**16308**	20669 - 19,4	**10913**	Ø A 256 / D 22
	AUT	**(ch.)** 8C-P-000 001 →	**16008**	20168 - 19,4	**08573**	Ø A 280 / D 22
1.6 (**mot.** ABB / ADA)		**(ch.)** → 8C-N-300 000 **(ch.)** 8C-P-000 001 →	**16308** **16008**	20669 - 19,4 20168 - 19,4	**10913** **08573**	Ø A 256 / D 22 Ø A 280 / D 22
1.9 TD (**mot.** AAZ)	MAN	**(ch.)** → 8C-N-300 000	**16308**	20669 - 19,4	**10915**	Ø A 256 / D 13
	MAN	**(ch.)** 8C-P-000 001 →	**16008**	20168 - 19,4	**08553**	Ø A 280 / D 13
	AUT	**(ch.)** → 8C-N-300 000	**16308**	20669 - 19,4	**10913**	Ø A 256 / D 22
	AUT	**(ch.)** 8C-P-000 001 →	**16008**	20168 - 19,4	**08573**	Ø A 280 / D 22
1.9 TDI (**mot.** 1Z)	MAN	**(ch.)** → 8C-N-300 000	**16308**	20669 - 19,4	**10915**	Ø A 256 / D 13
	MAN	**(ch.)** 8C-P-000 001 →	**16008**	20168 - 19,4	**08553**	Ø A 280 / D 13
	AUT		**16008**	20168 - 19,4	**08553**	Ø A 280 / D 13
2.0 (**mot.** ABT)	MAN	**(ch.)** → 8C-N-300 000	**16308**	20669 - 19,4	**10915**	Ø A 256 / D 13
	MAN	**(ch.)** 8C-P-000 001 →	**16008**	20168 - 19,4	**08553**	Ø A 280 / D 13
	AUT	**(ch.)** → 8C-N-300 000	**16308**	20669 - 19,4	**10913**	Ø A 256 / D 22
	AUT	**(ch.)** 8C-P-000 001 →	**16008**	20168 - 19,4	**08573**	Ø A 280 / D 22
2.0 / 2.0 16V (**mot.** ABK / ADW / ACE)		**(ch.)** → 8C-N-300 000 **(ch.)** 8C-P-000 001 →	**16308** **16008**	20669 - 19,4 20168 - 19,4	**10913** **08573**	Ø A 256 / D 22 Ø A 280 / D 22
2.3 (**mot.** NG)		**(ch.)** → 8C-N-300 000 **(ch.)** 8C-P-000 001 →	**16308** **16008**	20669 - 19,4 20168 - 19,4	**10913** **08573**	Ø A 256 / D 22 Ø A 280 / D 22
2.6 V6 (**mot.** ABC / ACZ)		**(ch.)** → 8C-N-300 000 **(ch.)** 8C-P-000 001 →	**16308** **16008**	20669 - 19,4 20168 - 19,4	**10913** **08573**	Ø A 256 / D 22 Ø A 280 / D 22
2.8 V6 (**mot.** AAH)			**16310**	21288 - 19,0	**10914**	Ø A 276 / D 25

Die von uns gelieferten Produkte sind ausschließlich dem bestimmungsgemäßen Gebrauch zuzuführen. / The products delivered by us are to be put exclusively to the intended use.

		B S		WVA - No.		
80 Quattro (1983 → 1987)						
alle / all			**16318**	20669 - 16,0	**08618**	Ø A 256 / D 20
80 Quattro (1988 → 1992)						
1.8 (66 kW)			**16308**	20669 - 19,4	**08556**	Ø A 256 / D 13
1.8 (82 kW)			**16308**	20669 - 19,4	**08554**	Ø A 256 / D 22
1.9			**16308**	20669 - 19,4	**08554**	Ø A 256 / D 22
2.0 / 2.0 16V			**16308**	20669 - 19,4	**08554**	Ø A 256 / D 22
Limousine	**15“** **(ch.)** → 8C-N-300 000		**16308**	20669 - 19,4	**10913**	Ø A 256 / D 22
	15“ **(ch.)** 8C-P-000 001 →		**16008**	20168 - 19,4	**08573**	Ø A 280 / D 22
	16“		**16310**	21288 - 19,0	**11204**	Ø A 276 / D 25
Avant	**15“**		**16310**	21288 - 19,0	**10914**	Ø A 276 / D 25
	16“		**16310**	21288 - 19,0	**11204**	Ø A 276 / D 25
90 / 90 Quattro (1985 → 1987)						
alle / all			**16318**	20669 - 16,0	**08618**	Ø A 256 / D 20
90 / 90 Quattro (1987 → 1992)						
1.6 TD (**mot.** RA)			**16308**	20669 - 19,4	**08556**	Ø A 256 / D 13
2.0 16V (**mot.** 6A)			**16308**	20669 - 19,4	**08554**	Ø A 256 / D 22
2.0 / 2.0 20V (**mot.** PS / NM)			**16308**	20669 - 19,4	**08554**	Ø A 256 / D 22

AUDI

90 / 90 Quattro
(1987 → 1992)

		B S	WVA - No.		
2.2 / 2.3 (**mot.** KV / NG)		**16308**	20669 - 19,4	**08554**	Ø A 256 / D 22
2.3 20V (**mot.** 7A)		**16310**	21288 - 19,0	-	-

100
(1977 → 1982)

1.6 (**mot.** YV)		-	-	**08556**	Ø A 256 / D 13
2.0 / 2.0 D (**mot.** WA / WF / CN)		-	-	**08556**	Ø A 256 / D 13
2.0 TD (**mot.** DE)		-	-	**08554**	Ø A 256 / D 22
2.2 (**mot.** WB / WE)		-	-	**08556**	Ø A 256 / D 13
2.2 (**mot.** WC / WG)		-	-	**08554**	Ø A 256 / D 22

100
(1983 → 1991)

1.8 (**mot.** DR / DS / JW / NP / PH / RS / SH / 4B)	Limousine Avant		**16066** **16066**	20669 - 19,4 20669 - 19,4	**08556** **08554**	Ø A 256 / D 13 Ø A 256 / D 22
1.9 (**mot.** WH)	Limousine Avant		**16066** **16066**	20669 - 19,4 20669 - 19,4	**08556** **08554**	Ø A 256 / D 13 Ø A 256 / D 22
2.0 / 2.1 (**mot.** KP / SL / RT / KF / WB / WC / WU)			**16066**	20669 - 19,4	**08554**	Ø A 256 / D 22
2.2 CC / 2.2 CD (**mot.** HX / KU / KZ)			**16066**	20669 - 19,4	**08554**	Ø A 256 / D 22
2.2 CS (**mot.** HX / KU / KZ)	**(ch.)** → 44-G-073 363 **(ch.)** 44-G-073 364 → **(ch.)** 44-G-073 364 →	Girling ATE	**16066** **16062** **16312**	20669 - 19,4 21138 - 19,0 21211 - 18,5	**08359** **08458** **08458**	Ø A 280 / D 22 Ø A 276 / D 25 Ø A 276 / D 25

Die von uns gelieferten Produkte sind ausschließlich dem bestimmungsgemäßen Gebrauch zuzuführen. / The products delivered by us are to be put exclusively to the intended use.

		B S	WVA - No.		
100 (1983 → 1991)					
2.2 Turbo (**mot.** MC)	**(ch.)** → 44-G-073 363 **(ch.)** 44-G-073 364 → **(ch.)** 44-G-073 364 →	Girling ATE	**16066** **16062** **16312**	20669 - 19,4 21138 - 19,0 21211 - 18,5	**08359** **08458** **08458**	Ø A 280 / D 22 Ø A 276 / D 25 Ø A 276 / D 25
2.3 CC / 2.3 CD (**mot.** NF / KP)			**16066**	20669 - 19,4	**08554**	Ø A 256 / D 22
2.3 CS (**mot.** NF)		Girling ATE	**16062** **16312**	21138 - 19,0 21211 - 18,5	**08458** **08458**	Ø A 276 / D 25 Ø A 276 / D 25
2.0 D / 2.0 TD (**mot.** CN / DE / NC)	Limousine 83 → 07/84 Limousine 08/84 → 91 Avant		**16066** **16066** **16066**	20669 - 19,4 20669 - 19,4 20669 - 19,4	**08556** **08554** **08554**	Ø A 256 / D 13 Ø A 256 / D 22 Ø A 256 / D 22
2.4 D (**mot.** 3D)			**16066**	20669 - 19,4	**08554**	Ø A 256 / D 22
2.5 TDI (**mot.** 1T)		Girling ATE	**16062** **16312**	21138 - 19,0 21211 - 18,5	**08458** **08458**	Ø A 276 / D 25 Ø A 276 / D 25
100 Avant (1983 → 1991)						
alle / all **(ch.)** → 44-M-050000	84 → 85 **(ex.) TDI** 86 → 91		**16078** **16078**	20669 - 19,4 20669 - 19,4	- -	- -
100 (1991 → 1994)						
1.6 (**mot.** ADA / ABB)			**16058**	20676 - 20,3 / 19,5	**08347**	Ø A 288 / D 15
2.0 / 2.0 16V (**mot.** AAE / AAD / ABK / ADW / ACE)			**16058**	20676 - 20,3 / 19,5	**08347**	Ø A 288 / D 15
2.3 (**mot.** AAR)			**16058**	20676 - 20,3 / 19,5	**08347**	Ø A 288 / D 15
2.4 D (**mot.** AAS)			**16058**	20676 - 20,3 / 19,5	**08347**	Ø A 288 / D 15
2.5 TDI (**mot.** AAT)			**16058**	20676 - 20,3 / 19,5	**08347**	Ø A 288 / D 15
2.6 V6 (**mot.** ABC / ACZ)			**16058**	20676 - 20,3 / 19,5	**08352**	Ø A 288 / D 25
2.8 V6 (**mot.** AAH)			**16058**	20676 - 20,3 / 19,5	**08352**	Ø A 288 / D 25

AUDI

		B S		WVA - No.		
100 Quattro (1985 → 1991)						
4 - Loch / hole	**(ch.)** → 44-G-073 362 **(ch.)** 44-G-073 363 →		**16066** -	20669 - 19,4 -	**08554** **08554**	Ø A 256 / D 22 Ø A 256 / D 22
5 - Loch / hole	**(ch.)** → 44-G-073 362 **(ch.)** 44-G-073 363 → **(ch.)** 44-G-073 363 →	Girling ATE	**16066** **16062** **16312**	20669 - 19,4 21138 - 19,0 21211 - 18,5	**08359** **08458** **08458**	Ø A 280 / D 22 Ø A 276 / D 25 Ø A 276 / D 25
100 Quattro (1991 → 1994)						
2.0 / 2.0 16V (**mot.** AAD / ACE)			**16058**	20676 - 20,3 / 19,5	**08347**	Ø A 288 / D 15
2.3 (**mot.** AAR)			**16058**	20676 - 20,3 / 19,5	**08347**	Ø A 288 / D 15
2.6 V6 (**mot.** ABC / ACZ)			**16058**	20676 - 20,3 / 19,5	**08352**	Ø A 288 / D 25
2.8 V6 (**mot.** AAH)			**16058**	20676 - 20,3 / 19,5	**08352**	Ø A 288 / D 25
2.2 20V Turbo (S4) (**mot.** AAN)	**(ch.)** → 4A-P-150 000 **(ch.)** 4A-R-000 001 →		**16132** -	21219 - 16,5 -	- **18656**	- Ø A 314 / D 30
4.2 V8 (S4) (**mot.** ABH)			-	-	**18656**	Ø A 314 / D 30
200 (1980 → 1983)						
alle / all			**16066**	20669 - 19,4	**08359**	Ø A 280 / D 22
200 / 200 Quattro (1984 → 1991)						
alle / all	**(ch.)** → 44-G-073 363 **(ch.)** 44-G-073 364 → **(ch.)** 44-G-073 364 →	Girling ATE	**16066** **16062** **16312**	20669 - 19,4 21138 - 19,0 21211 - 18,5	**08359** **08458** **08458**	Ø A 280 / D 22 Ø A 276 / D 25 Ø A 276 / D 25
A2 (2000 → 2005)						
alle / all	**(mot.)** AMF/ATL/AUA/BAD/BBY/BHC **(mot.)** ANY		**16332** -	21974 - 19,8 -	**22880** **21580**	Ø A 256 / D 22 Ø A 239 / D 15

Die von uns gelieferten Produkte sind ausschließlich dem bestimmungsgemäßen Gebrauch zuzuführen. / The products delivered by us are to be put exclusively to the intended use.

Eine Erklärung der PR-Nr. finden Sie auf Seite 001 !
Please refer to page 001 for an explanation of the PR-no.
Vous trouverez une explication du n° PR à la page 001.
Una explicación del número de PR encontrará en la página 001.
Per delucidazioni sul numero PR consultare pag. 001.

A3 / A3 Quattro
(1997 → 2003)

			BS	WVA - No.		
14“	(PR- 1LQ)	**(ch.)** → ..-X-800 000	Kelsey H.	**16326**	21974 - 19,8	**14404**	Ø A 256 / D 22
	(PR- 1LQ)	**(ch.)** ..-Y-000 001 →	Kelsey H.	**16330**	21974 - 19,8	**14404**	Ø A 256 / D 22
15“	(PR- 1LR / 1LS)	**(ch.)** → ..-X-800 000	ATE	**16328**	23130 - 19,8	**17936**	Ø A 280 / D 22
	(PR- 1LR / 1LS)	**(ch.)** ..-Y-000 001 →	Kelsey H.	**16332**	23187 - 19,8	**17936**	Ø A 280 / D 22
	(PR- 1LE/1LN/1ZD)	**(ch.)** → ..-X-150 000	ATE	**16338**	21911 - 19,5 / 20,3	**19370**	Ø A 288 / D 25
	(PR- 1LE/1LN/1ZD)	**(ch.)** ..-X-150 001 →	ATE	**16334**	21911 - 19,5 / 20,3	**19370**	Ø A 288 / D 25
	(PR- 1ZP)		Kelsey H.	**16446**	23131 - 19,7	-	-
16“	(PR- 1LT)	**(ch.)** → ..-X-800 000	ATE	**16338**	21911 - 19,5 / 20,3	**19096**	Ø A 312 / D 25
		(ch.) ..-Y-000 001 →	ATE	**16334**	21911 - 19,5 / 20,3	**19096**	Ø A 312 / D 25
	(PR- 1ZE/ZP)			**16446**	23130 - 19,5	**22902**	Ø A 288 / D 25
	(PR- 1ZF/ZM)			-	-	**22904**	Ø A 288 / D 22
	(PR-1ZE/ZP/ZD/LY)		ATE	**16502**	23587 - 20,6	-	-
	(PR-1PR)	**(ch.)** → 1L-W-094814	ATE	**16328**	23130 - 19,8	-	-
	(PR-1LR/LS)	**(ch.)** → 1L-W-094814	ATE	**16328**	23130 - 19,8	**17936**	Ø A 280 / D 22
	(PR-1LQ)	**(ch.)** → 1L-W-094814	ATE	**16328**	23130 - 19,8	**14404**	Ø A 256 / D 22
	(PR-1LQ/LS)	**(ch.)** 8L-W-094815 → 8L-X-200-000	ATE	**16328**	23130 - 19,8	**21578**	Ø A 288 / D 25
	(PR- 1ZD/LJ)			-	-	**24384**	Ø A 312 / D 25

A 4 / A4 Quattro **(ch.) → 8D-X -199 999**
(1995 → 1999)

1.6	**(ch.)** → 8D-V-169 695	Lucas	**16008**	20168 - 19,4	**08594**	Ø A 280 / D 13
	(ch.) 8D-V-169 696 →	Lucas	**16336**	21945 - 19,4	**18398**	Ø A 280 / D 22
1.8 20V	**(ch.)** → 8D-V-054 061	ATE	**16338**	21911 - 19,5 / 20,3	**08347**	Ø A 288 / D 15
	(ch.) 8D-V-054 062 →	Lucas	**16336**	21945 - 19,4	**18398**	Ø A 280 / D 22
1.8 20V Turbo		ATE	**16338**	21911 - 19,5 / 20,3	**08352**	Ø A 288 / D 25
1.9 TDI (66 kW)	**(ch.)** → 8D-V-169 695	Lucas	**16008**	20168 - 19,4	**08594**	Ø A 280 / D 13
	(ch.) 8D-V-169 696 →	Lucas	**16336**	21945 - 19,4	**18398**	Ø A 280 / D 22
1.9 TDI (81 / 85 kW)		ATE	**16338**	21911 - 19,5 / 20,3	**08352**	Ø A 288 / D 25
2.4 V6		ATE	**16338**	21911 - 19,5 / 20,3	**08352**	Ø A 288 / D 25
2.5 TDI		ATE	**16338**	21911 - 19,5 / 20,3	**08352**	Ø A 288 / D 25
2.6 V6 / 2.8 V6		ATE	**16338**	21911 - 19,5 / 20,3	**08352**	Ø A 288 / D 25

AUDI

A 4 / A4 Quattro (ch.) 8D-X -200 000 →
(2000 → 2001)

		B S		WVA - No.		
1.6		Lucas	**16340**	21945 - 19,4	**18398**	Ø A 280 / D 22
1.8 20V		Lucas	**16340**	21945 - 19,4	**18398**	Ø A 280 / D 22
1.8 20V Turbo	(PR-1LB)	ATE	**16447**	21848 - 19,7	**08352**	Ø A 288 / D 25
1.9 TDI (66 kW)		Lucas	**16340**	21945 - 19,4	**18398**	Ø A 280 / D 22
1.9 TDI (81 / 85 kW)	(PR-1LB)	ATE	**16447**	21848 - 19,7	**08352**	Ø A 288 / D 25
2.4 V6	(PR-1LB)	ATE	**16447**	21848 - 19,7	**08352**	Ø A 288 / D 25
2.5 TDI	(PR-1LB)	ATE	**16447**	21848 - 19,7	**08352**	Ø A 288 / D 25
2.6 V6 / 2.8 V6	(PR-1LB)	ATE	**16447**	21848 - 19,7	**08352**	Ø A 288 / D 25

A4 / A4 Quattro
(2002 →)

Eine Erklärung der PR-Nr. finden Sie auf Seite 001 !
Please refer to page 001 for an explanation of the PR-no.
Vous trouverez une explication du n° PR à la page 001.
Una explicación del número de PR encontrará en la página 001.
Per delucidazioni sul numero PR consultare pag. 001.

(PR-1LZ)	**(ch.)** → 8E-5-060 000	ITT	**16340**	21848 - 19,7	**18398**	Ø A 280 / D 22
(PR-1LZ)	**(ch.)** 8E-5-060 001→	ITT	**16340**	21848 - 19,7	-	-
(PR-1LB/1LE)		ITT	**16447**	21848 - 19,7	**08352**	Ø A 288 / D 25
(PR-1LT/1LE)		ITT	**16447**	21848 - 19,7	**08352**	Ø A 288 / D 25
(PR-1LB/1LE)	03 →	ATE	**16448**	23018 - 20,0	**08352**	Ø A 288 / D 25
(PR-1LT/1LF)	03 →	ATE	**16448**	23018 - 20,0	**08352**	Ø A 288 / D 25
(PR-1LT/1LF)	01 → 05		**16447**	21848 - 19,7	**23960**	Ø A 312 / D 25

A4 Cabrio
(2002 →)

Eine Erklärung der PR-Nr. finden Sie auf Seite 001 !
Please refer to page 001 for an explanation of the PR-no.
Vous trouverez une explication du n° PR à la page 001.
Una explicación del número de PR encontrará en la página 001.
Per delucidazioni sul numero PR consultare pag. 001.

alle / all	(PR-1LT/1LF) **(ch.)** → 8H-5-008 000		**16448**	20676 - 20,4	**23960**	Ø A 312 / D 25

Die von uns gelieferten Produkte sind ausschließlich dem bestimmungsgemäßen Gebrauch zuzuführen. / The products delivered by us are to be put exclusively to the intended use.

A6 / A6 Quattro
(1995 → 1997)

		BS	WVA - No.		
1.8 20V		**16058**	20676 - 19,5	**08347**	Ø A 288 / D 15
1.9 TDI		**16058**	20676 - 19,5	**08347**	Ø A 288 / D 15
2.0		**16058**	20676 - 19,5	**08347**	Ø A 288 / D 15
2.0 16V		**16058**	20676 - 19,5	**08347**	Ø A 288 / D 15
2.3		**16058**	20676 - 19,5	**08347**	Ø A 288 / D 15
2.5 TDI (85 kW)		**16058**	20676 - 19,5	**08347**	Ø A 288 / D 15
2.5 TDI (103 kW)		**16058**	20676 - 19,5	**08352**	Ø A 288 / D 25
2.6 V6		**16058**	20676 - 19,5	**08352**	Ø A 288 / D 25
2.8 V6		**16058**	20676 - 19,5	**08352**	Ø A 288 / D 25
2.2 20V Turbo (S6) (**mot.** AAN)		-	-	**18656**	Ø A 314 / D 30
4.2 V8 (S6) (**mot.** AEC)		-	-	**18656**	Ø A 314 / D 30

A6 / A6 Quattro
(1998 → 2004)

Eine Erklärung der PR-Nr. finden Sie auf Seite 001 !
Please refer to page 001 for an explanation of the PR-no.
Vous trouverez une explication du n° PR à la page 001.
Una explicación del número de PR encontrará en la página 001.
Per delucidazioni sul numero PR consultare pag. 001.

(PR- 1LB/1LE)	**(ch.)** → 4B-X-070 000	I T T	**16060**	20678 - 19,5	**08352**	Ø A 288 / D 25
(PR- 1LB/1LE)	**(ch.)** 4B-X-070 001 →	I T T	**16447**	22848 - 19,7	**08352**	Ø A 288 / D 25
(PR- 1LA)	**(ch.)** 4B-2-000 001 →	I T T	**16455**	23763 - 20,4	**22950**	Ø A 321 / D 30
(PR- LX)	**(ch.)** → 4B-X-060 000	Lucas	-	-	**22950**	Ø A 321 / D 30
(PR- LX)	**(ch.)** 4B-X-060 001 →	Lucas	**16456**	23280 - 17,5	-	Ø A 321 / D 30
(PR- 1LT/LF)	**(ch.)** 4B-W-000 001 →	I T T	**16447**	22848 - 19,7	**23960**	Ø A 321 / D 25

A6 Allroad
(2000 →)

Eine Erklärung der PR-Nr. finden Sie auf Seite 001 !
Please refer to page 001 for an explanation of the PR-no.
Vous trouverez une explication du n° PR à la page 001.
Una explicación del número de PR encontrará en la página 001.
Per delucidazioni sul numero PR consultare pag. 001.

alle / all	(PR- 1LA)	ITT	**16455**	23763 - 20,4	**22950**	Ø A 321 / D 30
	(PR- 1LX)	Lucas	**16456**	23280 - 17,5	**22950**	Ø A 321 / D 30

AUDI

A6 / Avant / Quattro
(2004 →)

Eine Erklärung der PR-Nr. finden Sie auf Seite 001 !
Please refer to page 001 for an explanation of the PR-no.
Vous trouverez une explication du n° PR à la page 001.
Una explicación del número de PR encontrará en la página 001.
Per delucidazioni sul numero PR consultare pag. 001.

		B S		WVA - No.	
alle / all	(PR- 1 ZL/LH)		-	-	**26659**	Ø A 347 / D 30
	(PR- 1LT)		**16447**	20676 - 20,3	**26648**	Ø A 314 / D 25
	(PR- 1LG/LD)		-	-	**26647**	Ø A 321 / D 30

A6 Allroad
(2006 →)

Eine Erklärung der PR-Nr. finden Sie auf Seite 001 !
Please refer to page 001 for an explanation of the PR-no.
Vous trouverez une explication du n° PR à la page 001.
Una explicación del número de PR encontrará en la página 001.
Per delucidazioni sul numero PR consultare pag. 001.

alle / all	(PR- 1 ZL)		-	-	**26659**	Ø A 347 / D 30
	(PR- 1LG/LD)		-	-	**26647**	Ø A 321 / D 30

A8 / A8 Quattro
(1994 → 2002)

Eine Erklärung der PR-Nr. finden Sie auf Seite 001 !
Please refer to page 001 for an explanation of the PR-no.
Vous trouverez une explication du n° PR à la page 001.
Una explicación del número de PR encontrará en la página 001.
Per delucidazioni sul numero PR consultare pag. 001.

(**ex.**) 4.2 V8	**(ch.)** → 4D-X-005 000		-	-	**18656**	Ø A 314 / D 30
	(ch.) 4D-X-005 001 →	Brembo	**16528**	23773 - 17,5	-	-
alle / all / S8 (PR- 1LX) **(mot.)** AHC/AKH	→ 99		-	-	**22964**	Ø A 323 / D 30
alle / all / S8 (PR- 1LX)	**(ch.)** 4D-Y-006001 →		-	-	**22964**	Ø A 323 / D 30

A8 / A8 Quattro
(2002 →)

alle / all	→ 03	Brembo	**16528**	23773 - 17,5	-	-
alle / all	03 → **(ch.)** → 4E-5-015000	ATE	**16526**	23885 - 20,3	-	-
(ex.) Quattro	04 → **(ch.)** → 4E-5-015000	ATE	**16526**	23885 - 20,3	-	-
alle / all / S8 (PR- 1LG)	**(ch.)** → 4E-5-003250		-	-	**22964**	Ø A 323 / D 30
	(ch.) 4E-5-003251 →		-	-	**26647**	Ø A 321 / D 30
Quattro (PR- 1LG)	03 →		-	-	**26647**	Ø A 321 / D 30

Die von uns gelieferten Produkte sind ausschließlich dem bestimmungsgemäßen Gebrauch zuzuführen. / The products delivered by us are to be put exclusively to the intended use.

Cabrio
(1992 → 2000)

		B S		WVA - No.		
1.8 20V	**(ch.)** → 8G-N-025 000 **(ch.)** 8G-P-000 001 →		**16308** **16008**	20669 - 19,4 20168 - 19,4	**10913** -	Ø A 256 / D 22 -
1.9 TDI	**(ch.)** → 8G-N-025 000 **(ch.)** 8G-P-000 001 →		**16308** **16008**	20669 - 19,4 20168 - 19,4	**10913** -	Ø A 256 / D 22 -
2.0 / 2.0 16V	**(ch.)** → 8G-N-025 000 **(ch.)** 8G-P-000 001 →		**16308** **16008**	20669 - 19,4 20168 - 19,4	**10913** -	Ø A 256 / D 22 -
2.3 / 2.6 V6	**(ch.)** → 8G-N-025 000 **(ch.)** 8G-P-000 001 →		**16308** **16008**	20669 - 19,4 20168 - 19,4	**10913** -	Ø A 256 / D 22 -
2.8 V6	**(ch.)** → 8G-N-025 000		**16310**	21288 - 19,0	**10914**	Ø A 276 / D 25

Coupé
(1981 → 1988)

1.6 / 1.8	**(ch.)** → 85-E-220 000		**16320**	20574 - 19,5	**02121**	Ø A 239 / D 12
1.9			**16320**	20574 - 19,5	**02121**	Ø A 239 / D 12
2.0	**(ch.)** → 85-E-220 000 **(ch.)** 85-F-220 001 →		**16320** **16318**	20574 - 19,5 20669 - 16,0	**02121** **08618**	Ø A 239 / D 12 Ø A 256 / D 20
2.0	**(ch.)** 85-F-220 001 →		**16070**	20574 - 15,0	**08557**	Ø A 239 / D 20
2.1	(**mot.** WE 79 kW) (**mot.** KE / KL 96 kW)		**16320** **16318**	20574 - 19,5 20669 - 16,0	**02121** **08618**	Ø A 239 / D 12 Ø A 256 / D 20
2.2 / 2.3	**(ch.)** → 85-E-220 000 **(ch.)** 85-F-220 001 →		**16320** **16318**	20574 - 19,5 20669 - 16,0	**02121** **08618**	Ø A 239 / D 12 Ø A 256 / D 20

Coupé
(1989 → 1996)

1.8	**(ch.)** → 8B-N-025 000 **(ch.)** 8B-P-000 001 →		**16308** **16008**	20669 - 19,4 20168 - 19,4	**10913** **08573**	Ø A 256 / D 22 Ø A 280 / D 22
2.0 / 2.0 16V	**(ch.)** → 8B-N-025 000 **(ch.)** 8B-P-000 001 →		**16308** **16008**	20669 - 19,4 20168 - 19,4	**10913** **08573**	Ø A 256 / D 22 Ø A 280 / D 22
2.3 (**mot.** NG)	**(ch.)** → 8B-N-025 000 **(ch.)** 8B-P-000 001 →		**16308** **16008**	20669 - 19,4 20168 - 19,4	**08554** **08573**	Ø A 256 / D 22 Ø A 280 / D 22
2.3 20V (**mot.** 7A)			**16310**	21288 - 19,0	**10914**	Ø A 276 / D 25

AUDI

		B S		WVA - No.		
Coupé (1989 → 1996)						
2.6 V6	**(ch.)** → 8B-N-025 000 **(ch.)** 8B-P-000 001 →		**16308** **16008**	20669 - 19,4 20168 - 19,4	**08554** **08573**	Ø A 256 / D 22 Ø A 280 / D 22
2.8 V6			**16310**	21288 - 19,0	**10914**	Ø A 276 / D 25
Coupé Quattro (1985 → 1988)						
alle / all			**16318**	20669 - 16,0	**08618**	Ø A 256 / D 20
Coupé Quattro (1989 → 1996)						
2.0 20V			**16310**	21288 - 19,0	**10914**	Ø A 276 / D 25
2.2 (**mot.** KV)	**(ch.)** → 8B-N-025 000 **(ch.)** 8B-P-000 001 →		**16308** **16008**	20669 - 19,4 20168 - 19,4	**08554** **08573**	Ø A 256 / D 22 Ø A 280 / D 22
2.2 20V / 2.2 20V Turbo (**mot.** 3B / ABY)			**16310**	21288 - 19,0	**11204**	Ø A 276 / D 25
2.3 (**mot.** NG)	**(ch.)** → 8B-N-025 000 **(ch.)** 8B-P-000 001 →		**16308** **16008**	20669 - 19,4 20168 - 19,4	**08554** **08573**	Ø A 256 / D 22 Ø A 280 / D 22
2.3 20V (**mot.** 7A)			**16310**	21288 - 19,0	**10914**	Ø A 276 / D 25
2.6 V6	**(ch.)** → 8B-N-025 000 **(ch.)** 8B-P-000 001 →		**16308** **16008**	20669 - 19,4 20168 - 19,4	**08554** **08573**	Ø A 256 / D 22 Ø A 280 / D 22
2.8 V6			**16310**	21288 - 19,0	**10914**	Ø A 276 / D 25
TT / TT Roadster (1999 →)						
alle / all	**(ex.)** (i) (i)		**16338** **16334**	21911 - 19,5 / 20,3 21911 - 19,5 / 20,3	**19096** **19096**	Ø A 312 / D 25 Ø A 312 / D 25

Die von uns gelieferten Produkte sind ausschließlich dem bestimmungsgemäßen Gebrauch zuzuführen. / The products delivered by us are to be put exclusively to the intended use.

		B S	WVA - No.		
Q7 (2006 →)					
(PR- 1LF)	**(1)**		-	-	**26649**	Ø A 350 / D 34
	(2)		-	-	**26653**	Ø A 350 / D 34

(1) links / left / gauche / izquierdo / sx
(2) rechts / right / droite / derecha / dx

BMW

		BS	WVA - No.		
1'er (E 87) Limousine / Saloon (2004 →)					
116 i			**16559**		**23535**	Ø A 284 / D 22
118 d / i			**16559**		**23535**	Ø A 284 / D 22
120 d		ATE	**16531**	23935 - 17,5	**23536**	Ø A 292 / D 22
120 i	→ 09/05 09/05 →	ATE	**16531** **16559**	23935 - 17,5 -	**23536** **23536**	Ø A 292 / D 22 Ø A 292 / D 22
130 i			-	-	**24469**	Ø A 330 / D 24
1'er coupé (E 81) (2007 →)						
118 d / i	**(mot.)** N43 / N46N	-	**16559**	23915 - 17,8	**23536**	Ø A 292 / D 22
120 d / i	**(mot.)** N43 / N46N	-	-	-	**24468**	Ø A 300 / D 24
130 i		-	-	-	**24469**	Ø A 330 / D 24
3'er (E 30) (1982 → 1991)						
316	**(ex.)** ABS ABS		**16197** **16197**	21172 - 17,0 21172 - 17,0	**08559** **04059**	Ø A 260 / D 12,7 Ø A 260 / D 22
316 i / 318 i	Limousine **(ex.)** ABS Limousine ABS Touring Cabrio		**16197** **16197** **16197** **16197**	21172 - 17,0 21172 - 17,0 21172 - 17,0 21172 - 17,0	**08559** **04059** **04059** **04059**	Ø A 260 / D 12,7 Ø A 260 / D 22 Ø A 260 / D 22 Ø A 260 / D 22
318 is			**16197**	21172 - 17,0	**04059**	Ø A 260 / D 22
320 i / 320 is			**16197**	21172 - 17,0	**04059**	Ø A 260 / D 22
323 i			**16197**	21172 - 17,0	**04059**	Ø A 260 / D 22
324 d / 324 td			**16197**	21172 - 17,0	**04059**	Ø A 260 / D 22
325 e / 325 i / 325 ix			**16197**	21172 - 17,0	**04059**	Ø A 260 / D 22
M3			**16026**	20757 - 19,8	-	-

Die von uns gelieferten Produkte sind ausschließlich dem bestimmungsgemäßen Gebrauch zuzuführen. / The products delivered by us are to be put exclusively to the intended use.

			B S	WVA - No.		
3'er (E 36) (1990 → 1999)						
316 i / 318 i			**16002**	21292 - 17,5	**01715**	Ø A 286 / D 12
318 is	Limousine **(mot.)** M42		**16002**	21292 - 17,5	**01718**	Ø A 286 / D 22
	Limousine **(mot.)** M44		**16343**	21925 - 17,5	**01718**	Ø A 286 / D 22
	Coupé **(mot.)** M44		**16343**	21924 - 17,5	**01718**	Ø A 286 / D 22
318 tds			**16343**	21924 - 17,5	**01718**	Ø A 286 / D 22
320 i / 323 i / 325 i			**16343**	21924 - 17,5	**01718**	Ø A 286 / D 22
325 td / 325 tds			**16343**	21924 - 17,5	**01718**	Ø A 286 / D 22
328 i			**16343**	21924 - 17,5	**01718**	Ø A 286 / D 22
M3			**16000**	20968 - 20,0	-	-
3'er Compact (E 36) (1993 → 2000)						
316 g / 316 i			**16002**	21292 - 17,5	**01715**	Ø A 286 / D 12
318 tds			**16002**	21292 - 17,5	**01715**	Ø A 286 / D 12
318 ti		93 → 04/98	**16002**	21292 - 17,5	**01715**	Ø A 286 / D 12
		05/98 → 00	**16002**	21292 - 17,5	**01718**	Ø A 286 / D 22
323 ti			**16343**	21924 - 17,5	**01718**	Ø A 286 / D 22
3'er (E 46) (1997 → 2007)						
316 i / 318 i			**16343**	21924 - 17,5	**01718**	Ø A 286 / D 22
320 d			**16343**	21924 - 17,5	**01718**	Ø A 286 / D 22
320 i		Limousine	**16343**	21924 - 17,5	**01718**	Ø A 286 / D 22
	(mot.) M52	Touring	**16343**	21924 - 17,5	**01718**	Ø A 286 / D 22
	(mot.) M54	Touring	**16343**	21924 - 17,5	**12323**	Ø A 300 / D 22
		Coupe	**16343**	21924 - 17,5	**01718**	Ø A 286 / D 22
		Cabrio	**16343**	21924 - 17,5	**12323**	Ø A 300 / D 22
323 i		Limousine	**16343**	21924 - 17,5	**01718**	Ø A 286 / D 22
		Coupe	**16343**	21924 - 17,5	**01718**	Ø A 286 / D 22
		Cabrio	**16343**	21924 - 17,5	**12323**	Ø A 300 / D 22
325 i / 325 xi			**16343**	21924 - 17,5	**12323**	Ø A 300 / D 22
328 i			**16343**	21924 - 17,5	**12323**	Ø A 300 / D 22
330 d / xd			**16442**	23183 - 20,3	**18558**	Ø A 325 / D 25
330 i / xi			**16442**	23183 - 20,3	**18558**	Ø A 325 / D 25

BMW

		B S	WVA - No.		
3'er (E 90) Limousine / Saloon (2005 →)					
316 i		**16531**	21933 - 17,0	**23536**	Ø A 292 / D 22
318 d / i	**(2)** **(ex.) (2)**	**16503** **16531**	23794 - 20,3 21933 - 17,0	**24468** **23536**	Ø A 300 / D 24 Ø A 292 / D 22
320 d	**(1)** **(ex.) (1)**	**16503** **16503**	23794 - 20,3 23794 - 20,3	**24469** **24468**	Ø A 330 / D 24 Ø A 300 / D 24
320 i (mot.) N46 **/ 320 si**	**(2)** **(ex.) (2)**	**16503** **16531**	23794 - 20,3 21933 - 17,0	**24468** **23536**	Ø A 300 / D 24 Ø A 292 / D 22
323 i (mot.) N52		**16503**	23794 - 20,3	**24468**	Ø A 300 / D 24
325 i / xi (mot.) N52	**(2)** **(ex.) (2)**	**16503** **16503**	23794 - 20,3 23794 - 20,3	**24469** **24468**	Ø A 330 / D 24 Ø A 300 / D 24
325 d		**16503**	23794 - 20,3	**24469**	Ø A 330 / D 24
328 i	→ 09/07 09/07 →	- **16503**	- 23794 - 20,3	**24468** -	Ø A 300 / D 24 -
330 d / i / xd / xi (mot.) N52 / N	**(ex.) (2)**	**16503**	23794 - 20,3	**24469**	Ø A 330 / D 24
3'er touring (E 91) (2005 →)					
318 d / i		**16503**	23794 - 20,3	**24468**	Ø A 300 / D 24
320 d	**(1)** **(ex.) (1)**	**16503** **16503**	23794 - 20,3 23794 - 20,3	**24469** **24468**	Ø A 330 / D 24 Ø A 300 / D 24
320 i		**16503**	23794 - 20,3	**24468**	Ø A 300 / D 24
323 i **(mot.)** N52		**16503**	23794 - 20,3	**24468**	Ø A 300 / D 24
325 i **(mot.)** N52	**(2)** **(ex.) (2)**	**16503** **16503**	23794 - 20,3 23794 - 20,3	**24469** **24468**	Ø A 330 / D 24 Ø A 300 / D 24
325 d / xi **(mot.)** N52 / N52N		**16503**	23794 - 20,3	**24469**	Ø A 330 / D 24
330 d / i / xd / xi	→ 09/07	**16503**	23794 - 20,3	**24469**	Ø A 330 / D 24

(1) nur Behördenfahrzeuge / only Authorities Vehicles
(2) erhöhte Nutzlast / increased Payload

Die von uns gelieferten Produkte sind ausschließlich dem bestimmungsgemäßen Gebrauch zuzuführen. / The products delivered by us are to be put exclusively to the intended use.

			B S	WVA - No.		
3'er Cabrio (E 93) (2007 →)						
325 i	**(mot.)** N53		**16503**	23794 - 20,3	**24469**	Ø A 330 / D 24
330 i	**(mot.)** N52N		**16503**	23794 - 20,3	**24469**	Ø A 330 / D 24
3'er Coupé (E 92) (2006 →)						
320 d / i	**(mot.)** N43 / N46N		-	-	**24468**	Ø A 300 / D 24
323 i		→ 09/07	**16503**	23794 - 20,3	**24468**	Ø A 300 / D 24
325 d			**16503**	23794 - 20,3	**24469**	Ø A 330 / D 24
325 i / xi		→ 09/07	**16503**	23794 - 20,3	**24469**	Ø A 330 / D 24
330 i / xi		→ 09/07	**16503**	23794 - 20,3	**24469**	Ø A 330 / D 24
5'er (E 28) (1980 → 1987)						
518 / 518 i		**(ex.)** ABS		**16026**	20757 - 19,8	-	-
		ABS		**16026**	20757 - 19,8	**04440**	Ø A 284 / D 22
520 i	80 → 09/84	**(ex.)** ABS		**16026**	20757 - 19,8	-	-
	09/84 → 87	**(ex.)** ABS		**16026**	20757 - 19,8	**04440**	Ø A 284 / D 22
		ABS		**16026**	20757 - 19,8	**04440**	Ø A 284 / D 22
524 d				**16026**	20757 - 19,8	**04440**	Ø A 284 / D 22
524 td	80 → 09/84	**(ex.)** ABS		**16026**	20757 - 19,8	-	-
	09/84 → 87	**(ex.)** ABS		**16026**	20757 - 19,8	**04440**	Ø A 284 / D 22
		ABS		**16026**	20757 - 19,8	**04440**	Ø A 284 / D 22
525 e / 525 i				**16026**	20757 - 19,8	**04440**	Ø A 284 / D 22
528 i		80 → 07/84		**16026**	20757 - 19,8	**04440**	Ø A 284 / D 22
		07/84 → 87		**16026**	20757 - 19,8	-	-
535 i / M 535 i				**16026**	20757 - 19,8	-	-

BMW

		B S		WVA - No.		
5'er (E 34) (1987 → 1996)						
518 g / 518 i			**16000**	20968 - 20,0	**01716**	Ø A 302 / D 12
520 i	Limousine		**16000**	20968 - 20,0	**01716**	Ø A 302 / D 12
	Touring		**16000**	20968 - 20,0	**04438**	Ø A 302 / D 22
524 td			**16000**	20968 - 20,0	**01716**	Ø A 302 / D 12
525 i			**16000**	20968 - 20,0	**04438**	Ø A 302 / D 22
525 ix			**16000**	20968 - 20,0	-	-
525 td / 525 tds	Limousine		**16000**	20968 - 20,0	**01716**	Ø A 302 / D 12
	Touring		**16000**	20968 - 20,0	**04438**	Ø A 302 / D 22
530 i / 535 i			**16000**	20968 - 20,0	**04438**	Ø A 302 / D 22
540 i			**16000**	20968 - 20,0	**01714**	Ø A 302 / D 28
M5 3.6			**16000**	20968 - 20,0	-	-
5'er (E 39) (1995 → 2004)						
520 d			**16349**	21676 - 20,0	**10753**	Ø A 296 / D 22
520 i / 523 i	→ 11/96		**16217**	21990 - 20,0	**10753**	Ø A 296 / D 22
	11/96 →		**16349**	21676 - 20,0	**10753**	Ø A 296 / D 22
525 d / 525 i			**16349**	21676 - 20,0	**10753**	Ø A 296 / D 22
525 td / 525 tds	→ 11/96		**16217**	21990 - 20,0	**10753**	Ø A 296 / D 22
	11/96 →		**16349**	21676 - 20,0	**10753**	Ø A 296 / D 22
528 i	→ 11/96		**16217**	21990 - 20,0	**10753**	Ø A 296 / D 22
	11/96 →		**16349**	21676 - 20,0	**10753**	Ø A 296 / D 22

Die von uns gelieferten Produkte sind ausschließlich dem bestimmungsgemäßen Gebrauch zuzuführen. / The products delivered by us are to be put exclusively to the intended use.

		B S	WVA - No.		
5'er (E 39) (1995 → 2004)					
530 d	→ 09/00	**16349**	21676 - 20,0	**10753**	Ø A 296 / D 22
	09/00 →	**16345**	21486 - 19,0	**18557**	Ø A 324 / D 30
530 i		**16345**	21486 - 19,0	**18557**	Ø A 324 / D 30
535 i	→ 09/97	**16217**	21990 - 20,0	**10753**	Ø A 296 / D 22
	09/97 → 03/00	**16345**	21486 - 19,0	**10751**	Ø A 324 / D 30
	03/00 →	**16345**	21486 - 19,0	**18557**	Ø A 324 / D 30
540 i	→ 03/00	**16345**	21486 - 19,0	**10751**	Ø A 324 / D 30
	03/00 →	**16345**	21486 - 19,0	**18557**	Ø A 324 / D 30
5'er (E 60) (2003 →)					
520 d	**(1)**	**16503**	23347 - 20,0	**24342**	Ø A 310 / D 24
	(2)	**16433**	23312 - 20,3	**24343**	Ø A 324 / D 30
520 i	MAN	**16503**	23347 - 20,0	**24342**	Ø A 310 / D 24
	AUT	**16433**	23312 - 20,3	**24343**	Ø A 324 / D 30
523 i	**(1)**	**16503**	23347 - 20,0	**24342**	Ø A 310 / D 24
	(2)	**16433**	23312 - 20,3	**24343**	Ø A 324 / D 30
525 d/i	**(1)**	**16503**	23347 - 20,0	**24342**	Ø A 310 / D 24
	(2)	**16433**	23312 - 20,3	**24343**	Ø A 324 / D 30
525 i / xi	**(mot.)** N52	**16433**	23312 - 20,3	**24343**	Ø A 324 / D 30
530 d / xd	**(mot.)** M57 / N / N2 **(2)**	**16433**	23312 - 20,3	**24466**	Ø A 348 / D 30
	(mot.) M57 / N / N2 **(1)**	**16433**	23312 - 20,3	**24343**	Ø A 324 / D 30

(1) außer Behördenfahrzeuge / except Authorities Vehicles
(2) nur Behördenfahrzeuge / only Authorities Vehicles

BMW

			B S	WVA - No.		
5'er (E 60) (2003 →)						
530 i (ex.) xi	**(mot.)** M54 / N52			**16433**	23312 - 20,3	-	-
xi	**(mot.)** M54 / N52	**(1)**		**16433**	23312 - 20,3	**24343**	Ø A 324 / D 30
	(mot.) N52	**(2)**		**16433**	23312 - 20,3	**24466**	Ø A 348 / D 30
540 i				**16433**	23312 - 20,3	**24466**	Ø A 348 / D 30
545 i				**16433**	23312 - 20,3	**24666**	Ø A 348 / D 30
550 i				**16433**	23312 - 20,3	**24666**	Ø A 348 / D 30
5'er (E 61) (2004 →)						
520 d		**(1)**		**16503**	23347 - 20,0	**24342**	Ø A 310 / D 24
		(2)		-	-	**24343**	Ø A 324 / D 30
523 i		**(1)**		**16503**	23347 - 20,0	**24342**	Ø A 310 / D 24
		(2)		**16433**	23312 - 20,3	**24343**	Ø A 324 / D 30
525 d		**(1)**		**16503**	23347 - 20,0	**24342**	Ø A 310 / D 24
525 i	**(mot.)** M54	**(1)**		**16503**	23347 - 20,0	**24342**	Ø A 310 / D 24
	(mot.) N52			**16433**	23312 - 20,3	**24343**	Ø A 324 / D 30
530 i				**16433**	23312 - 20,3	**24343**	Ø A 324 / D 30
xi				-	-	**24343**	Ø A 324 / D 30
530 d	**(mot.)** M57 N / N2	**(1)**		**16433**	23312 - 20,3	**24343**	Ø A 324 / D 30
	(mot.) M57 N / N2	**(2)**		**16433**	23312 - 20,3	**24466**	Ø A 348 / D 30
545 i				**16433**	23312 - 20,3	**24466**	Ø A 348 / D 30
550 i				**16433**	23312 - 20,3	**24466**	Ø A 348 / D 30
6'er (E 24) (1975 → 1989)						
628 CSi		05/82 → 89		**16026**	20757 - 19,8	-	-
635 CSi		05/82 → 89		**16026**	20757 - 19,8	-	-

(1) außer Behördenfahrzeuge / except Authorities Vehicles
(2) nur Behördenfahrzeuge / only Authorities Vehicles

Die von uns gelieferten Produkte sind ausschließlich dem bestimmungsgemäßen Gebrauch zuzuführen. / The products delivered by us are to be put exclusively to the intended use.

		B S	WVA - No.		
6'er (E 63/64) Coupe / Cabrio (2004 →)					
630 i / iC		**16433**	23312 - 20,3	**24343**	Ø A 324 / D 30
645 i / iC		**16433**	23312 - 20,3	**24466**	Ø A 348 / D 30
7'er (E 32) (1985 → 1994)					
730 i	→ 11/87 11/87 → 94	**16000** **16000**	20968 - 20,0 20968 - 20,0	**01714** **04438**	Ø A 302 / D 28 Ø A 302 / D 22
730 iL	**(mot.)** M30 **(mot.)** M60	**16000** **16000**	20968 - 20,0 20968 - 20,0	**01714** **04438**	Ø A 302 / D 28 Ø A 302 / D 22
735 i / 735 iL		**16000**	20968 - 20,0	**01714**	Ø A 302 / D 28
740 i / 740 iL		**16000**	20968 - 20,0	**01714**	Ø A 302 / D 28
750 i / 750 iL	→ 08/90 08/90 → 94	**16000** -	20968 - 20,0 -	**01714** **10751**	Ø A 302 / D 28 Ø A 324 / D 30
7'er (E 38) (1993 → 2001)					
725 tds		**16109**	21471 - 17,0	**10752**	Ø A 316 / D 28
728 i / 728 iL		**16109**	21471 - 17,0	**10752**	Ø A 316 / D 28
730 d		**16109**	21471 - 17,0	**10752**	Ø A 316 / D 28
735 i / 735 iL		**16109**	21471 - 17,0	**10752**	Ø A 316 / D 28
740 d		**16366**	21484 - 20,5	**18553**	Ø A 334 / D 32
740 i / 740 iL		**16345**	21486 - 19,0	**10751**	Ø A 324 / D 30
750 i / 750 iL		**16366**	21484 - 20,5	**18553**	Ø A 334 / D 32

BMW

		B S	WVA - No.		
7'er (E 65) (2000 →)					
730 i		**16433**	23312 - 20,3	-	-
730 d		**16433**	23312 - 20,3	**24466**	Ø A 348 / D 30
735 i		**16433**	23312 - 20,3	-	-
740 d		**16433**	23312 - 20,3	**24466**	Ø A 348 / D 30
740 i		**16433**	23312 - 20,3	**24466**	Ø A 348 / D 30
745 d	**(ex.)** ABS	**16519** **16433**	- 23312 - 20,3	- **24466**	- Ø A 348 / D 30
745 i		**16433**	23312 - 20,3	**24466**	Ø A 348 / D 30
750 i		**16433**	23312 - 20,3	**24466**	Ø A 348 / D 30
760 i	ABS **(ex.)** ABS	**16433** **16519**	23312 - 20,3 -	**24466** -	Ø A 348 / D 30 -
730 Ld		**16433**	23312 - 20,3	**24466**	Ø A 348 / D 30
730 Li		**16433**	23312 - 20,3	-	-
735 Li		**16433**	23312 - 20,3	-	-
740 Li		**16433**	23312 - 20,3	**24466**	Ø A 348 / D 30
745 Li		**16433**	23312 - 20,3	**24466**	Ø A 348 / D 30
750 Li		**16433**	23312 - 20,3	**24466**	Ø A 348 / D 30
760 Li	ABS **(ex.)** ABS	**16433** **16519**	23312 - 20,3 -	**24466** -	Ø A 348 / D 30 -
X3 (E83) (2004 →)					
2.0 d/i / 2.5 i / 3.0 d/i		**16442**	23183 - 20,3	**24794**	Ø A 325 / D 25
X5 (E53) (2000 → 2006)					
3.0 d/i / 4.4 i	07/00 → 10/03	**16345**	21486 - 19,0	**21177**	Ø A 332 / D 30
4.6 iS / 4.8 i / iS		**16501**	23894 - 20,8	**24801**	Ø A 356 / D 36

Die von uns gelieferten Produkte sind ausschließlich dem bestimmungsgemäßen Gebrauch zuzuführen. / The products delivered by us are to be put exclusively to the intended use.

			B S	WVA - No.		
Z1 (1988 → 1991)						
alle / all				**16197**	21172 - 17,0	**04059**	Ø A 260 / D 22
Z3 (1994 → 2003)						
1.8				**16002**	21292 - 17,5	**01715**	Ø A 286 / D 12
1.9				**16002**	21292 - 17,5	**01715**	Ø A 286 / D 12
2.0				**16343**	21924 - 17,5	**01718**	Ø A 286 / D 22
2.2				**16343**	21924 - 17,5	**01718**	Ø A 286 / D 22
2.8				**16343**	21924 - 17,5	**01718**	Ø A 286 / D 22
3.0				**16343**	21924 - 17,5	**12323**	Ø A 300 / D 22
Z4 Cabrio / Roadster (E85) (2003 →)						
2.0				**16343**	21924 - 17,5	-	-
2.2	**(mot.)** M54	→ 02/04		**16343**	21924 - 17,5	**01718**	Ø A 286 / D 22
2.5 (ex.) si **si**	**(mot.)** M54 **(mot.)** N52	→ 02/04		**16343** **16343**	21924 - 17,5 21924 - 17,5	**01718** -	Ø A 286 / D 22 -
2.8		→ 02/04 03/04 →		**16343** **16343**	21924 - 17,5 21924 - 17,5	**01718** -	Ø A 286 / D 22 -
3.0 (ex.) si				**16343**	21924 - 17,5	-	-
Z4 Coupé (E86) (2003 →)						
3.0 si				**16442**	21183 - 20,3	-	-
Z8 (2001 → 2003)						
alle / all				**16366**	21484 - 20,5	-	-

CHEVROLET/DAEWOO

		B S	WVA - No.		
Espero (1993 → 1999)					
alle / all			**16339**	21201 - 17,3	**05179**	Ø A 256 / D 24
Lanos (1997 →)					
1.4	**(ch.)** → 447433 **(ch.)** 447434 →		**16055** -	21311 - 16,5 / 17,3 -	**02806** **02806**	Ø A 236 / D 20 Ø A 236 / D 20
1.5	**(ch.)** → 447433 **(ch.)** 447434 →		**16055** -	21311 - 16,5 / 17,3 -	**02806** **02806**	Ø A 236 / D 20 Ø A 236 / D 20
1.6 16V	**(ch.)** → 447433 **(ch.)** 447434 →		**16339** -	21201 - 17,3 -	**05179** **05179**	Ø A 256 / D 24 Ø A 256 / D 24
Leganza (1997 → 2002)					
alle / all			**16510**	23284 - 16,8	**23539**	Ø A 256 / D 24
Matiz (1998 →)					
alle / all			**16341**	23241 - 15,4	**17509**	Ø A 236 / D 12,5
Nexia (1995 → 1998)					
1.5 8V			**16055**	21311 - 16,5 / 17,3	**02806**	Ø A 236 / D 20
1.5 16V			**16339**	21201 - 17,3	**05179**	Ø A 256 / D 24
Nubira (1997 →)					
alle / all			-	-	**23541**	Ø A 255 / D 24

Die von uns gelieferten Produkte sind ausschließlich dem bestimmungsgemäßen Gebrauch zuzuführen. / The products delivered by us are to be put exclusively to the intended use.

AX
(1986 → 1998)

		B S		WVA - No.		
3 - loch / hole	**(ch.)** → O 5089	ATE	-	-	**10318**	Ø A 238 / D 8
(ex.) GT	**(ch.)** O 5090 →	ATE	**16368**	21179 - 17,0 / 17,8	**10318**	Ø A 238 / D
		Bendix	**16291**	21061 - 18,0	-	-
4 - loch / hole			-	-	**10316**	Ø A 247 / D 20,4

Berlingo
(1996 → 2002)

alle / all	**(ch.)** O 9128 FL →	Bosch	**16432**	23599 - 18,8	**21120**	Ø A 266 / D 22
	(ch.) O 9128 FV →	Bosch	**16432**	23599 - 18,8	**21120**	Ø A 266 / D 22
			16237	23124 - 19,0	**17822**	Ø A 266 / D 13
			16237	23124 - 19,0	**10321**	Ø A 266 / D 20,5

Berlingo II
(2002 →)

alle / all	**(ex.)** ESP		**16432**	23599 - 18,8	**21120**	Ø A 266 / D 22
1.6 16V	ESP		**16237**	23124 - 19,0	**21121**	Ø A 283 / D 26
2.0 HDi 90	ESP		**16237**	23124 - 19,0	**21121**	Ø A 283 / D 26

BX
(1982 → 1993)

alle / all			-	-	**10317**	Ø A 266 / D 10
			-	-	**10321**	Ø A 266 / D 20,5

C 1
(2005 →)

alle / all		Bosch	**16589**	23959 - 17,0	-	-

CITROEN

			B S	WVA - No.		
C 2 (2003 →)						
1.1	**(ch.)** → O 10800		Lucas	**16590**	23407 - 19,0	**17822**	Ø A 266 / D 13
1.4	**(ch.)** → O 10800		Lucas	**16590**	23407 - 19,0	**21120**	Ø A 266 / D 22
1.4 HDi	**(ch.)** → O 10800		Lucas	**16590**	23407 - 19,0	**21120**	Ø A 266 / D 22
	(ch.) → O 10800		Lucas	**16591**	23409 - 19,0	**21120**	Ø A 266 / D 22
	(ch.) O 10801 →			**16432**	23599 - 18,8	**21120**	Ø A 266 / D 22
1.4 16V	**(ch.)** → O 11073		Lucas	**16591**	23409 - 19,0	**21120**	Ø A 266 / D 22
1.6 16V	**16“**	**(mot.)** TU5JP4 **(ch.)** → O 10800		**16591**	23599 - 18,8	**21120**	Ø A 266 / D 22
	16“	**(mot.)** TU5JP4 **(ch.)** O 10801 →		**16432**	23599 - 18,8	**21120**	Ø A 266 / D 22
		(mot.) TU5JP4S		**16432**	23599 - 18,8	**21120**	Ø A 266 / D 22
C 3 (2002 →)						
1.1	**(ch.)** → O 10864	→ 09/05	Lucas	**16590**	23407 - 19,0	**17822**	Ø A 266 / D 13
	(ch.) → O 10800	09/05 →	Lucas	**16590**	23407 - 19,0	**17822**	Ø A 266 / D 13
1.4	**(ch.)** → O 10864	→ 09/05	Lucas	**16590**	23407 - 19,0	**17822**	Ø A 266 / D 13
	(ch.) → O 10800	09/05 →	Lucas	**16590**	23407 - 19,0	**17822**	Ø A 266 / D 13
1.4 16V		→ 09/05	Lucas	**16591**	23409 - 19,0	**21120**	Ø A 266 / D 22
	15“	09/05 → **(ch.)** → O 11073	Lucas	**16591**	23409 - 19,0	**21120**	Ø A 266 / D 22
1.4 HDi	**(ch.)** → O 10864	→ 09/05	Lucas	**16590**	23407 - 19,0	**17822**	Ø A 266 / D 13
	(ch.) → O 10800	09/05 →	Lucas	**16590**	23407 - 19,0	**17822**	Ø A 266 / D 13
1.4 16V HDi			Lucas	**16591**	23409 - 19,0	**21120**	Ø A 266 / D 22
1.6 16V	**(ex.) 15“**	**(ch.)** → O 11101	Lucas	**16591**	23409 - 19,0	**21120**	Ø A 266 / D 22
	15“	09/05 → **(ch.)** → O 11073	Lucas	**16591**	23409 - 19,0	**21120**	Ø A 266 / D 22
	AUT			-	-	**21121**	Ø A 283 / D 26
1.6 16V HDi (66KW)	**(ex.) 15“**		Lucas	**16591**	23409 - 19,0	**21121**	Ø A 283 / D 26
	15“	09/05 → **(ch.)** → O 11073	Lucas	**16591**	23409 - 19,0	**21121**	Ø A 283 / D 26
1.6 16V HDi (80KW)				-	-	**21120**	Ø A 266 / D 22
C 3 Pluriel (2003 →)						
1.4	**(ch.)** → O 11073		Lucas	**16591**	23409 - 19,0	**21120**	Ø A 266 / D 22
1.4 HDi	**(ch.)** → O 11073		Lucas	**16591**	23409 - 19,0	**21120**	Ø A 266 / D 22
1.6 16V	**(ch.)** → O 11073		Lucas	**16591**	23409 - 19,0	**21120**	Ø A 266 / D 22

Die von uns gelieferten Produkte sind ausschließlich dem bestimmungsgemäßen Gebrauch zuzuführen. / The products delivered by us are to be put exclusively to the intended use.

C 4
(2004 →)

			B S	WVA - No.		
1.4 16V	ESP **(ch.)** → O 10550		Bosch	**16422**	23600 - 19,4	**21121**	Ø A 283 / D 26
	ESP **(ch.)** O 10551 →			**16432**	23599 - 18,8	**21120**	Ø A 266 / D 22
	(ex.) ESP			**16432**	23599 - 18,8	**21120**	Ø A 266 / D 22
1.6 16V	ESP **(ch.)** → O 10550		Bosch	**16422**	23600 - 19,4	**21121**	Ø A 283 / D 26
	ESP **(ch.)** O 10551 →			**16432**	23599 - 18,8	-	-
	(ex.) ESP	**(ch.)** O 10073 88 →		**16432**	23599 - 18,8	**21120**	Ø A 266 / D 22
	AUT			-	-	**21121**	Ø A 283 / D 26
1.6 HDi	**(mot.)** DV6TED4		Bosch	**16422**	23600 - 19,4	**21121**	Ø A 283 / D 26
	(mot.) DV6ATED4 **(ex.)** ESP			**16432**	23599 - 18,8	**21120**	Ø A 266 / D 22
	(mot.) DV6ATED4 ESP **(ch.)** → O 10550		Bosch	**16422**	23600 - 19,4	**21121**	Ø A 283 / D 26
	(mot.) DV6ATED4 ESP **(ch.)** O 10551 →			**16432**	23599 - 18,8	**21120**	Ø A 266 / D 22
2.0 16V			Bosch	**16422**	23600 - 19,4	**21121**	Ø A 283 / D 26
2.0 HDi	**(mot.)** DW10ATED	**(ch.)** O 1101877 →		-	-	**21121**	Ø A 283 / D 26

C 4 Picasso
(2006 →)

1.8 16V		-	-	**21121**	Ø A 283 / D 26
2.0 HDi	**(mot.)** DV6TED4	-	-	**21121**	Ø A 283 / D 26

C 5
(2001 →)

1.8 16V	Limousine	Bosch	**16416**	23276 - 17,0	**21120**	Ø A 266 / D 22
1.8 16V	Break	Bosch	**16417**	23277 - 17,8	**21121**	Ø A 283 / D 26
2.0 16V		Bosch	**16417**	23277 - 17,8	**21121**	Ø A 283 / D 26
2.0 HDi		Bosch	**16417**	23277 - 17,8	**21121**	Ø A 283 / D 26
2.0 16V HPI		Bosch	**16417**	23277 - 17,8	**21121**	Ø A 283 / D 26
2.2 HDi		Bosch	**16419**	23273 - 17,8	**22923**	Ø A 288 / D 28
3.0 V6		Bosch	**16419**	23273 - 17,8	**22923**	Ø A 288 / D 28

CITROEN

	B S		WVA - No.		
C 8 (2002 →)					
2.0 16V		-	-	**22403**	Ø A 288 / D 28
2.0 HDi		-	-	**22403**	Ø A 288 / D 28
2.2		-	-	**22403**	Ø A 288 / D 28
2.2 HDi		-	-	**22403**	Ø A 288 / D 28
C 15 (1984 → 1998)					
4 - loch / hole	Bosch Girling	**16291** **16242**	21061 - 18,0 20923 - 17,5	**10314** **10314**	Ø A 247 / D 10 Ø A 247 / D 10
C 25 (1982 → 1994)					
alle / all (ex.) 1,8t 1,8t		**16051** **16049**	20741 - 19,0 21205 - 19,5	**07922** **07899**	Ø A 256 / D 16 Ø A 290 / D 16
Evasion (1994 → 2002)					
alle / all	Bendix Girling	**16225** **16224**	23042 - 18,5 21801 - 19,0	**12036** **12037**	Ø A 257,4 / D 20 Ø A 281 / D 26
Jumper (1994 →)					
alle / all (ex.) 1,8t (ex.) 1,8t		**16240** **16240**	21627 - 19,5 21627 - 19,5	**10563** **10564**	Ø A 280 / D 18 Ø A 280 / D 24
alle / all 1,8t		**16069**	21629 - 19,5	**10565**	Ø A 300 / D 24
Jumpy (1994 → 2002)					
alle / all	Bendix Girling	**16225** **16224**	23042 - 18,5 21801 - 19,0	**12036** **12037**	Ø A 257,4 / D 20 Ø A 281 / D 26

Die von uns gelieferten Produkte sind ausschließlich dem bestimmungsgemäßen Gebrauch zuzuführen. / The products delivered by us are to be put exclusively to the intended use.

		B S		WVA - No.	
Saxo (1996 →)					
3 - loch/hole			**16243**	21667 - 17,3	**10318**	Ø A 238 / D 8
4 - loch/hole	Benzin **(ex.)** ABS		**16291**	21061 - 18,0	**10314**	Ø A 247 / D 10
	Benzin ABS		**16192**	21061 - 18,0	**10314**	Ø A 247 / D 10
	Diesel		**16192**	21061 - 18,0	**10314**	Ø A 247 / D 10
		ATE	**16238**	21827 - 17,0	**10316**	Ø A 247 / D 20,4
Visa (1984 → 1991)						
4 - loch/hole			-	-	**10314**	Ø A 247 / D 10
			-	-	**10315**	Ø A 247 / D 20,5

CITROEN

Xantia
(1992 → 2001)

				B S	WVA - No.	
1.6				**16413**	21631 - 17,0	**10321**	Ø A 266 / D 20,5
1.8	Limousine			**16413**	21631 - 17,0	**10321**	Ø A 266 / D 20,5
	Break	**(ex.)** ABS		**16413**	21631 - 17,0	**10321**	Ø A 266 / D 20,5
	Break	ABS	**(ch.)** → O 7482	-	-	-	-
	Break	ABS	**(ch.)** O 7483 →	**16413**	21631 - 17,0	**10321**	Ø A 266 / D 20,5
1.8 16V				**16413**	21631 - 17,0	**10321**	Ø A 266 / D 20
1.9 D			Limousine	**16413**	21631 - 17,0	**10321**	Ø A 266 / D 20
			Break	**16415**	21632 - 16,0	-	-
1.9 TD	MAN		Limousine	**16413**	21631 - 17,0	**10321**	Ø A 266 / D 20
	MAN		Break	**16415**	21632 - 16,0	-	-
	AUT			**16414**	23135 - 18,0	**22923**	Ø A 288 / D 28
2.0				**16415**	21632 - 16,0	-	-
2.0 16V	Limousine		**(1)**	**16415**	21632 - 16,0	-	-
	Limousine	**(ch.)** → O 8000	**(2)**	-	-	**10679**	Ø A 283 / D 26,5
	Limousine	**(ch.)** O 8001 →	**(2)**	**16414**	23135 - 18,0	-	-
	Limousine Activa	**(ch.)** O 8001 →		-	-	**22923**	Ø A 288 / D 28
	Break			**16415**	21632 - 16,0	-	-
2.0 HDi 90			Limousine	**16413**	21631 - 17,0	**10321**	Ø A 266 / D 20
			Break	**16415**	21632 - 16,0	-	-
2.0 HDi 109				**16414**	23135 - 18,0	**22923**	Ø A 288 / D 28
2.0 Turbo		**(ch.)** → O 8000		-	-	**10679**	Ø A 283 / D 26,5
		(ch.) O 8001 →		**16414**	23135 - 18,0	**22923**	Ø A 288 / D 28
2.1 TD		**(ch.)** → O 8000		-	-	**10679**	Ø A 283 / D 26,5
		(ch.) O 8001 →		**16414**	23135 - 18,0	**22923**	Ø A 288 / D 28
3.0 24V				-	-	**22923**	Ø A 288 / D 28

(1) ohne aktive Stabilisatorregelung
without active stabilizer control
sans régulation active de stabilisateur
sin regulación de la barra estabilizadora activa
senza regolazione stabilizzatore attivada

(2) mit aktiver Stabilisatorregelung
with active stabilizer control
avec régulation active de stabilisateur
con regulación de la barra estabilizadora activada
con regolazione stabilizzatore attiva

Die von uns gelieferten Produkte sind ausschließlich dem bestimmungsgemäßen Gebrauch zuzuführen. / The products delivered by us are to be put exclusively to the intended use.

			B S		WVA - No.		
Xsara (1997 →)							
1.4 i	→ 09/00	**(ex.)** ABS	Bosch	-	-	**11105**	Ø A 247 / D 13
	→ 09/00	ABS	ATE	**16238**	21827 - 17,0	**10316**	Ø A 247 / D 20,4
	10/00 →			**16432**	23599 - 18,8	**21120**	Ø A 266 / D 22
1.4 HDi				**16432**	23599 - 18,8	-	-
1.5 D		**(ex.)** ABS	Bosch	**16226**	23205 - 18,0	**11105**	Ø A 247 / D 13
		ABS	ATE	**16238**	21827 - 17,0	**10316**	Ø A 247 / D 20,4
1.6			ATE	**16238**	21827 - 17,0	**10316**	Ø A 247 / D 20,4
1.6 16V			Bosch	**16432**	23599 - 18,8	**21120**	Ø A 266 / D 22
1.8			ATE	**16238**	21827 - 17,0	**10316**	Ø A 247 / D 20,4
1.8 16V			Bosch	**16364**	23332 - 17,8	**10321**	Ø A 266 / D 20,5
			Lucas	**16237**	23124 - 19,0	**10321**	Ø A 266 / D 20,5
1.8 D			ATE	**16238**	21827 - 17,0	**10316**	Ø A 247 / D 20,4
1.9 D		→ 09/00	ATE	**16238**	21827 - 17,0	**10316**	Ø A 247 / D 20,4
		10/00 →		**16432**	23599 - 18,8	→	
1.9 TD			ATE	**16238**	21827 - 17,0	**10316**	Ø A 247 / D 20,4
2.0 16V	→ 09/00	(97 kW)	Lucas	**16237**	23124 - 19,0	**10321**	Ø A 266 / D 20,5
	→ 09/00	(120 kW)	Girling	**16257**	21674 - 19,0	**10316**	Ø A 247 / D 20,4
	10/00 →	**(ch.)** → O 09184	Girling	**16257**	21674 - 19,0	-	-
	10/00 →	**(ch.)** O 09185 →	Bosch	**16422**	23600 - 19,4	**21121**	Ø A 283 / D 26
2.0 HDi 90		→ 09/00	Bosch	**16364**	23332 - 17,8	**10321**	Ø A 266 / D 20,5
		→ 09/00	Lucas	**16237**	23124 - 19,0	**10321**	Ø A 266 / D 20,5
	10/00 →	**(ch.)** O 09185 →	Bosch	**16432**	25599 - 18,8	**21121**	Ø A 283 / D 26
2.0 HDi 110		**(ch.)** → O 09001	Girling	**16257**	21674 - 19,0	-	-
	10/00 →	**(ch.)** O 09185 →	Bosch	**16422**	23600 - 19,4	**21121**	Ø A 283 / D 26
Xsara Picasso (2000 →)							
alle / all	**(ch.)** O 09128 FV → / O 98210 W →		Bosch	**16432**	23599 - 18,8	**21120**	Ø A 266 / D 22
alle / all	**(ex.)** ESP		Lucas	**16421**	23346 - 19,0	**10321**	Ø A 266 / D 20,5
ESP MAN		**(ch.)** O 9492 →		**16421**	23346 - 19,0	**21121**	Ø A 283 / D 26
ESP AUT		**(ch.)** O 9492 FV → / 9821 UW		**16421**	23346 - 19,0	**21121**	Ø A 283 / D 26

CITROEN

ZX
(1991 → 1997)

		B S		WVA - No.		
1.1			**16291**	21061 - 18,0	**10314**	Ø A 247 / D 10
1.4			**16291**	21061 - 18,0	**10314**	Ø A 247 / D 10
1.4 D			**16291**	21061 - 18,0	**10314**	Ø A 247 / D 10
1.5 D			**16291**	21061 - 18,0	**10314**	Ø A 247 / D 10
1.6			**16369**	21460 - 18,0	**10316**	Ø A 247 / D 20,4
1.8			**16369**	21460 - 18,0	**10316**	Ø A 247 / D 20,4
1.8 16V			**16369**	21460 - 18,0	**10316**	Ø A 247 / D 20,4
1.8 D		Bendix	**16291**	21061 - 18,0	**10314**	Ø A 247 / D 10
		Girling	-	-	**10314**	Ø A 247 / D 10
1.9 D	Limousine	Bendix	**16291**	21061 - 18,0	**10314**	Ø A 247 / D 10
	Limousine	Girling	-	-	**10314**	Ø A 247 / D 10
	Break		**16369**	21460 - 18,0	**10316**	Ø A 247 / D 20,4
1.9 TD			**16369**	21460 - 18,0	**10316**	Ø A 247 / D 20,4
2.0			**16369**	21460 - 18,0	**10316**	Ø A 247 / D 20,4
2.0 16V	110 / 112 kW		**16258**	21208 - 18,6	**10321**	Ø A 266 / D 20,5
	120 kW		**16257**	21674 - 19,0	-	-

Die von uns gelieferten Produkte sind ausschließlich dem bestimmungsgemäßen Gebrauch zuzuführen. / The products delivered by us are to be put exclusively to the intended use.

	B S		WVA - No.		
Logan (2004 →)					
alle / all		**16191**	21463 - 18,0	-	-

FIAT

		B S		WVA - No.		
Barchetta (1995 →)						
alle / all	**(ch.)** → 0000333 **(ch.)** 0000333 → 0026125 **(ch.)** 0026125 →		**16079** - **16091**	20838 - 17,0 - 21927 - 17,6	**10617** **10617** **10617**	Ø A 257,4 / D 20 Ø A 257,4 / D 20 Ø A 257,4 / D 20
Brava / Bravo (1995 → 2001)						
1.2 16V			**16089**	21930 - 17,6	**10618**	Ø A 257,5 / D 11,9
1.4 12V			**16089**	21930 - 17,6	**10618**	Ø A 257,5 / D 11,9
1.6 16V	MAN AUT		**16089** **16091**	21930 - 17,6 21927 - 17,6	**10618** **10617**	Ø A 257,5 / D 11,9 Ø A 257,4 / D 20
1.8 16V			**16091**	21927 - 17,6	**10617**	Ø A 257,4 / D 20
1.9 TD	(55 kW) (74 kW)		**16089** **16091**	21930 - 17,6 21927 - 17,6	**10618** **10617**	Ø A 257,5 / D 11,9 Ø A 257,4 / D 20
1.9 JTD			**16091**	21927 - 17,6	**10617**	Ø A 257,4 / D 20
2.0 20V			**16244**	21636 - 19,0	**18546**	Ø A 284,5 / D 22
Cinquecento (1993 → 1998)						
alle / all	**(ch.)** → 1066590 **(ch.)** 1066591 →		**16082** -	21365 - 16,2 -	**10619** **10619**	Ø A 240,5 / D 10,9 Ø A 240,5 / D 10,9
Coupé (1993 →)						
1.8 16V			**16244**	21636 - 19,0	**12133**	Ø A 284 / D 22
2.0 16V	**(ch.)** → 23589 **(ch.)** 23590 →		**16244** **16239**	21636 - 19,0 21074 - 19,0	**12133** **12133**	Ø A 284 / D 22 Ø A 284 / D 22
2.0 16V Turbo	**(ch.)** → 23589 **(ch.)** 23590 →		**16244** **16239**	21636 - 19,0 21074 - 19,0	**18546** -	Ø A 284,5 / D 22 -
2.0 20V			**16244**	21636 - 19,0	**12133**	Ø A 284 / D 22
2.0 20V Turbo			**16244**	21636 - 19,0	-	-

Die von uns gelieferten Produkte sind ausschließlich dem bestimmungsgemäßen Gebrauch zuzuführen. / The products delivered by us are to be put exclusively to the intended use.

Croma
(1991 → 1996)

			B S	WVA - No.		
1.9 TD			**16079**	20838 - 17,0	-	-
2.0 8V	MAN	**(ex.)** ABS	**16079**	20838 - 17,0	-	-
	MAN	ABS	**16079**	20838 - 17,0	-	-
2.0 8V	AUT		**16079**	20838 - 17,0	-	-
2.0 8V Turbo		→ 11/92	**16079**	20838 - 17,0	-	-
		11/92 → 96	**16239**	21074 - 19,0	**18546**	Ø A 284,5 / D 22
2.0 16V			**16079**	20838 - 17,0	-	-
2.5 TD			**16079**	20838 - 17,0	-	-
2.5 V6			**16239**	21074 - 19,0	**18546**	Ø A 284,5 / D 22

Ducato
(1982 → 1994)

alle / all	**(ex.)**	↓1,8t	**16051**	20741 - 19,0	**07922**	Ø A 256 / D 16
alle / all		↓1,8t	**16049**	21205 - 19,5	**07899**	Ø A 290 / D 16

Ducato
(1994 → 2002)

1.9 D / TD	**(ex.)** ↓1,8t	**(ch.)** → 5782690	**16240**	21627 - 19,5	**10563**	Ø A 280 / D 18
	(ex.) ↓1,8t	**(ch.)** 5782691 →	**16391**	23602 - 19,5	**10563**	Ø A 280 / D 18
	↓1,8t	**(ch.)** → 5788440	**16069**	21629 - 19,5	**10565**	Ø A 300 / D 24
	↓1,8t	**(ch.)** 5788441 →	**16392**	23603 - 19,5	**10565**	Ø A 300 / D 24
2.0	**(ex.)** ↓1,8t		**16240**	21627 - 19,5	**10563**	Ø A 280 / D 18
	↓1,8t		**16069**	21629 - 19,5	**10565**	Ø A 300 / D 24
2.5 D	**(ex.)** ↓1,8t	**(ch.)** → 5782690	**16240**	21627 - 19,5	**10563**	Ø A 280 / D 18
	(ex.) ↓1,8t	**(ch.)** 5782691 →	**16391**	23602 - 19,5	**10563**	Ø A 280 / D 18

FIAT

			B S	WVA - No.		
Ducato (1994 → 2002)						
2.5 D	↓1,8t	**(ch.)** → 5788440		**16069**	21629 - 19,5	**10565**	Ø A 300 / D 24
	↓1,8t	**(ch.)** 5788441 →		**16392**	23603 - 19,5	**10565**	Ø A 300 / D 24
2.5 TD	(ex.) ↓1,8t	**(ch.)** → 5782690		**16240**	21627 - 19,5	**10564**	Ø A 280 / D 24
	(ex.) ↓1,8t	**(ch.)** 5782691 →		**16391**	23601 - 19,5	**10564**	Ø A 280 / D 24
	↓1,8t	**(ch.)** → 5788440		**16069**	21629 - 19,5	**10565**	Ø A 300 / D 24
	↓1,8t	**(ch.)** 5788441 →		**16392**	23602 - 19,5	**10565**	Ø A 300 / D 24
2.8 TD / TDI	(ex.) ↓1,8t	**(ch.)** → 5782690		**16240**	21627 - 19,5	**10564**	Ø A 280 / D 24
	(ex.) ↓1,8t	**(ch.)** 5782691 →		**16391**	23601 - 19,5	**10564**	Ø A 280 / D 24
	↓1,8t	**(ch.)** → 5788440		**16069**	21629 - 19,5	**10565**	Ø A 300 / D 24
	↓1,8t	**(ch.)** 5788441 →		**16392**	23602 - 19,5	**10565**	Ø A 300 / D 24
Fiorino (1988 → 2001)						
alle / all		88 → 92		**16396**	21193 - 18,0	-	-
		93 →		**16397**	21962 - 18,0	-	-
Idea (2004 →)						
1.3 JTD				-	-	**22927**	Ø A 257 / D 22
1.4 16V				-	-	**22927**	Ø A 257 / D 22
Marea (1995 →)						
1.2 16V	Limousine			**16089**	21930 - 17,6	**10618**	Ø A 257,5 / D 11,9
	Station Wagon			**16091**	21927 - 17,6	**10617**	Ø A 257,4 / D 20
1.4 12V	Limousine			**16089**	21930 - 17,6	**10618**	Ø A 257,5 / D 11,9
	Station Wagon			**16091**	21927 - 17,6	**10617**	Ø A 257,4 / D 20

Die von uns gelieferten Produkte sind ausschließlich dem bestimmungsgemäßen Gebrauch zuzuführen. / The products delivered by us are to be put exclusively to the intended use.

			B S		WVA - No.		
Marea (1995 →)							
1.6 16V	Limousine	MAN		**16089**	21930 - 17,6	**10618**	Ø A 257,5 / D 11,9
	Limousine	AUT		**16091**	21927 - 17,6	**10617**	Ø A 257,4 / D 20
	Station Wagon			**16091**	21927 - 17,6	**10617**	Ø A 257,4 / D 20
1.8 16V				**16091**	21927 - 17,6	**10617**	Ø A 257,4 / D 20
1.9 TD	Limousine	(55 kW)		**16089**	21930 - 17,6	**10618**	Ø A 257,5 / D 11,9
	Limousine	(74 kW)		**16091**	21927 - 17,6	**10617**	Ø A 257,4 / D 20
	Station Wagon			**16091**	21927 - 17,6	**10617**	Ø A 257,4 / D 20
1.9 JTD				**16091**	21927 - 17,6	**10617**	Ø A 257,4 / D 20
2.0 20V				**16244**	21636 - 19,0	**18546**	Ø A 284,5 / D 22
2.4 TDS				**16244**	21636 - 19,0	**18546**	Ø A 284,5 / D 22
2.4 JTD				**16244**	21636 - 19,0	**18546**	Ø A 284,5 / D 22
Multipla (1999 →)							
alle / all				**16244**	21636 - 19,0	**12133**	Ø A 284 / D 22
Palio (1998 →)							
1.2 8V	**(ch.)** → 4852974			-	-	-	-
	(ch.) 4852975 →			**16390**	23228 - 17,8	-	-
1.6 16V				**16390**	23228 - 17,8	**10617**	Ø A 257,4 / D 20
1.7 TDS	**(ch.)** → 4852974			-	-	-	-
	(ch.) 4852975 →			**16390**	23228 - 17,8	-	-
Panda (1981 → 2003)							
alle / all		MAN		**16077**	20950 - 18,0	**10616**	Ø A 227,5 / D 10,8
		AUT		-	-	-	Ø A 240,5 / D 12

FIAT

			B S	WVA - No.		
Panda (2003 →)						
alle / all				-	-	**10616**	Ø A 227,5 / D 10,8
Punto 1 (1993 → 1999)						
1.1	**(ex.)** ABS	→ 03/97		**16084**	21436 - 17,0	**10619**	Ø A 240,5 / D 10,9
	(ex.) ABS	03/97 → 99		**16092**	21436 - 17,0	**10619**	Ø A 240,5 / D 10,9
	ABS	→ 03/96		**16079**	20838 - 17,0	**10618**	Ø A 257,5 / D 11,9
	ABS	03/96 → 03/97		**16084**	21436 - 17,0	**10619**	Ø A 240,5 / D 10,9
	ABS	03/97 → 99		**16092**	21436 - 17,0	**10619**	Ø A 240,5 / D 10,9
1.2 8V	MAN **(ex.)** ABS	→ 03/97		**16084**	21436 - 17,0	**10619**	Ø A 240,5 / D 10,9
	MAN **(ex.)** ABS	03/97 → 99		**16092**	21436 - 17,0	**10619**	Ø A 240,5 / D 10,9
	MAN + ABS	→ 03/96		**16079**	20838 - 17,0	**10618**	Ø A 257,5 / D 11,9
	MAN + ABS	03/96 → 03/97		**16084**	21436 - 17,0	**10619**	Ø A 240,5 / D 10,9
	MAN + ABS	03/97 → 99		**16092**	21436 - 17,0	**10619**	Ø A 240,5 / D 10,9
	AUT	→ 03/97		**16079**	20838 - 17,0	**10618**	Ø A 257,5 / D 11,9
	AUT	03/97 → 99		**16093**	21930 - 17,6	**10618**	Ø A 257,5 / D 11,9
1.2 16V				**16093**	21930 - 17,6	**10618**	Ø A 257,5 / D 11,9
1.4 GT		→ 97		**16079**	20838 - 17,0	**10617**	Ø A 257,4 / D 20
		97 → 99		**16372**	21930 - 17,6	**10617**	Ø A 257,4 / D 20
1.6				**16079**	20838 - 17,0	**10618**	Ø A 257,5 / D 11,9
1.7 D	**(ex.)** ABS	→ 03/97		**16084**	21436 - 17,0	**10619**	Ø A 240,5 / D 10,9
	(ex.) ABS	03/97 → 99		**16092**	21436 - 17,0	**10618**	Ø A 257,5 / D 11,9
	ABS	→ 03/96		**16079**	20838 - 17,0	**10618**	Ø A 257,5 / D 11,9
	ABS	03/96 → 03/97		**16084**	21436 - 17,0	**10619**	Ø A 240,5 / D 10,9
	ABS	03/97 → 99		**16092**	21436 - 17,0	**10618**	Ø A 257,5 / D 11,9
1.7 TDS		→ 03/97		**16079**	20838 - 17,0	**10618**	Ø A 257,5 / D 11,9
		03/97 → 99		**16093**	21930 - 17,6	**10618**	Ø A 257,5 / D 11,9

Die von uns gelieferten Produkte sind ausschließlich dem bestimmungsgemäßen Gebrauch zuzuführen. / The products delivered by us are to be put exclusively to the intended use.

		B S		WVA - No.		
Punto 2 (1999 →)						
1.2 8V			**16092**	21436 - 17,0	**10619**	Ø A 240,5 / D 10,9
1.2 16V	MAN AUT		**16093** **16372**	21930 - 17,6 21930 - 17,6	**10618** **10618**	Ø A 257,5 / D 11,9 Ø A 257,5 / D 11,9
1.3 JTD 16V			-	-	**10617**	Ø A 257,4 / D 20
1.4 16V			-	-	**10617**	Ø A 257,4 / D 20
1.8 16V			-	-	**12133**	Ø A 284 / D 22
1.9 D			**16372**	21930 - 17,6	**10618**	Ø A 257,5 / D 11,9
1.9 JTD	(59/63KW) (74KW)		**16372** -	21930 - 17,6 -	**10617** **12133**	Ø A 257,4 / D 20 Ø A 284 / D 22
Scudo (1996 →)						
alle / all		Bendix Lucas	**16225** **16224**	23042 - 18,5 21801 - 19,0	**12036** **12037**	Ø A 257,4 / D 20 Ø A 281 / D 26
Seicento (1998 →)						
alle / all			-	-	**10619**	Ø A 240,5 / D 10,9
Stilo (2001 →)						
1.2 16V	Limousine		**16555**	23706 - 17,8	**22927**	Ø A 257 / D 22
1.4 16V	Limousine		**16555**	23706 - 17,8	**22927**	Ø A 257 / D 22
1.6 16V	Limousine		**16555**	23706 - 17,8	**22927**	Ø A 257 / D 22
1.8 16V	Limousine	Bosch	**16554**	23709 - 18,3	**18546**	Ø A 284 / D 22
1.9 JTD	Limousine	Bosch	**16554**	23709 - 18,3	**18546**	Ø A 284 / D 22

FIAT

			B S	WVA - No.		
Strada (1999 →)						
alle / all				**16371**	20907 - 17,8	**10617**	Ø A 257,4 / D 20
Talento (1986 → 1994)						
alle / all				**16051**	20741 - 19,0	**07922**	Ø A 256 / D 16
Tempra (1990 → 1996)						
1.4 / 1.6	Limousine	MAN	**(ex.)** ABS 90 → 93	**16086**	21100 - 16,8	**10619**	Ø A 240,5 / D 10,9
	Limousine	MAN	**(ex.)** ABS 94 →	**16079**	20838 - 17,0	**10619**	Ø A 240,5 / D 10,9
	Limousine	MAN	ABS	**16079**	20838 - 17,0	**10618**	Ø A 257,5 / D 11,9
	Limousine	AUT		**16079**	20838 - 17,0	**10618**	Ø A 257,5 / D 11,9
	Station Wagon			**16079**	20838 - 17,0	**10618**	Ø A 257,5 / D 11,9
1.8 8V	Limousine			**16079**	20838 - 17,0	**10618**	Ø A 257,5 / D 11,9
	Station Wagon			**16079**	20838 - 17,0	**10617**	Ø A 257,4 / D 20
1.9 D	Limousine	90 → 93		**16079**	20838 - 17,0	**10618**	Ø A 257,5 / D 11,9
	Limousine	94 → 96	**(ex.)** ABS	**16079**	20838 - 17,0	**10619**	Ø A 240,5 / D 10,9
	Limousine	94 → 96	ABS	**16079**	20838 - 17,0	**10618**	Ø A 257,5 / D 11,9
	Station Wagon			**16079**	20838 - 17,0	**10618**	Ø A 257,5 / D 11,9
1.9 TDS	Limousine			**16079**	20838 - 17,0	**10618**	Ø A 257,5 / D 11,9
	Station Wagon			**16079**	20838 - 17,0	**10617**	Ø A 257,4 / D 20
2.0 8V	Limousine			**16079**	20838 - 17,0	**10617**	Ø A 257,4 / D 20
	Station Wagon	**(ex.)** 4x4		**16079**	20838 - 17,0	**10617**	Ø A 257,4 / D 20

Die von uns gelieferten Produkte sind ausschließlich dem bestimmungsgemäßen Gebrauch zuzuführen. / The products delivered by us are to be put exclusively to the intended use.

			B S	WVA - No.		
Tipo (1988 → 1996)						
1.1 / 1.4	**(ex.)** ABS	→ 93		**16086**	21100 - 16,8	**10619**	Ø A 240,5 / D 10,9
	(ex.) ABS	93 →		**16079**	20838 - 17,0	**10619**	Ø A 240,5 / D 10,9
	ABS	88 →		**16079**	20838 - 17,0	**10618**	Ø A 257,5 / D 11,9
1.6	MAN **(ex.)** ABS	→ 93		**16086**	21100 - 16,8	**10619**	Ø A 240,5 / D 10,9
	MAN **(ex.)** ABS	93 →		**16079**	20838 - 17,0	**10619**	Ø A 240,5 / D 10,9
	MAN ABS			**16079**	20838 - 17,0	**10618**	Ø A 257,5 / D 11,9
	AUT			**16079**	20838 - 17,0	**10618**	Ø A 257,5 / D 11,9
1.7 D	**(ex.)** ABS	→ 93		**16086**	21100 - 16,8	**10619**	Ø A 240,5 / D 10,9
	(ex.) ABS	93 →		**16079**	20838 - 17,0	**10619**	Ø A 240,5 / D 10,9
	ABS	→ 93		**16079**	20838 - 17,0	**10618**	Ø A 257,5 / D 11,9
	ABS	94 →		**16079**	20838 - 17,0	**10619**	Ø A 240,5 / D 10,9
1.8 8V				**16079**	20838 - 17,0	**10618**	Ø A 257,5 / D 11,9
1.8 16V				**16079**	20838 - 17,0	**10617**	Ø A 257,4 / D 20
1.9 D	**(ex.)** ABS	→ 93		**16086**	21100 - 16,8	**10619**	Ø A 240,5 / D 10,9
	(ex.) ABS	93 →		**16079**	20838 - 17,0	**10619**	Ø A 240,5 / D 10,9
	ABS	→ 93		**16079**	20838 - 17,0	**10618**	Ø A 257,5 / D 11,9
	ABS	94 →		**16079**	20838 - 17,0	**10619**	Ø A 240,5 / D 10,9
1.9 TD / TDS				**16079**	20838 - 17,0	**10618**	Ø A 257,5 / D 11,9
2.0 8V				**16079**	20838 - 17,0	**10617**	Ø A 257,4 / D 20
2.0 16V				**16239**	21074 - 19,0	**12133**	Ø A 284 / D 22
Ulysse 1 (1996 → 2002)						
alle / all			Bendix	**16225**	23042 - 18,5	**12036**	Ø A 257,4 / D 20
			Lucas	**16224**	21801 - 19,0	**12037**	Ø A 281 / D 26
Ulysse 2 (2002 →)						
2.0 16V				-	-	**22403**	Ø A 285 / D 28
2.0 JTD 16V				-	-	**22403**	Ø A 285 / D 28
2.2 16V				-	-	**22403**	Ø A 285 / D 28
2.2 JTD 16V				-	-	**22403**	Ø A 285 / D 28

FIAT

Uno
(1983 → 1995)

		B S		WVA - No.		
0.9 / 1.0			**16077**	20950 - 18,0	**10616**	Ø A 227,5 / D 10,8
1.1	MAN		**16077**	20950 - 18,0	**10616**	Ø A 227,5 / D 10,8
	AUT		-	-	-	Ø A 240 / D 12
1.3 / 1.3 D			**16077**	20950 - 18,0	**10616**	Ø A 227,5 / D 10,8
1.3 Turbo	**(ex.)** ABS		-	-	-	-
	ABS		**16079**	20838 - 17,0	-	-
1.4	MAN		**16077**	20950 - 18,0	**10616**	Ø A 227,5 / D 10,8
1.4 Turbo	ABS		**16079**	20838 - 17,0	-	-
1.5	MAN		**16077**	20950 - 18,0	**10616**	Ø A 227,5 / D 10,8

Die von uns gelieferten Produkte sind ausschließlich dem bestimmungsgemäßen Gebrauch zuzuführen. / The products delivered by us are to be put exclusively to the intended use.

		B S		WVA - No.		
Cortina 76 / 80 (05/75 → 05/82)						
alle / all	(ex.) i		**16097**	20491 - 15,1	**10690**	Ø A 248 / D 12,7
	i		**16098**	20491 - 15,1	**10690**	Ø A 248 / D 12,7
Cougar 98 (08/98 → 08/00)						
alle / all	(ex.) i		**16202**	21358 - 18,5 / 18,0	**10706**	Ø A 278 / D 24
	i		**16035**	21396 - 18,5 / 18,0	**10706**	Ø A 278 / D 24
Escort 75 (12/74 → 07/80)						
alle / all			**16097**	20491 - 15,1	**10690**	Ø A 247,7 / D 12,7
Escort 81 (08/80 → 01/86)						
1.1	(ex.) i		**16023**	20753 - 18,0	**03169**	Ø A 239,5 / D 10
	i		**16024**	20640 - 18,0	**03169**	Ø A 239,5 / D 10
1.3	(ex.) i		**16023**	20753 - 18,0	**03169**	Ø A 239,5 / D 10
	i		**16024**	20640 - 18,0	**03169**	Ø A 239,5 / D 10
1.4	(ex.) i		**16023**	20753 - 18,0	**03169**	Ø A 239,5 / D 10
	i		**16024**	20640 - 18,0	**03169**	Ø A 239,5 / D 10
1.6	(ex.) i		**16023**	20753 - 18,0	**03167**	Ø A 240 / D 24
	i		**16024**	20640 - 18,0	**03167**	Ø A 240 / D 24
1.6 D	(ex.) i		**16023**	20753 - 18,0	**03169**	Ø A 238 / D 10
	i		**16024**	20640 - 18,0	**03169**	Ø A 238 / D 10
1.6 RS Turbo	(ex.) i		**16023**	20753 - 18,0	**03167**	Ø A 240 / D 24
	i		**16024**	20640 - 18,0	**03167**	Ø A 240 / D 24
1.6 XR3 i	(ex.) i		**16023**	20753 - 18,0	**03167**	Ø A 240 / D 24
	i		**16024**	20640 - 18,0	**03167**	Ø A 240 / D 24
RS 1600 i	(ex.) i		**16023**	20753 - 18,0	**03167**	Ø A 240 / D 24
	i		**16024**	20640 - 18,0	**03167**	Ø A 240 / D 24

FORD

B S

WVA - No.

Escort 86
(01/86 → 08/90)

1.1	**(ex.)** ABS	**(ex.)**		**16023**	20753 - 18,0	**03169**	Ø A 239,5 / D 10
	(ex.) ABS			**16024**	20640 - 18,0	**03169**	Ø A 239,5 / D 10
	ABS	**(ex.)**		**16023**	20753 - 18,0	**03167**	Ø A 240 / D 24
	ABS			**16024**	20640 - 18,0	**03167**	Ø A 240 / D 24
1.3	**(ex.)** ABS	**(ex.)**		**16023**	20753 - 18,0	**03169**	Ø A 239,5 / D 10
	(ex.) ABS			**16024**	20640 - 18,0	**03169**	Ø A 239,5 / D 10
	ABS	**(ex.)**		**16023**	20753 - 18,0	**03167**	Ø A 240 / D 24
	ABS			**16024**	20640 - 18,0	**03167**	Ø A 240 / D 24
1.4		**(ex.)**		**16023**	20753 - 18,0	**03169**	Ø A 239,5 / D 10
				16024	20640 - 18,0	**03169**	Ø A 239,5 / D 10
1.6		**(ex.)**		**16023**	20753 - 18,0	**03167**	Ø A 240 / D 24
				16024	20640 - 18,0	**03167**	Ø A 240 / D 24
1.6 D	**(ex.)** ABS	**(ex.)**		**16023**	20753 - 18,0	**03169**	Ø A 239,5 / D 10
	(ex.) ABS			**16024**	20640 - 18,0	**03169**	Ø A 239,5 / D 10
	ABS	**(ex.)**		**16023**	20753 - 18,0	**03167**	Ø A 240 / D 24
	ABS			**16024**	20640 - 18,0	**03167**	Ø A 240 / D 24
1.6 RS Turbo		**(ex.)**		**16023**	20753 - 18,0	**03167**	Ø A 240 / D 24
				16024	20640 - 18,0	**03167**	Ø A 240 / D 24
1.6 XR3 i		**(ex.)**		**16023**	20753 - 18,0	**03167**	Ø A 240 / D 24
				16024	20640 - 18,0	**03167**	Ø A 240 / D 24
1.8 D		**(ex.)**		**16023**	20753 - 18,0	**03167**	Ø A 240 / D 24
				16024	20640 - 18,0	**03167**	Ø A 240 / D 24

Escort 91
(08/90 → 01/95)

1.1				**16038**	21171 - 18,6	**05650**	Ø A 239,5 / D 10
1.3	Cabrio	**(ex.)** ABS		**16038**	21171 - 18,6	**05650**	Ø A 239,5 / D 10
	Cabrio	ABS		**16039**	23300 - 18,6	**05649**	Ø A 239,5 / D 20
	Limousine	**(ex.)** ABS		**16038**	21171 - 18,6	**05650**	Ø A 239,5 / D 10
	Limousine	ABS		**16039**	23300 - 18,6	**05649**	Ø A 239,5 / D 20
	Tournier			**16039**	23300 - 18,6	**05649**	Ø A 239,5 / D 20
1.4		**(ex.)** ABS		**16039**	23300 - 18,6	**05649**	Ø A 239,5 / D 20
		ABS		**16038**	21171 - 18,6	**05650**	Ø A 239,5 / D 10
1.6		**(ex.)** ABS		**16039**	23300 - 18,6	**05649**	Ø A 239,5 / D 20
		ABS		**16038**	21171 - 18,6	**05650**	Ø A 239,5 / D 10
1.6 16V		**(ex.)** ABS		**16039**	23300 - 18,6	**05649**	Ø A 239,5 / D 20
		ABS		**16038**	21171 - 18,6	**05650**	Ø A 239,5 / D 10

Die von uns gelieferten Produkte sind ausschließlich dem bestimmungsgemäßen Gebrauch zuzuführen. / The products delivered by us are to be put exclusively to the intended use.

Escort 91
(08/90 → 01/95)

			B S	WVA - No.		
1.8 16V	(77 KW)	**(ex.)** ABS		**16039**	23300 - 18,6	**05649**	Ø A 239,5 / D 20
	(77 KW)	ABS		**16038**	21171 - 18,6	**05650**	Ø A 239,5 / D 10
	(85 KW)	**(ex.)** ABS		**16039**	23300 - 18,6	**05649**	Ø A 239,5 / D 20
	(85 KW)	ABS		**16038**	21171 - 18,6	**05650**	Ø A 239,5 / D 10
	(96 KW)	**(ex.)** i		**16021**	20907 - 17,5 / 18,3	**10704**	Ø A 260 / D 24
	(96 KW)	i		**16022**	20907 - 17,5 / 18,3	**10704**	Ø A 260 / D 24
1.8 D		**(ex.)** ABS		**16039**	23300 - 18,6	**05649**	Ø A 239,5 / D 20
		ABS		**16038**	21171 - 18,6	**05650**	Ø A 239,5 / D 10
1.8 TD		**(ex.)** ABS		**16039**	23300 - 18,6	**05649**	Ø A 239,5 / D 20
		ABS		**16038**	21171 - 18,6	**05650**	Ø A 239,5 / D 10
2.0 16V		**(ex.)** i		**16021**	20907 - 17,5 / 18,3	**10704**	Ø A 260 / D 24
		i		**16022**	20907 - 17,5 / 18,3	**10704**	Ø A 260 / D 24
2.0 Cosworth				**16035**	21396 - 18,5 / 18,0	-	-

Escort 95
(01/95 → 01/00)

1.3				**16039**	23300 - 18,6	**05649**	Ø A 239,5 / D 20
1.4				**16039**	23300 - 18,6	**05649**	Ø A 239,5 / D 20
1.6 16V				**16039**	23300 - 18,6	**05649**	Ø A 239,5 / D 20
1.8 16V	(77 KW)			**16039**	23300 - 18,6	**05649**	Ø A 239,5 / D 20
	(85 KW)			**16039**	23300 - 18,6	**05649**	Ø A 239,5 / D 20
	(96 KW)	**(ex.)** i		**16021**	20907 - 17,5 / 18,3	**10704**	Ø A 260 / D 24
	(96 KW)	i		**16022**	20907 - 17,5 / 18,3	**10704**	Ø A 260 / D 24
1.8 D				**16039**	23300 - 18,6	**05649**	Ø A 239,5 / D 20
1.8 TD				**16039**	23300 - 18,6	**05649**	Ø A 239,5 / D 20
2.0 16V		**(ex.)** i		**16021**	20907 - 17,5 / 18,3	**10704**	Ø A 260 / D 24
		i		**16022**	20907 - 17,5 / 18,3	**10704**	Ø A 260 / D 24
2.0 Cosworth				**16035**	21396 - 18,5 / 18,0	-	-
		4x4	Teves	**16101**	21625 - 19,5	-	-

FORD

		B S	WVA - No.		
Fiesta 76 (05/76 → 08/83)					
0.9		**16260**	20422 - 17,5	**08560**	Ø A 221 / D 10
1.1		**16260**	20422 - 17,5	**08560**	Ø A 221 / D 10
1.3		**16260**	20422 - 17,5	**08560**	Ø A 221 / D 10
1.6 XR2		**16023**	20753 - 18,0	-	-
Fiesta 84 (08/83 → 02/89)					
1.0		**16276**	20857 - 18,0	**08560**	Ø A 221 / D 10
1.1		**16276**	20857 - 18,0	**08560**	Ø A 221 / D 10
1.3		**16276**	20857 - 18,0	**08560**	Ø A 221 / D 10
1.4		**16276**	20857 - 18,0	**08560**	Ø A 221 / D 10
1.6 D		**16276**	20857 - 18,0	**08560**	Ø A 221 / D 10
1.6 XR2		**16023**	20753 - 18,0	-	-
Fiesta 89 (01/89 → 08/96)					
alle / all	**(ex.)** ABS (1)	**16042**	21202 - 17,2	**05650**	Ø A 239,5 / D 10
	(ex.) ABS (1)	**16042**	21202 - 17,2	**10518**	Ø A 239,7 / D 12
	ABS	**16023**	20753 - 18,0	**05649**	Ø A 239,5 / D 20

(1) **Beachten Sie bitte die Abmessung der Bremsscheibe !**
Please pay attention to the dimension of the brake disk !
Respecter les dimensions de disc de frein !
Tenga en cuenta las medidas del disco de freno !
Fate attenzione alla misura del disco freno !

Fiesta 96 (08/95 → 11/01)					
alle / all	→ 02/00	**16042**	21202 - 17,2	**10518**	Ø A 239,7 / D 12
	→ 02/00	**16040**	20753 - 18,0	**05649**	Ø A 239,5 / D 20
	02/00 → **(ex.)** ABS	**16400**	23200 - 18,6	-	-
	02/00 → ABS	**16401**	23202 - 18,6	**12578**	Ø A 258 / D 22

Die von uns gelieferten Produkte sind ausschließlich dem bestimmungsgemäßen Gebrauch zuzuführen. / The products delivered by us are to be put exclusively to the intended use.

			B S	WVA - No.		
Fiesta 96 Courier (08/95 → 11/01)						
alle / all	→ 02/00			**16042**	21202 - 17,2	**10518**	Ø A 239,7 / D 12
	→ 02/00			**16040**	20753 - 18,0	**05649**	Ø A 239,5 / D 20
	02/00 →	**(ex.)** ABS		**16400**	23200 - 18,6	-	-
	02/00 →	ABS		**16400**	23200 - 18,6	**12578**	Ø A 258 / D 22
Fiesta 02 (12/01 →)							
alle / all				**16400**	23200 - 18,6	**12578**	Ø A 258 / D 22
Focus 98 (08/98 → 06/04)							
alle / all **(ex).** Focus RS / ST 170				**16279**	23154 - 19,0	**12578**	Ø A 258 / D 22
Focus 04 (07/04 →)							
15“ 16“	**(ex.)** ST			**16479**	23723 - 17	**24565**	Ø A 258 / D 22
17“	**(ex.)** ST			**16479**	23723 - 17	**24566**	Ø A 300 / D 25
Focus Cabriolet 06 (10/06 →)							
1.6 Zetec S			ATE	**16479**	23723 - 17,0	**24565**	Ø A 278 / D 25
2.0 Duratec HE			ATE	**16479**	23723 - 17,0	**24566**	Ø A 300 / D 25
Duratorq DI			ATE	**16479**	23723 - 17,0	**24566**	Ø A 300 / D 25
Focus C-Max 03 (06/03 → 02/07)							
15“ 16“				**16479**	23723 - 17,0	**24565**	Ø A 258 / D 22
17“				**16479**	23723 - 17,0	**24566**	Ø A 300 / D 25

FORD

		B S	WVA - No.		
Focus C-Max 07 (03/07 →)					
15“ 16“		**16479**	23723 - 17,0	**24565**	Ø A 258 / D 22
17“		**16479**	23723 - 17,0	**24566**	Ø A 300 / D 25
Fusion 02 (06/02 →)					
alle / all		**16400**	23200 - 18,6	**12578**	Ø A 258 / D 22
Galaxy 95 (02/95 → 03/00)					
alle / all		**16280**	21850 - 19,5 / 20,3	**14160**	Ø A 288 / D 25
Galaxy 00 (04/00 → 06/06)					
1.9 TDI	→ 05/01 05/01 →	**16398** **16458**	23324 - 19,5 / 20,3 23418 - 19,4	**14160** **26118**	Ø A 288 / D 25 Ø A 300 / D 26
2.0	→ 04/01 04/01 →	**16280** **16458**	21850 - 19,5 / 20,3 23418 - 19,4	**14160** **26118**	Ø A 288 / D 25 Ø A 300 / D 26
2.3	→ 04/01 04/01 →	**16280** **16458**	21850 - 19,5 / 20,3 23418 - 19,4	**14160** **26118**	Ø A 288 / D 25 Ø A 300 / D 26
Granada 78 / 82 (08/77 → 04/85)					
1.9 D		**16097**	20491 - 15,1	-	-
2.0	**(ex.)** (i) (i)	**16097** **16098**	20491 - 15,1 20491 - 15,1	- -	- -
2.1 D		**16097**	20491 - 15,1	-	-
2.3	**(ex.)** (i) (i)	**16097** **16098**	20491 - 15,1 20491 - 15,1	- -	- -
2.5 D	**(ex.)** (i) (i)	- -	- -	**10693** **10693**	Ø A 262 / D 24 Ø A 262 / D 24
2.8	**(ex.)** (i) (i)	- -	- -	**10693** **10693**	Ø A 262 / D 24 Ø A 262 / D 24

Die von uns gelieferten Produkte sind ausschließlich dem bestimmungsgemäßen Gebrauch zuzuführen. / The products delivered by us are to be put exclusively to the intended use.

			B S	WVA - No.		
Granada 85 (03/85 → 02/92)						
alle / all (**ex.** 2.9 Cosworth)		(ex.)		**16021** **16043**	20907 - 17,5 / 18,3 20907 - 18,3	**05655** **05655**	Ø A 260 / D 24 Ø A 260 / D 24
2.9 Cosworth				**16043**	20907 - 18,3	-	-
Granada 92 (02/92 → 10/94)							
alle / all GLX GLX		2 WD 4 WD		**16035** **16043**	21396 - 18,5 / 18,0 20907 - 18,3	**05655** **05655**	Ø A 260 / D 24 Ø A 260 / D 24
alle / all Ghia Ghia Ghia	→ 08/92 08/92 → 08/92 →	 2 WD 4 WD		**16043** **16035** **16043**	20907 - 18,3 21396 - 18,5 / 18,0 20907 - 18,3	**05655** **05655** **05655**	Ø A 260 / D 24 Ø A 260 / D 24 Ø A 260 / D 24
2.9 Cosworth	→ 08/92			**16022**	20907 - 17,5 / 18,3	-	-
Ka 97 (09/96 →)							
alle / all		→ 01/00		**16042**	21202 - 17,2	**10518**	Ø A 239,7 / D 12
1.3 Duratec 8V EFI		02/00 →		**16400**	23200 - 18,6	**05649**	Ø A 239 / D 20
1.6 Duratec 8V EFI		02/00 →		**16400**	23200 - 18,6	**12578**	Ø A 258 / D 22
Mondeo 93 (11/92 → 08/96)							
1.6 16V		(ex.)		**16202** **16035**	21358 - 18,5 / 18,0 21396 - 18,5 / 18,0	**05645** **05645**	Ø A 260 / D 24 Ø A 260 / D 24
1.8 TD		(ex.)		**16202** **16035**	21358 - 18,5 / 18,0 21396 - 18,5 / 18,0	**05645** **05645**	Ø A 260 / D 24 Ø A 260 / D 24
1.8 16V	2 WD 2 WD 4 WD	(ex.)		**16202** **16035** -	21358 - 18,5 / 18,0 21396 - 18,5 / 18,0 21583 - 19,5	**05645** **05645** **10706**	Ø A 260 / D 24 Ø A 260 / D 24 Ø A 278 / D 24
2.0 16V	2 WD 2 WD 4 WD	(ex.)		**16202** **16035** -	21358 - 18,5 / 18,0 21396 - 18,5 / 18,0 -	**05645** **05645** **10706**	Ø A 260 / D 24 Ø A 260 / D 24 Ø A 278 / D 24
2.5 24 V				-	-	**10706**	Ø A 278 / D 24

FORD

			B S	WVA - No.		
Mondeo 97 (08/96 → 10/00)						
1.6 16V		(ex.) (i)		**16202**	21358 - 18,5 / 18,0	**05645**	Ø A 260 / D 24
		(i)		**16035**	21396 - 18,5 / 18,0	**05645**	Ø A 260 / D 24
1.8 TD		(ex.) (i)		**16202**	21358 - 18,5 / 18,0	**05645**	Ø A 260 / D 24
		(i)		**16035**	21396 - 18,5 / 18,0	**05645**	Ø A 260 / D 24
1.8 16V	Limousine	(ex.) (i)		**16202**	21358 - 18,5 / 18,0	**05645**	Ø A 260 / D 24
	Limousine	(i)		**16035**	21396 - 18,5 / 18,0	**05645**	Ø A 260 / D 24
	Tournier	**14“** (ex.) (i)		**16202**	21358 - 18,5 / 18,0	**05645**	Ø A 260 / D 24
	Tournier	**14“** (i)		**16035**	21396 - 18,5 / 18,0	**05645**	Ø A 260 / D 24
	Tournier	**15“** → 12/97		-	-	**10706**	Ø A 278 / D 24
	Tournier	**15“** 12/97 →		**16035**	21396 - 18,5 / 18,0	**10706**	Ø A 278 / D 24
2.0 16V	Limousine	(ex.) (i)		**16202**	21358 - 18,5 / 18,0	**05645**	Ø A 260 / D 24
	Limousine	(i)		**16035**	21396 - 18,5 / 18,0	**05645**	Ø A 260 / D 24
	Tournier	**14“** (ex.) (i)		**16202**	21358 - 18,5 / 18,0	**05645**	Ø A 260 / D 24
	Tournier	**14“** (i)		**16035**	21396 - 18,5 / 18,0	**05645**	Ø A 260 / D 24
	Tournier	**15“** → 12/97		-	-	**10706**	Ø A 278 / D 24
	Tournier	**15“** 12/97 →		**16035**	21396 - 18,5 / 18,0	**10706**	Ø A 278 / D 24
2.5 24V		→ 12/97		-	-	**10706**	Ø A 278 / D 24
		12/97 →		**16035**	21396 - 18,5 / 18,0	**10706**	Ø A 278 / D 24
Mondeo 01 (10/00 → 01/07)						
alle / all	**(ex.)** ST220			**16402**	23279 - 18,0	**18626**	Ø A 300 / D 24
Orion 83 (05/83 → 12/85)						
1.1		(ex.) (i)		**16023**	20753 - 18,0	**03169**	Ø A 239,5 / D 10
		(i)		**16024**	20640 - 18,0	**03169**	Ø A 239,5 / D 10
1.3		(ex.) (i)		**16023**	20753 - 18,0	**03169**	Ø A 239,5 / D 10
		(i)		**16024**	20640 - 18,0	**03169**	Ø A 239,5 / D 10
1.4		(ex.) (i)		**16023**	20753 - 18,0	**03169**	Ø A 239,5 / D 10
		(i)		**16024**	20640 - 18,0	**03169**	Ø A 239,5 / D 10
1.6		(ex.) (i)		**16023**	20753 - 18,0	**03167**	Ø A 240 / D 24
		(i)		**16024**	20640 - 18,0	**03167**	Ø A 240 / D 24
1.6 D		(ex.) (i)		**16023**	20753 - 18,0	**03169**	Ø A 239,5 / D 10
		(i)		**16024**	20640 - 18,0	**03169**	Ø A 239,5 / D 10

Die von uns gelieferten Produkte sind ausschließlich dem bestimmungsgemäßen Gebrauch zuzuführen. / The products delivered by us are to be put exclusively to the intended use.

			B S	WVA - No.		
Orion 86 (12/85 → 08/90)						
1.1	**(ex.)** ABS	**(ex.)** i		**16023**	20753 - 18,0	**03169**	Ø A 239,5 / D 10
	(ex.) ABS	i		**16024**	20640 - 18,0	**03169**	Ø A 239,5 / D 10
	ABS	**(ex.)** i		**16023**	20753 - 18,0	**03167**	Ø A 240 / D 24
	ABS	i		**16024**	20640 - 18,0	**03167**	Ø A 240 / D 24
1.3	**(ex.)** ABS	**(ex.)** i		**16023**	20753 - 18,0	**03169**	Ø A 239,5 / D 10
	(ex.) ABS	i		**16024**	20640 - 18,0	**03169**	Ø A 239,5 / D 10
	ABS	**(ex.)** i		**16023**	20753 - 18,0	**03167**	Ø A 240 / D 24
	ABS	i		**16024**	20640 - 18,0	**03167**	Ø A 240 / D 24
1.4		**(ex.)** i		**16023**	20753 - 18,0	**03169**	Ø A 239,5 / D 10
		i		**16024**	20640 - 18,0	**03169**	Ø A 239,5 / D 10
1.6		**(ex.)** i		**16023**	20753 - 18,0	**03167**	Ø A 240 / D 24
		i		**16024**	20640 - 18,0	**03167**	Ø A 240 / D 24
1.6 D	**(ex.)** ABS	**(ex.)** i		**16023**	20753 - 18,0	**03169**	Ø A 239,5 / D 10
	(ex.) ABS	i		**16024**	20640 - 18,0	**03169**	Ø A 239,5 / D 10
	ABS	**(ex.)** i		**16023**	20753 - 18,0	**03167**	Ø A 240 / D 24
	ABS	i		**16024**	20640 - 18,0	**03167**	Ø A 240 / D 24
1.8 D		**(ex.)** i		**16023**	20753 - 18,0	**03167**	Ø A 240 / D 24
		i		**16024**	20640 - 18,0	**03167**	Ø A 240 / D 24
Orion 91 (08/90 → 07/93)						
1.6 / 16V		**(ex.)** ABS		**16039**	23300 - 18,6	-	-
		ABS		**16038**	21171 - 18,6	**05650**	Ø A 239,5 / D 10
1.8 16V	(77 KW)	**(ex.)** ABS		**16039**	23300 - 18,6	-	-
	(77 KW)	ABS		**16038**	21171 - 18,6	**05650**	Ø A 239,5 / D 10
	(85 KW)	**(ex.)** ABS		**16039**	23300 - 18,6	-	-
	(85 KW)	ABS		**16038**	21171 - 18,6	**05650**	Ø A 239,5 / D 10
	(96 KW)	**(ex.)** i		**16021**	20907 - 17,5 / 18,3	**10704**	Ø A 260 / D 24
	(96 KW)	i		**16022**	20907 - 17,5 / 18,3	**10704**	Ø A 260 / D 24
1.8 D		**(ex.)** ABS		**16039**	23300 - 18,6	-	-
		ABS		**16038**	21171 - 18,6	**05650**	Ø A 239,5 / D 10
1.8 TD		**(ex.)** ABS		**16039**	23300 - 18,6	-	-
		ABS		**16038**	21171 - 18,6	**05650**	Ø A 239,5 / D 10

FORD

				B S	WVA - No.		
Probe 93 (10/92 → 09/97)							
alle / all					**16198**	21754 - 15,5 / 16,5	**10706**	Ø A 278 / D 24
Puma 97 (06/97 → 12/01)							
alle / all		→ 02/00			**16040**	20753 - 18,0	**05649**	Ø A 239,5 / D 20
		02/00 →			**16400**	23200 - 18,6	**12578**	Ø A 258 / D 22
P 100 (10/87 → 12/92)							
alle / all					**16023**	20640 - 18,0	-	-
Scorpio 85 (03/85 → 02/92)							
alle / all (**ex.** 2.9 Cosworth)			**(ex.)**		**16021**	20907 - 17,5 / 18,3	**05655**	Ø A 260 / D 24
					16043	20907 - 18,3	**05655**	Ø A 260 / D 24
2.9 Cosworth					**16043**	20907 - 18,3	-	-
Scorpio 92 (02/92 → 10/94)							
alle / all	LX	→ 08/92			**16021**	20907 - 17,5 / 18,3	**05655**	Ø A 260 / D 24
	LX	08/92 →	2 WD		**16202**	20907 - 17,5 / 18,3	**05655**	Ø A 260 / D 24
	LX	08/92 →	4 WD		**16021**	20907 - 17,5 / 18,3	**05655**	Ø A 260 / D 24
alle / all	GLX		2 WD		**16035**	21396 - 18,5 / 18,0	**05655**	Ø A 260 / D 24
	GLX		4 WD		**16043**	20907 - 18,3	**05655**	Ø A 260 / D 24
alle / all	Ghia	→ 08/92			**16043**	20907 - 18,3	**05655**	Ø A 260 / D 24
	Ghia	08/92 →	2 WD		**16035**	21396 - 18,5 / 18,0	**05655**	Ø A 260 / D 24
	Ghia	08/92 →	4 WD		**16043**	20907 - 18,3	**05655**	Ø A 260 / D 24
2.9 Cosworth		→ 08/92			**16022**	20907 - 17,5 / 18,3	-	Ø A 278 / D 24

Die von uns gelieferten Produkte sind ausschließlich dem bestimmungsgemäßen Gebrauch zuzuführen. / The products delivered by us are to be put exclusively to the intended use.

		B S	WVA - No.		
Scorpio 95 (10/94 → 07/98)					
alle / all (**ex.** 2.9 Cosworth)			**16202**	20907 - 17,5 / 18,3	**05645**	Ø A 260 / D 24
2.9 Cosworth			**16035**	21396 - 18,5 / 18,0	**10706**	Ø A 278 / D 24
Sierra 82 (08/82 → 12/86)						
1.3	(ex.) i		**16362**	20849 - 18,2	**05667**	Ø A 239,5 / D 12,7
	i		**16278**	20861 - 18,2	**05667**	Ø A 239,5 / D 12,7
1.6	Limousine (ex.) i		**16362**	20849 - 18,2	**05667**	Ø A 239,5 / D 12,7
	Limousine i		**16278**	20861 - 18,2	**05667**	Ø A 239,5 / D 12,7
	Tournier (ex.) i		**16023**	20753 - 18,0	**03167**	Ø A 240 / D 24
	Tournier i		**16024**	20640 - 18,0	**03167**	Ø A 240 / D 24
1.8	(ex.) i		**16023**	20753 - 18,0	**03167**	Ø A 240 / D 24
	i		**16024**	20640 - 18,0	**03167**	Ø A 240 / D 24
2.0	(ex.) i		**16023**	20753 - 18,0	**03167**	Ø A 240 / D 24
	i		**16024**	20640 - 18,0	**03167**	Ø A 240 / D 24
2.0 V6	(ex.) i		**16023**	20753 - 18,0	**03167**	Ø A 240 / D 24
	i		**16024**	20640 - 18,0	**03167**	Ø A 240 / D 24
2.0 Cosworth			**16277**	20092 - 17,0	-	-
2.3			**16022**	20907 - 17,5 / 18,3	**05656**	Ø A 260 / D 24
2.3 V6	(ex.) i		**16023**	20753 - 18,0	**03167**	Ø A 240 / D 24
	i		**16024**	20640 - 18,0	**03167**	Ø A 240 / D 24
2.3 D	(ex.) i		**16023**	20753 - 18,0	**03167**	Ø A 240 / D 24
	i		**16024**	20640 - 18,0	**03167**	Ø A 240 / D 24
2.8 V6	2 WD		**16043**	20907 - 18,3	**05656**	Ø A 260 / D 24
	4 WD		**16022**	20907 - 17,5 / 18,3	-	-

FORD

Sierra 87
(01/87 → 02/93)

				B S		WVA - No.	
1.6			**(ex.)** ABS		**16023**	20753 - 18,0	**03167**	Ø A 240 / D 24
			ABS		**16021**	20907 - 17,5 / 18,3	**05656**	Ø A 260 / D 24
1.8			**(ex.)** ABS		**16023**	20753 - 18,0	**03167**	Ø A 240 / D 24
			ABS		**16021**	20907 - 17,5 / 18,3	**05656**	Ø A 260 / D 24
1.8 TD			**(ex.)** ABS		**16023**	20753 - 18,0	**03167**	Ø A 240 / D 24
			ABS		**16021**	20907 - 17,5 / 18,3	**05656**	Ø A 260 / D 24
2.0			**(ex.)** ABS		**16023**	20753 - 18,0	**03167**	Ø A 240 / D 24
			ABS		**16021**	20907 - 17,5 / 18,3	**05656**	Ø A 260 / D 24
2.0 16V	2 WD	**(ex.)** ABS	HA Trommel		**16023**	20753 - 18,0	**03167**	Ø A 240 / D 24
	2 WD	**(ex.)** ABS	HA Scheibe		**16021**	20907 - 17,5 / 18,3	**05656**	Ø A 260 / D 24
	2 WD	ABS			**16021**	20907 - 17,5 / 18,3	**05656**	Ø A 260 / D 24
	4 WD	**(ex.)** ABS			**16021**	20907 - 17,5 / 18,3	-	-
	4 WD	ABS			**16021**	20907 - 17,5 / 18,3	-	-
2.0 Cosworth			2 WD		**16277**	20092 - 17,0	-	-
			4 WD		**16102**	21638 - 18,8	**10699**	Ø A 278 / D 24
2.3 D			**(ex.)** ABS		**16023**	20753 - 18,0	**03167**	Ø A 240 / D 24
			ABS		**16021**	20907 - 17,5 / 18,3	**05656**	Ø A 260 / D 24
2.3 V6					**16021**	20907 - 17,5 / 18,3	**05656**	Ø A 260 / D 24
2.8 V6			2 WD		**16021**	20907 - 17,5 / 18,3	**05656**	Ø A 260 / D 24
			4 WD		**16021**	20907 - 17,5 / 18,3	-	-
2.9 V6			2 WD		**16021**	20907 - 17,5 / 18,3	**05656**	Ø A 260 / D 24
			4 WD		**16021**	20907 - 17,5 / 18,3	-	-

Taunus 76 / 80
(05/75 → 05/82)

alle / all			**(ex.)** i		**16097**	20491 - 15,1	**10690**	Ø A 248 / D 12,7
			i		**16098**	20491 - 15,1	**10690**	Ø A 248 / D 12,7

Tourneo Connect
(09/02 →)

alle / all					**16570**	23440 - 18,1	**26592**	Ø A 278 / D 24

Die von uns gelieferten Produkte sind ausschließlich dem bestimmungsgemäßen Gebrauch zuzuführen. / The products delivered by us are to be put exclusively to the intended use.

			B S	WVA - No.		
Transit 78 / 82 / 84 (02/78 → 12/85)						
alle / all		**(axle)** 80 → 120 **(axle)** 130 → 190		**16017** **16016**	20364 - 15,0 20359 - 18,0	**07969** **07969**	Ø A 270 / D 14,5 Ø A 270 / D 14,5
		(axle) 80 → 120 **(axle)** 130 → 190		**16017** **16016**	20364 - 15,0 20359 - 18,0	- -	- -
Transit 86 (01/86 → 07/91)						
alle / all		**(axle)** 80 → 120 **(axle)** 100 L / 130 → 190 A		**16019** -	21141 - 18,0 -	**03166** **07969**	Ø A 255 / D 14,5 Ø A 270 / D 14,5
Transit 92 (08/91 → 07/94)						
alle / all		**14“** **15“**		**16037** **16036**	21470 - 18,8 21469 - 18,8	**05647** **05646**	Ø A 254 / D 24,5 Ø A 270 / D 24
Transit 95 (08/94 → 08/00)						
alle / all		**14“** **15“**		**16037** **16036**	21470 - 18,8 21469 - 18,8	**05647** **05646**	Ø A 254 / D 24,5 Ø A 270 / D 24
Transit 00 (09/00 → 03/06)						
alle / all		**(1)** **(2)**		**16424** **16425**	23840 - 18,4 23430 - 18,5	**19514** **19515**	Ø A 275 / D 25 Ø A 295 / D 25

(1) nur Frontantrieb
only front wheel drive
seulement traction avant
sólo tracción delantera
solo trazione anteriore

(2) nur Heckantrieb
only rear wheel drive
seulement propulsion
sólo tracción trasera
solo trazione posteriore

Transit Connect (09/02 →)						
alle / all				**16570**	23440 - 18,1	**26592**	Ø A 278 / D 24

HONDA

		B S		WVA - No.		
Accord (CB) (1990 → 1993)						
1.8 (CB1)	14“ 15“		**16296** **16296**	21497 - 18,0 21497 - 18,0	- -	Ø A 260 / D 23 Ø A 282 / D 23
2.0 (CB3)	14“ 15“		**16296** **16296**	21497 - 18,0 21497 - 18,0	- -	Ø A 260 / D 23 Ø A 282 / D 23
2.2 (CB7)	14“ 15“		**16365** **16365**	21700 - 18,5 21700 - 18,5	- -	Ø A 260 / D 23 Ø A 282 / D 23
Accord (CC / CE / CF) (1993 → 1998)						
1.8 (CC7 / CE7)	14“ 15“		**16119** **16119**	21651 - 18,0 21651 - 18,0	- -	Ø A 260 / D 23 Ø A 282 / D 23
2.0 (CC7 / CE8)	14“ 15“		**16119** **16119**	21651 - 18,0 21651 - 18,0	- -	Ø A 260 / D 23 Ø A 282 / D 23
2.0 TD (CF1)	14“ 15“		**16119** **16119**	21651 - 18,0 21651 - 18,0	- -	Ø A 260 / D 23 Ø A 282 / D 23
2.2 (CC7 / CE9)	14“ 15“		**16119** **16119**	21651 - 18,0 21651 - 18,0	- -	Ø A 260 / D 23 Ø A 282 / D 23
Accord Aerodeck (CE) (1993 → 1998)						
2.0 (CE2)			**16119**	21651 - 18,0	-	-
2.2 (CE1)			**16119**	21651 - 18,0	-	-
Accord VII (CG) (1998 →)						
1.8 i			**16389**	23529 - 17,2	-	-
2.0 i			**16389**	23529 - 17,2	-	-
2.0 TDi			**16389**	23529 - 17,2	-	-

Die von uns gelieferten Produkte sind ausschließlich dem bestimmungsgemäßen Gebrauch zuzuführen. / The products delivered by us are to be put exclusively to the intended use.

		BS	WVA - No.		
Accord VII Coupé (1998 →)					
2.0 16V			**16119**	21651 - 18,0	-	-
3.0 V6			**16119**	21651 - 18,0	-	-
Civic IV (EG / EH) (1991 → 1995)						
1.3 (EG3)			**16299**	20959 - 15,0	**17356**	Ø A 240 / D 21
1.5 i (EG4)	3 - türig / doors		**16299**	20959 - 15,0	**17356**	Ø A 240 / D 21
(EG8)	4 - türig / doors		**16303**	21697 - 15,8	**17356**	Ø A 240 / D 21
1.6 ESi (EG5)	3 - türig / doors		**16299**	20959 - 15,0	**17356**	Ø A 240 / D 21
(EH9)	4 - türig / doors		**16303**	21697 - 15,8	**17356**	Ø A 240 / D 21
1.6 VTI (EG6)	3 - türig / doors		**16299**	20959 - 15,0	**17356**	Ø A 240 / D 21
(EG9)	4 - türig / doors		**16303**	21697 - 15,8	**17356**	Ø A 240 / D 21
Civic IV (MA / MB) (1994 → 1997)						
1.4 i (MA8)			**16114**	21515 - 18,0	**10911**	Ø A 262 / D 21
1.5 i Vtec (MA9)			**16114**	21515 - 18,0	**10911**	Ø A 262 / D 21
1.6 i (MB1)			**16114**	21515 - 18,0	**10911**	Ø A 262 / D 21
Civic IV Coupé (EJ) (1994 → 1995)						
1.5 i (EJ2)			**16303**	21697 - 15,8	-	-
1.6 i Vtec (EJ1)			**16303**	21697 - 15,8	-	-

HONDA

	B S		WVA - No.		
Civic V (EJ / EK) (1996 → 2000)					
1.4 i (EJ9)		**16305**	21694 - 17,3	**17356**	Ø A 240 / D 21
1.5 i (EK3)		**16305**	21694 - 17,3	**17356**	Ø A 240 / D 21
1.6 i (EK1)		**16305**	21694 - 17,3	**17356**	Ø A 240 / D 21
1.6 VTi (EK4)		**16305**	21694 - 17,3	**17356**	Ø A 240 / D 21
Civic V (MB) (1997 → 2005)					
1.4 i (MB2)		**16119**	21651 - 18,0	**10911**	Ø A 262 / D 21
1.5 i (MB3)		**16119**	21651 - 18,0	**10911**	Ø A 262 / D 21
1.6 i (MB4)		**16119**	21651 - 18,0	**10911**	Ø A 262 / D 21
1.8 i (MB6)		**16119**	21651 - 18,0	**10911**	Ø A 262 / D 21
2.0 TDi (MB7)		**16119**	21651 - 18,0	**10911**	Ø A 262 / D 21
Civic V Coupé (EJ) (1996 → 2000)					
1.6 i (EJ6)		**16305**	21694 - 17,3	-	-
1.6 i Vtec (EJ8)		**16305**	21694 - 17,3	-	-
Civic VI (2001 →)					
1.4 i		**16114**	21515 18,0	**10911**	Ø A 262 / D 21
1.6 i		**16114**	21515 18,0	**10911**	Ø A 262 / D 21
1.7 i		**16114**	21515 18,0	**10911**	Ø A 262 / D 21
CR-V (1995 →)					
alle / all 97 → 01		**16551**	21651 - 18,0	-	-

Die von uns gelieferten Produkte sind ausschließlich dem bestimmungsgemäßen Gebrauch zuzuführen. / The products delivered by us are to be put exclusively to the intended use.

		BS		WVA - No.		
CR-V II (2002 →)						
alle / all			**16552**	23868 - 16,9	-	-
CRX (ED / EE) (1987 → 1992)						
1.6 i (ED9)	→ 89		**16299**	20959 - 15,0	-	-
	90 → 92		**16299**	20959 - 15,0	**10911**	Ø A 262 / D 21
1.6 i Vtec (EE8)	→ 89		**16299**	20959 - 15,0	-	-
	90 → 92		**16299**	20959 - 15,0	**10911**	Ø A 262 / D 21
CRX (EG / EH) (1992 →)						
1.6 i (EH6)			**16305**	21694 - 17,3	**10911**	Ø A 262 / D 21
1.6 i Vtec (EG2)			**16305**	21694 - 17,3	**10911**	Ø A 262 / D 21
FR-V (2005 →)						
alle / all			**16553**	23729 - 17,0	-	-
HR-V (1999 → 2005)						
alle / all			**16551**	21651 - 18,0	-	-
Integra (1997 → 2001)						
alle / all			**16551**	21651 - 18,0	-	-
Jazz (2002 →)						
alle / all			**16303**	21697 - 15,8	-	-

HONDA

	B S		WVA - No.		
Legend II (KA7) (1991 → 1996)					
3.2 i 24V		**16119**	21651 - 18,0	-	-
Legend II Coupé (KA8) (1991 → 1996)					
3.2 i 24V		**16119**	21651 - 18,0	-	-
Legend III (KA9) (1996 →)					
3.5 i 24V		**16119**	21651 - 18,0	-	-
Logo (1999 → 2002)					
alle / all		**16303**	21697 - 15,8	-	-
NSX (NA) (1991 → 1996)					
3.0 24V		**16119**	21651 - 18,0	-	-
Prelude (1996 → 2001)					
F20A4 / H22A5		**16551**	21651 - 18,0	-	-

Die von uns gelieferten Produkte sind ausschließlich dem bestimmungsgemäßen Gebrauch zuzuführen. / The products delivered by us are to be put exclusively to the intended use.

	B S		WVA - No.		
Shuttle (RA) (1994 → 2001)					
2.2 16V		**16119**	21651 - 18,0	-	-
2.3 16V		**16119**	21651 - 18,0	-	-
Stream (2001 →)					
alle / all		**16553**	23729 - 17,0	-	-

HYUNDAI

	B S		WVA - No.		
Accent (X-3) (1994 → 2000)					
alle / all		**16542**	21774 - 14,8	-	-
Atos (MX) (1997 →)					
alle / all		**16541**	23239 - 16,6	-	-
Atos Prime (MX) (1999 → 2005)					
alle / all		**16541**	23239 - 16,6	-	-
Atos Prime (MX) (2005 →)					
alle / all		**16541**	23239 - 16,6	-	-
Coupé (1996 → 2002)					
2.0 16V		**16489**	23893 - 17,5	-	-
2.7 V6		**16489**	23893 - 17,5	-	-
Excel (X-2) (1990 → 1995)					
alle / all		**16542**	21774 - 14,8	-	-
Lantra I (J-1) (1990 → 1995)					
1.5		**16542**	21774 - 14,8	-	-
Pony (X-2) (1989 → 1995)					
alle / all		**16542**	21774 - 14,8	-	-

Die von uns gelieferten Produkte sind ausschließlich dem bestimmungsgemäßen Gebrauch zuzuführen. / The products delivered by us are to be put exclusively to the intended use.

	B S		WVA - No.		
Sonata IV (1998 → 2005)					
alle / all		**16489**	23893 - 17,5	-	-
Tucson (2004 →)					
alle / all		**16489**	23893 - 17,5	-	-

KIA

		BS		WVA - No.		
Magentis (2005 →)						
alle / all			**16489**	23893 - 17,5	-	-
Sorento (2002 →)						
alle / all		Sumitomo	**16471**	24069 - 17,3	-	-
Sportage (1994 → 2002)						
2.0	→ 99	ATE	**16558**	21893 - 17,5	-	-
alle / all	99 →	Sumitomo	**16557**	23443 - 16,0	-	-

Die von uns gelieferten Produkte sind ausschließlich dem bestimmungsgemäßen Gebrauch zuzuführen. / The products delivered by us are to be put exclusively to the intended use.

Dedra
(1989 → 1999)

			B S	WVA - No.			
1.6 8V	**(ex.)** ABS	→ 02/93	Girling	**-**	**-**	**10619**	Ø A 240,5 / D 10,9
	(ex.) ABS	→ 02/93	Bendix	**-**	**-**	**10619**	Ø A 240,5 / D 10,9
	(ex.) ABS	02/93 → 99		**16079**	20838 - 17,0	**10619**	Ø A 240,5 / D 10,9
	ABS			**16079**	20838 - 17,0	**10618**	Ø A 257,5 / D 11,9
1.6 16V				**16091**	21927 - 17,6	**10617**	Ø A 257,4 / D 20
1.8		→ 93		**16079**	20838 - 17,0	**10618**	Ø A 257,5 / D 11,9
		94 →		**16079**	20838 - 17,0	**10617**	Ø A 257,4 / D 20
1.8 16V (85 kW)		→ 07/96		**16091**	21927 - 17,6	**10617**	Ø A 257,4 / D 20
		07/96 →		**-**	**-**	**10617**	Ø A 257,4 / D 20
1.8 16V (97 kW)		12/94 →		**16239**	21074 - 19,0	**10617**	Ø A 257,4 / D 20
1.9 TD		→ 93		**16079**	20838 - 17,0	**10618**	Ø A 257,5 / D 11,9
		94 → 12/97		**16079**	20838 - 17,0	**10617**	Ø A 257,4 / D 20
		12/97 →		**16091**	21927 - 17,6	**10617**	Ø A 257,4 / D 20
2.0				**16079**	20838 - 17,0	**-**	**-**
				16079	20838 - 17,0	**10617**	Ø A 257,4 / D 20
2.0 16V	2WD	12/94 →		**16239**	21074 - 19,0	**10617**	Ø A 257,4 / D 20
	4WD	→ 06/95		**16239**	21074 - 19,0	**12133**	Ø A 284 / D 22
	4WD	06/95 →		**16244**	21636 - 19,0	**12133**	Ø A 284 / D 22
2.0 Turbo				**16239**	21074 - 19,0	**12133**	Ø A 284 / D 22

Delta 1
(1986 → 1994)

1.3				**-**	**-**	**10616**	Ø A 227,5 / D 10,8
1.5				**-**	**-**	**10616**	Ø A 227,5 / D 10,8
2.0 8V Turbo	4WD	**(ch.)** → 412352		**16239**	21074 - 19,0	**-**	**-**
	4WD	**(ch.)** 412353 →		**16239**	21074 - 19,0	**18546**	Ø A 284,5 / D 22
2.0 16V Turbo	4WD	**(ch.)** → 412352		**16239**	21074 - 19,0	**-**	**-**
	4WD	**(ch.)** 412353 →		**16239**	21074 - 19,0	**18546**	Ø A 284,5 / D 22

LANCIA

			B S	WVA - No.	
Delta 2 (1993 → 1999)					
1.4			**16079**	20838 - 17,0	**10619**	Ø A 240,5 / D 10,9
1.6 8V			**16079**	20838 - 17,0	**10618**	Ø A 257,5 / D 11,9
1.6 16V			**16089**	21930 - 17,6	**10618**	Ø A 257,5 / D 11,9
1.8 8V			**16079**	20838 - 17,0	**10618**	Ø A 257,5 / D 11,9
1.8 16V (85 kW)			**16091**	21927 - 17,6	**10617**	Ø A 257,4 / D 20
1.8 16V (97 kW)		→ 06/95	**16239**	21074 - 19,0	**12133**	Ø A 284 / D 22
		06/95 →	**16244**	21636 - 19,0	**12133**	Ø A 284 / D 22
1.9 TD	**(mot.)** 160D1.000	→ 10/95	**16079**	20838 - 17,0	**18546**	Ø A 284,5 / D 22
	(mot.) 160D1.000	10/95 → 11/96	**16089**	21930 - 17,6	**10618**	Ø A 257,5 / D 11,9
	(mot.) 160D1.000	11/96 →	**16091**	21927 - 17,6	**10617**	Ø A 257,4 / D 20
	(mot.) 835A4.000	→ 10/95	**16079**	20838 - 17,0	**10618**	Ø A 257,5 / D 11,9
	(mot.) 835A4.000	10/95 → 11/96	**16089**	21930 - 17,6	**10618**	Ø A 257,5 / D 11,9
	(mot.) 835A4.000	11/96 →	**16091**	21927 - 17,6	**10617**	Ø A 257,4 / D 20
2.0 16V		→ 06/95	**16239**	21074 - 19,0	**12133**	Ø A 284 / D 22
		06/95 →	**16244**	21636 - 19,0	**12133**	Ø A 284 / D 22
2.0 16V Turbo		→ 06/95	**16239**	21074 - 19,0	**18546**	Ø A 284,5 / D 22
		06/95 →	**16244**	21636 - 19,0	**18546**	Ø A 284,5 / D 22
Phedra (2002 →)					
2.0 16V			-	-	**22403**	Ø A 284,5 / D 22
2.0 JTD 16V			-	-	**22403**	Ø A 284,5 / D 22
2.2 16V			-	-	**22403**	Ø A 284,5 / D 22
2.2 JTD 16V			-	-	**22403**	Ø A 284,5 / D 22

Die von uns gelieferten Produkte sind ausschließlich dem bestimmungsgemäßen Gebrauch zuzuführen. / The products delivered by us are to be put exclusively to the intended use.

		B S	WVA - No.		
Thema (1988 → 1994)					
2.0 8V	**(ex.)** ABS	**16079**	20838 - 17,0	**-**	-
	ABS	**16079**	20838 - 17,0	**-**	**-**
2.0 8V Turbo		**16079**	20838 - 17,0	**18546**	Ø A 284,5 / D 22
2.0 16V		**16079**	20838 - 17,0	**-**	**-**
2.0 16V Turbo		**16239**	21074 - 19,0	**18546**	Ø A 284,5 / D 22
2.5 TD		**16079**	20838 - 17,0	**-**	**-**
2.8 V6		**16079**	20838 - 17,0	**-**	**-**
3.0 V6		**16239**	21074 - 19,0	**18546**	Ø A 284,5 / D 22
Y (1995 → 2003)					
1.1	MAN **(ex.)** ABS	**16092**	21436 - 17,0	**10619**	Ø A 240,5 / D 10,9
	MAN ABS → 07/97	**16079**	20838 - 17,0	**10618**	Ø A 257,5 / D 11,9
	MAN ABS 07/97 →	**16093**	21930 - 17,6	**10618**	Ø A 257,5 / D 11,9
	AUT → 07/97	**16079**	20838 - 17,0	**10618**	Ø A 257,5 / D 11,9
	AUT 07/97 →	**16093**	21930 - 17,6	**10618**	Ø A 257,5 / D 11,9
1.2 8V	MAN **(ex.)** ABS	**16092**	21436 - 17,0	**10619**	Ø A 240,5 / D 10,9
	MAN ABS → 07/97	**16079**	20838 - 17,0	**10618**	Ø A 257,5 / D 11,9
	MAN ABS 07/97 →	**16093**	21930 - 17,6	**10618**	Ø A 257,5 / D 11,9
	AUT → 07/97	**16079**	20838 - 17,0	**10618**	Ø A 257,5 / D 11,9
	AUT 07/97 →	**16093**	21930 - 17,6	**10618**	Ø A 257,5 / D 11,9
1.2 16V	MAN **(ex.)** ABS	**16093**	21930 - 17,6	**10619**	Ø A 240,5 / D 10,9
	MAN + ABS → 07/97	**16079**	20838 - 17,0	**10618**	Ø A 257,5 / D 11,9
	MAN + ABS 07/97 →	**16093**	21930 - 17,6	**10618**	Ø A 257,5 / D 11,9
	AUT → 07/97	**16079**	20838 - 17,0	**10618**	Ø A 257,5 / D 11,9
	AUT 07/97 →	**16093**	21930 - 17,6	**10618**	Ø A 257,5 / D 11,9
1.4 12V	→ 07/97	**16079**	20838 - 17,0	**10618**	Ø A 257,5 / D 11,9
	07/97 →	**16093**	21930 - 17,6	**10618**	Ø A 257,5 / D 11,9

LANCIA

		B S		WVA - No.		
Y 10 (1989 → 1992)						
alle / all	MAN AUT		**16077** **16079**	20950 - 18,0 20838 - 17,0	**10616** **-**	Ø A 227,5 / D 10,8 **-**
Y 10 (1992 → 1995)						
1.1	MAN AUT		**16077** **16077**	20950 - 18,0 20950 - 18,0	**10616** **-**	Ø A 227,5 / D 10,8 **-**
Ypsilon (2003 →)						
1.2 8V			**-**	**-**	**10618**	Ø A 257,5 / D 11,9
1.2 16V			**-**	**-**	**22927**	Ø A 257 / D 22
1.4 16V			**-**	**-**	**22927**	Ø A 257 / D 22
1.5 JTD 16V			**-**	**-**	**22927**	Ø A 257 / D 22
Zeta (1995 → 2002)						
alle / all			**16224**	21801 - 19,0	**12037**	Ø A 281 / D 26

Die von uns gelieferten Produkte sind ausschließlich dem bestimmungsgemäßen Gebrauch zuzuführen. / The products delivered by us are to be put exclusively to the intended use.

	B S	WVA - No.		
Mazda 2 (2003 →)				
1.25	**16401**	23202 - 18,6	**12578**	Ø A 258 / D 22
1.4	**16401**	23202 - 18,6	**12578**	Ø A 258 / D 22
1.6	**16401**	23202 - 18,6	**12578**	Ø A 258 / D 22
Mazda 3 (2003 →)				
1.4	**16479**	23723 - 17,0	**24565**	Ø A 278 / D 25
1.6	**16479**	23723 - 17,0	**24565**	Ø A 278 / D 25
2.0	**16479**	23723 - 17,0	**24566**	Ø A 300 / D 25
Mazda 5 (2005 →)				
15“	**16479**	23723 - 17,0	**24565**	Ø A 278 / D 25
16“	**16479**	23723 - 17,0	**24566**	Ø A 300 / D 25
121 (DB) (1991 → 1996)				
alle / all MAN	**16195**	21654 - 15,0	**10626**	Ø A 235 / D 12
AUT	**16195**	21654 - 15,0	**10624**	Ø A 235 / D 18
121 (JASM / JBSM) (1996 →)				
alle / all	**16042**	20202 - 17,2	**10518**	Ø A 239,7 / D 12
	16040	20753 - 18,0	**05649**	Ø A 239 / D 20

MAZDA

		B S	WVA - No.		
323 /BG) (1989 → 1994)					
1.3	MAN	**16195**	21654 - 15,0	**10624**	Ø A 235 / D 18
1.3 16V	MAN	**16195**	21654 - 15,0	**10624**	Ø A 235 / D 18
	AUT	**16195**	21654 - 15,0	**15297**	Ø A 235 / D 22
1.6	MAN HA Trommel	**16195**	21654 - 15,0	**10624**	Ø A 235 / D 18
	MAN HA Scheibe	**16195**	21654 - 15,0	**15297**	Ø A 235 / D 22
	AUT	**16195**	21654 - 15,0	**15297**	Ø A 235 / D 22
1.6 16V	MAN HA Trommel	**16195**	21654 - 15,0	**10624**	Ø A 235 / D 18
	MAN HA Scheibe	**16195**	21654 - 15,0	**15297**	Ø A 235 / D 22
	AUT	**16195**	21654 - 15,0	**15297**	Ø A 235 / D 22
1.7 D		**16195**	21654 - 15,0	**10624**	Ø A 235 / D 18
1.8 16V (OHC)	MAN HA Trommel	**16195**	21654 - 15,0	**10624**	Ø A 235 / D 18
	MAN HA Scheibe	**16195**	21654 - 15,0	**15297**	Ø A 235 / D 22
	AUT	**16195**	21654 - 15,0	**15297**	Ø A 235 / D 22
1.8 16V (DOHC)		**16195**	21654 - 15,0	-	-
323 (BA) (1994 → 1998)					
1.3 16V		**16195**	21654 - 15,0	**10624**	Ø A 235 / D 18
1.5 16V		**16195**	21654 - 15,0	**15297**	Ø A 235 / D 22
1.6		**16499**	21541- 15,0	-	-
1.7 D		**16195**	21654 - 15,0	**15297**	Ø A 235 / D 22
1.8		**16499**	21541- 15,0	-	-
1.8 16V		**16195**	21654 - 15,0	-	-
2.0 24V		**16195**	21654 - 15,0	-	-
2.0 D		**16195**	21654 - 15,0	-	-

Die von uns gelieferten Produkte sind ausschließlich dem bestimmungsgemäßen Gebrauch zuzuführen. / The products delivered by us are to be put exclusively to the intended use.

	B S		WVA - No.		
323 (BJ) (1998 →)					
1.3		**16498**	23490 - 15,0	**23439**	Ø A 235 / D 22
1.4		**16498**	23490 - 15,0	**23439**	Ø A 235 / D 22
1.5		**16498**	23490 - 15,0	**23439**	Ø A 235 / D 22
1.6		**16498**	23490 - 15,0	**23439**	Ø A 235 / D 22
1.8		**16198**	21754 - 15,5	**23441**	Ø A 257 / D 24
2.0		**16198**	21754 - 15,5	**23441**	Ø A 257 / D 24
626 (GD) (1987 → 1992)					
1.8		**16282**	21378 - 16,0 / 15,0	-	-
2.0 8V		**16282**	21378 - 16,0 / 15,0	**10625**	Ø A 264 / D 24
2.0 12V		**16282**	21378 - 16,0 / 15,0	**10625**	Ø A 264 / D 24
2.0 16V		**16282**	21378 - 16,0 / 15,0	**10625**	Ø A 264 / D 24
2.0 D		**16282**	21378 - 16,0 / 15,0	-	-
2.2 12V		**16282**	21378 - 16,0 / 15,0	**10625**	Ø A 264 / D 24
626 (GE) (1991 → 1998)					
alle / all		**16198**	21754 - 15,5 / 16,5	**10726**	Ø A 258 / D 24
626 (GV) (1987 → 1997)					
alle / all		**16282**	21378 - 16,0 / 15,0	-	-
626 (GF/GW) (1997 →)					
alle / all		**16198**	21754 - 15,5	**10726**	Ø A 258 / D 24

MAZDA

			B S		WVA - No.		
E2200 (UN) (1999 →)							
alle / all		4x4	Kelsey-Hayes	**16520**	23540 - 16,5	-	-
E2500 (UN) (1999 →)							
→ **08/02**		4x2	Kelsey-Hayes	**16520**	23540 - 16,5	-	-
08/02 →		4x4	Kelsey-Hayes	**16520**	23540 - 16,5	-	-
E2600 (UN) (1999 →)							
alle / all		4x4	Kelsey-Hayes	**16520**	23540 - 16,5	-	-
Demio (DW) (1998 →)							
alle / all				**16195**	21654 - 15,0	**15297**	Ø A 235 / D 22
MX 3 (EC) (1991 →)							
1.6				**16499**	21541- 15,0	-	-
1.8				**16499**	21541- 15,0	-	-
MX 5 (NA) (1989 → 1998)							
1.6	→ 12/95	**(ex.)** ABS		**16496**	21552 - 14,5	**10624**	Ø A 235 / D 18
	01/96 →	**(ex.)** ABS		**16497**	23354 - 13,0	**10624**	Ø A 235 / D 18
		ABS		-	-	**10624**	Ø A 235 / D 18

Die von uns gelieferten Produkte sind ausschließlich dem bestimmungsgemäßen Gebrauch zuzuführen. / The products delivered by us are to be put exclusively to the intended use.

	B S		WVA - No.		
MX 5 (NB) (1998 → 05)					
alle / all		**16497**	23354 - 13,0	-	-
MX 6 (GE6) (1992 →)					
alle / all		**16198**	21754 - 15,5 / 16,5	**10726**	Ø A 258 / D 24
Premacy (CP) (1999 →)					
alle / all		**16198**	21754 - 15,5 / 16,5	**10726**	Ø A 258 / D 24
Xedos 6 (CA) (1992 →)					
alle / all		**16198**	21754 - 15,5 / 16,5	**10726**	Ø A 258 / D 24

MERCEDES BENZ

		B S	WVA - No.		
BM 114 („/8“) (1968 → 1977)					
230	**(ch.)** → 089801		**16134**	20011 - 15,0	**08541**	Ø A 273 / D 12,7
	(ch.) 0089802 → 203606		**16134**	20011 - 15,0	**08540**	Ø A 273 / D 12,7
	(ch.) 203607 →		**16057**	20392 - 15,0	**08505**	Ø A 278 / D 12,7
230.6	**(ch.)** → 089801		**16134**	20011 - 15,0	**08541**	Ø A 273 / D 12,7
	(ch.) 0089802 → 203606		**16134**	20011 - 15,0	**08540**	Ø A 273 / D 12,7
	(ch.) 203607 →		**16057**	20392 - 15,0	**08505**	Ø A 278 / D 12,7
250	**(ch.)** → 068407		**16134**	20011 - 15,0	**08541**	Ø A 273 / D 12,7
	(ch.) 068408 →		**16134**	20011 - 15,0	**08540**	Ø A 273 / D 12,7
250 C	**(ch.)** → 007085		**16134**	20011 - 15,0	**08541**	Ø A 273 / D 12,7
	(ch.) 007086 →		**16134**	20011 - 15,0	**08540**	Ø A 273 / D 12,7
250 CE	**(ch.)** → 017599		**16134**	20011 - 15,0	**08541**	Ø A 273 / D 12,7
	(ch.) 017600 →		**16134**	20011 - 15,0	**08540**	Ø A 273 / D 12,7
280			**16057**	20392 - 15,0	**08505**	Ø A 278 / D 12,7
280 C			**16057**	20392 - 15,0	**08505**	Ø A 278 / D 12,7
280 E			**16057**	20392 - 15,0	**08505**	Ø A 278 / D 12,7
280 CE			**16057**	20392 - 15,0	**08505**	Ø A 278 / D 12,7
BM 115 („/8“) (1968 → 1977)					
200	**(ch.)** → 097998		**16134**	20011 - 15,0	**08541**	Ø A 273 / D 12,7
	(ch.) 097999 →		**16134**	20011 - 15,0	**08540**	Ø A 273 / D 12,7
200 D	**(ch.)** → 105289		**16134**	20011 - 15,0	**08541**	Ø A 273 / D 12,7
	(ch.) 105290 →		**16134**	20011 - 15,0	**08540**	Ø A 273 / D 12,7
220	**(ch.)** → 083871		**16134**	20011 - 15,0	**08541**	Ø A 273 / D 12,7
	(ch.) 083872 →		**16134**	20011 - 15,0	**08540**	Ø A 273 / D 12,7
220 D	**(ch.)** → 213511		**16134**	20011 - 15,0	**08541**	Ø A 273 / D 12,7
	(ch.) 213512 →		**16134**	20011 - 15,0	**08540**	Ø A 273 / D 12,7
230			**16134**	20011 - 15,0	**08540**	Ø A 273 / D 12,7
230.4			**16134**	20011 - 15,0	**08540**	Ø A 273 / D 12,7

Die von uns gelieferten Produkte sind ausschließlich dem bestimmungsgemäßen Gebrauch zuzuführen. / The products delivered by us are to be put exclusively to the intended use.

BM 115 („/8“)
(1968 → 1977)

		B S		WVA - No.		
240 D			**16134**	20011 - 15,0	**08540**	Ø A 273 / D 12,7
240 D 3.0			**16057**	20392 - 15,0	**08505**	Ø A 278 / D 12,7

BM 123
(1976 → 1985)

200	**(ch.)** → 126115	ATE	**16057**	20392 - 15,0	**08505**	Ø A 278 / D 12,7
	(ch.) 126116 →	ATE	**16045**	10341 - 17,5	**08505**	Ø A 278 / D 12,7
200	**(ch.)** → 125651	Bendix	**16057**	20392 - 15,0	**08505**	Ø A 278 / D 12,7
	(ch.) 125652 →	Bendix	**16045**	20341 - 17,5	**08505**	Ø A 278 / D 12,7
200 D	**(ch.)** → 179865	ATE	**16057**	20392 - 15,0	**08505**	Ø A 278 / D 12,7
	(ch.) 179866 →	ATE	**16045**	20341 - 17,5	**08505**	Ø A 278 / D 12,7
	(ch.) → 178795	Bendix	**16057**	20392 - 15,0	**08505**	Ø A 278 / D 12,7
	(ch.) 178796 →	Bendix	**16045**	20341 - 17,5	**08505**	Ø A 278 / D 12,7
200 T			**16045**	20341 - 17,5	**08505**	Ø A 278 / D 12,7
220 D			**16057**	20392 - 15,0	**08505**	Ø A 278 / D 12,7
230	**(ch.)** → 158335	ATE	**16057**	20392 - 15,0	**08505**	Ø A 278 / D 12,7
	(ch.) 158336 →	ATE	**16045**	20341 - 17,5	**08505**	Ø A 278 / D 12,7
	(ch.) → 157706	Bendix	**16057**	20392 - 15,0	**08505**	Ø A 278 / D 12,7
	(ch.) 157707 →	Bendix	**16045**	20341 - 17,5	**08505**	Ø A 278 / D 12,7
230 C	**(ch.)** → 015330	ATE	**16057**	20392 - 15,0	**08505**	Ø A 278 / D 12,7
	(ch.) 015331 →	ATE	**16045**	20341 - 17,5	**08505**	Ø A 278 / D 12,7
	(ch.) → 015205	Bendix	**16057**	20392 - 15,0	**08505**	Ø A 278 / D 12,7
	(ch.) 015206 →	Bendix	**16045**	20341 - 17,5	**08505**	Ø A 278 / D 12,7
230 CE			**16045**	20341 - 17,5	**08505**	Ø A 278 / D 12,7
230 E			**16045**	20341 - 17,5	**08505**	Ø A 278 / D 12,7
230 T	**(ch.)** → 004326		**16057**	20392 - 15,0	**08505**	Ø A 278 / D 12,7
	(ch.) 004327 →		**16045**	20341 - 17,5	**08505**	Ø A 278 / D 12,7
230 TE			**16045**	20341 - 17,5	**08505**	Ø A 278 / D 12,7

MERCEDES BENZ

BM 123
(1976 → 1985)

		B S		WVA - No.		
240 D	**(ch.)** → 150314	ATE	**16057**	20392 - 15,0	**08505**	Ø A 278 / D 12,7
	(ch.) 150315 →	ATE	**16045**	20341 - 17,5	**08505**	Ø A 278 / D 12,7
	(ch.) → 149360	Bendix	**16057**	20392 - 15,0	**08505**	Ø A 278 / D 12,7
	(ch.) 149361 →	Bendix	**16045**	20341 - 17,5	**08505**	Ø A 278 / D 12,7
240 TD	**(ch.)** → 007370		**16057**	20392 - 15,0	**08505**	Ø A 278 / D 12,7
	(ch.) 007371 →		**16045**	20341 - 17,5	**08505**	Ø A 278 / D 12,7
250	**(ch.)** → 079228		**16057**	20392 - 15,0	**08505**	Ø A 278 / D 12,7
	(ch.) 079229 →		**16045**	20341 - 17,5	**08505**	Ø A 278 / D 12,7
250 T	**(ch.)** → 079228		**16057**	20392 - 15,0	**08505**	Ø A 278 / D 12,7
	(ch.) 079229 →		**16045**	20341 - 17,5	**08505**	Ø A 278 / D 12,7
280	**(ch.)** → 027813	ATE	**16057**	20392 - 15,0	**08505**	Ø A 278 / D 12,7
	(ch.) 027814 →	ATE	**16045**	20341 - 17,5	**08505**	Ø A 278 / D 12,7
	(ch.) → 027797	Bendix	**16057**	20392 - 15,0	**08505**	Ø A 278 / D 12,7
	(ch.) 027798 →	Bendix	**16045**	20341 - 17,5	**08505**	Ø A 278 / D 12,7
280 C	**(ch.)** → 003416	ATE	**16057**	20392 - 15,0	**08505**	Ø A 278 / D 12,7
	(ch.) 003417 →	ATE	**16045**	20341 - 17,5	**08505**	Ø A 278 / D 12,7
	(ch.) → 003402	Bendix	**16057**	20392 - 15,0	**08505**	Ø A 278 / D 12,7
	(ch.) 003403 →	Bendix	**16045**	20341 - 17,5	**08505**	Ø A 278 / D 12,7
280 CE	**(ch.)** → 017058	ATE	**16057**	20392 - 15,0	**08505**	Ø A 278 / D 12,7
	(ch.) 017059 →	ATE	**16045**	20341 - 17,5	**08505**	Ø A 278 / D 12,7
	(ch.) → 016975	Bendix	**16057**	20392 - 15,0	**08505**	Ø A 278 / D 12,7
	(ch.) 016976 →	Bendix	**16045**	20341 - 17,5	**08505**	Ø A 278 / D 12,7
280 E	**(ch.)** → 064176	ATE	**16057**	20392 - 15,0	**08505**	Ø A 278 / D 12,7
	(ch.) 064177 →	ATE	**16045**	20341 - 17,5	**08505**	Ø A 278 / D 12,7
	(ch.) → 063898	Bendix	**16057**	20392 - 15,0	**08505**	Ø A 278 / D 12,7
	(ch.) 063899 →	Bendix	**16045**	20341 - 17,5	**08505**	Ø A 278 / D 12,7
280 TE	**(ch.)** → 004195		**16057**	20392 - 15,0	**08505**	Ø A 278 / D 12,7
	(ch.) 004196 →		**16045**	20341 - 17,5	**08505**	Ø A 278 / D 12,7
300 D	**(ch.)** → 165147	ATE	**16057**	20392 - 15,0	**08505**	Ø A 278 / D 12,7
	(ch.) 165148 →	ATE	**16045**	20341 - 17,5	**08505**	Ø A 278 / D 12,7
	(ch.) → 164483	Bendix	**16057**	20392 - 15,0	**08505**	Ø A 278 / D 12,7
	(ch.) 164484 →	Bendix	**16045**	20341 - 17,5	**08505**	Ø A 278 / D 12,7
300 TD	**(ch.)** → 011092		**16057**	20392 - 15,0	**08505**	Ø A 278 / D 12,7
	(ch.) 011093 →		**16045**	20341 - 17,5	**08505**	Ø A 278 / D 12,7
300 TD Turbo			**16045**	20341 - 17,5	**08505**	Ø A 278 / D 12,7

Die von uns gelieferten Produkte sind ausschließlich dem bestimmungsgemäßen Gebrauch zuzuführen. / The products delivered by us are to be put exclusively to the intended use.

BM 124 (E-Klasse)
(1985 → 1995)

		B S	WVA - No.			
200			**16193**	20941-19,2	**08542**	Ø A 284 / D 12
200 CE (E 200)	→ 10/92 10/92 →		**16193** **16193**	20941-19,2 20941-19,2	**08542** **05230**	Ø A 284 / D 12 Ø A 284 / D 22
200 D (E 200 D)	→ 07/93 07/93 →		**16193** **16193**	20941-19,2 20941-19,2	**08542** **05230**	Ø A 284 / D 12 Ø A 284 / D 22
200 CE Cabrio (E 200)			**16193**	20941 - 19,2	**05230**	Ø A 284 / D 22
200 E (E 200)	→ 10/92 10/92 →		**16193** **16193**	20941 - 19,2 20941 - 19,2	**08542** **05230**	Ø A 284 / D 12 Ø A 284 / D 22
200 T			**16193**	20941 - 19,2	**08542**	Ø A 284 / D 12
200 TD			**16193**	20941 - 19,2	**08542**	Ø A 284 / D 12
200 TE (E 200)	→ 10/92 10/92 →		**16193** **16193**	20941 - 19,2 20941 - 19,2	**08542** **05230**	Ø A 284 / D 12 Ø A 284 / D 22
220 CE (E 220)			**16193**	20941 - 19,2	**05230**	Ø A 284 / D 22
220 CE Cabrio (E 220)			**16193**	20941 - 19,2	**05230**	Ø A 284 / D 22
220 E (E 220)			**16193**	20941 - 19,2	**05230**	Ø A 284 / D 22
220 TE (E 220 T)			**16193**	20941 - 19,2	**05230**	Ø A 284 / D 22
230 CE	**(ch.)** → A 797178 **(ch.)** A 797179 →		**16193** **16193**	20941 - 19,2 20941 - 19,2	**08542** **05230**	Ø A 284 / D 12 Ø A 284 / D 22
230 E	**(ch.)** → A 805931 **(ch.)** A 805932 →		**16193** **16193**	20941 - 19,2 20941 - 19,2	**08542** **05230**	Ø A 284 / D 12 Ø A 284 / D 22
230 TE	**(ch.)** → A 081909 **(ch.)** A 081910 →		**16193** **16193**	20941 - 19,2 20941 - 19,2	**08542** **05230**	Ø A 284 / D 12 Ø A 284 / D 22
250 D (E 250 D)	→ 07/93 07/93 →		**16193** **16193**	20941 - 19,2 20941 - 19,2	**08542** **05230**	Ø A 284 / D 12 Ø A 284 / D 22
250 D Turbo (E 250 D Turbo)			**16193**	20941 - 19,2	**05230**	Ø A 284 / D 22
250 TD (E 250 TD)			**16193**	20941 - 19,2	**08542**	Ø A 284 / D 12
250 TD Turbo (E 250 TD Turbo)			**16193**	20941 - 19,2	**05230**	Ø A 284 / D 22
260 E			**16193**	20941 - 19,2	**05230**	Ø A 284 / D 22
260 E 4matic			**16193**	20941 - 19,2	-	-
280 E (E 280)			**16193**	20941 - 19,2	**05230**	Ø A 284 / D 22
280 TE (E 280 T)			**16193**	20941 - 19,2	**05230**	Ø A 284 / D 22

MERCEDES BENZ

BM 124 (E-Klasse)
(1985 → 1995)

		B S		WVA - No.	
300 CE		**16193**	20941 - 19,2	**05230**	Ø A 284 / D 22
300 CE-24V		**16247**	21153 - 17,5	**10682**	Ø A 295 / D 22
300 CE-24V Cabrio		**16247**	21153 - 17,5	**10682**	Ø A 295 / D 22
300 CE 3.4 AMG		**16247**	21153 - 17,5	**10682**	Ø A 295 / D 22
300 D (E 300 D)		**16193**	20941 - 19,2	**08542**	Ø A 284 / D 12
300 D 4-matic (E 300 D 4-matic)		**16193**	20941 - 19,2	-	-
300 D Turbo (E 300)		**16193**	20941 - 19,2	**05230**	Ø A 284 / D 22
300 D Turbo 4-matic (E 300)		**16193**	20941 - 19,2	-	-
300 E		**16193**	20941 - 19,2	**05230**	Ø A 284 / D 22
300 E 4matic		**16193**	20941 - 19,2	-	-
300 E-24V		**16247**	21153 - 17,5	**10682**	Ø A 295 / D 22
300 E 3.4 AMG		**16247**	21153 - 17,5	**10682**	Ø A 295 / D 22
300 TD (E 300 TD)	→ 07/93 07/93 →	**16193** **16193**	20941 - 19,2 20941 - 19,2	**08542** **05230**	Ø A 284 / D 12 Ø A 284 / D 22
300 TD Turbo (E 300)		**16193**	20941 - 19,2	**05230**	Ø A 284 / D 22
300 TD Turbo 4matic (E 300)		**16193**	20941 - 19,2	-	-
300 TE		**16193**	20941 - 19,2	**05230**	Ø A 284 / D 22
300 TE 4matic		**16193**	20941 - 19,2	-	-
300 TE-24V		**16247**	21153 - 17,5	**10682**	Ø A 295 / D 22
300 TE 3.4 AMG		**16247**	21153 - 17,5	**10682**	Ø A 295 / D 22
320 CE Cabrio (E 320)		**16095**	21153 - 16,0	**10683**	Ø A 294 / D 25
320 CE (E 320)	**(ch.)** → B 862121 **(ch.)** B 862122 →	**16247** **16095**	21153 - 17,5 21153 - 16,0	**10682** **10683**	Ø A 295 / D 22 Ø A 294 / D 25
320 E (E 320)	**(ch.)** → B 864307 **(ch.)** B 864308 →	**16247** **16095**	21153 - 17,5 21153 - 16,0	**10682** **10683**	Ø A 295 / D 22 Ø A 294 / D 25

Die von uns gelieferten Produkte sind ausschließlich dem bestimmungsgemäßen Gebrauch zuzuführen. / The products delivered by us are to be put exclusively to the intended use.

		B S	WVA - No.		
190 (BM 201) (1983 → 1993)					
190			**16061**	21055 - 17,8	**08543**	Ø A 262 / D 11
190 D			**16061**	21055 - 17,8	**08543**	Ø A 262 / D 11
190 D 2,5			**16061**	21055 - 17,8	**08543**	Ø A 262 / D 11
190 D 2.5 Turbo	NEW		**16061**	21055 - 17,8	**09464**	Ø A 262 / D 22
	OLD		**16253**	20748 - 17,5	**09464**	Ø A 262 / D 22
190 E 1.8			**16061**	21055 - 17,8	**08543**	Ø A 262 / D 11
190 E 2.0			**16061**	21055 - 17,8	**08543**	Ø A 262 / D 11
190 E 2.3	NEW		**16061**	21055 - 17,8	**09464**	Ø A 262 / D 22
	OLD		**16253**	20748 - 17,5	**09464**	Ø A 262 / D 22
190 E 2.3 16V			**16193**	20941 - 19,2	**05230**	Ø A 284 / D 22
190 E 2.5 16V			**16193**	20941 - 19,2	**05230**	Ø A 284 / D 22
190 E 2.6	NEW		**16061**	21055 - 17,8	**09464**	Ø A 262 / D 22
	OLD		**16253**	20748 - 17,5	**09464**	Ø A 262 / D 22
190 E 3.2 AMG	NEW		**16061**	21055 - 17,8	**09464**	Ø A 262 / D 22
	OLD		**16253**	20748 - 17,5	**09464**	Ø A 262 / D 22
T1 / 207 → 210D (BM 601) (1973 → 1995)					
alle / all			**16033**	20784 - 18,0	**04875**	Ø A 280 / D 16
T1 / 307 → 310D (BM 602) (1973 → 1995)					
alle / all	**(axle)** 730.404		**16033**	20784 - 18,0	**04875**	Ø A 280 / D 16
	(axle) 730.405 **(axle)** → 025460		**16033**	20784 - 18,0	**04875**	Ø A 280 / D 16
	(axle) 730.405 **(axle)** 025461 →		**16033**	20784 - 18,0	-	-
	(axle) 730.446		**16033**	20784 - 18,0	**04875**	Ø A 280 / D 16
	(axle) 730.447		**16033**	20784 - 18,0	**04875**	Ø A 280 / D 16
	(axle) 730.448		**16033**	20784 - 18,0	**04875**	Ø A 280 / D 16

MERCEDES BENZ

		B S	WVA - No.		
T1 / 407D → 410 (BM 611) (1973 → 1995)					
alle / all	**(axle)** → 025460		**16033**	20784 - 18,0	**04875**	Ø A 280 / D 16
	(axle) 025461 →		**16033**	20784 - 18,0	-	-
A-Klasse (BM 168) (1997 → 2005)						
A 140 **(BM)** 168.031			**16374**	23070 - 17,0	**17733**	Ø A 260 / D 12
A 140 **(BM)** 168.131			**16373**	23070 - 17,0	**22994**	Ø A 260 / D 22
A 160			**16373**	23070 - 17,0	**22994**	Ø A 260 / D 22
A 160 CDI **(BM)** 168.006			**16374** **16373**	23070 - 17,0 23070 - 17,0	**17733** **22994**	Ø A 260 / D 12 Ø A 260 / D 22
A 160 CDI **(BM)** 168.007			**16373**	23070 - 17,0	**22994**	Ø A 260 / D 22
A 170 CDI			**16373**	23070 - 17,0	**22994**	Ø A 260 / D 22
A 190			**16373**	23070 - 17,0	**22995**	Ø A 276 / D 22
A 210 Evolution			-	-	**22996**	Ø A 276 / D 22
A 200 CDI / Turbo			-	-	**24749**	Ø A 288 / D 25
A-Klasse (BM 169) (2005 →)						
A 170			**16536**	24007 - 18,4	-	-
A 180 CDI			**16536**	24007 - 18,4	-	-
A 200			**16536**	24007 - 18,4	-	-
A 200 CDI			-	-	**24749**	Ø A 288 / D 25
A 200 Turbo			-	-	**24749**	Ø A 288 / D 25

Die von uns gelieferten Produkte sind ausschließlich dem bestimmungsgemäßen Gebrauch zuzuführen. / The products delivered by us are to be put exclusively to the intended use.

	B S	WVA - No.		
B-Klasse (BM 245) (2005 →)				
B 150	**16536**	24007 - 18,4	-	-
B 170	**16536**	24007 - 18,4	-	-
B 180 CDI	-	-	**24749**	Ø A 288 / D 25
B 200 CDI / Turbo	-	-	**24749**	Ø A 288 / D 25
C-Klasse (BM 202) (1992 → 2001)				
C 180	**16067**	21439 - 20,0	**08133**	Ø A 284 / D 12
C 180 T	**16067**	21439 - 20,0	**08129**	Ø A 284 / D 22
C 200	**16067**	21439 - 20,0	**08129**	Ø A 284 / D 22
C 200 CDI	**16067**	21439 - 20,0	**08129**	Ø A 284 / D 22
C 200 D	**16067**	21439 - 20,0	**08133**	Ø A 284 / D 12
C 200 Komp.	**16027**	21664 - 19,5	**04631**	Ø A 288 / D 25
C 200 T	**16067**	21439 - 20,0	**08129**	Ø A 284 / D 22
C 200 T CDI	**16067**	21439 - 20,0	**08129**	Ø A 284 / D 22
C 200 TD	**16067**	21439 - 20,0	**08129**	Ø A 284 / D 22
C 200 T Komp.	**16027**	21664 - 19,5	**04631**	Ø A 288 / D 25
(ex.) Taxi	**16027**	21664 - 19,5	**04631**	Ø A 288 / D 25
Taxi	**16027**	21664 - 19,5	-	-
C 220	**16067**	21439 - 20,0	**08129**	Ø A 284 / D 22
C 220 CDI	**16067**	21439 - 20,0	**08129**	Ø A 284 / D 22
C 220 D	**16067**	21439 - 20,0	**08133**	Ø A 284 / D 12
C 220 T CDI	**16067**	21439 - 20,0	**08129**	Ø A 284 / D 22
C 220 TD	**16067**	21439 - 20,0	**08129**	Ø A 284 / D 22
C 230 (**ch.** 202.023)	**16067**	21439 - 20,0	**08129**	Ø A 284 / D 22
C 230 Komp. (**ch.** 202.024)	**16027**	21664 - 19,5	**04631**	Ø A 288 / D 25

MERCEDES BENZ

C-Klasse (BM 202)
(1992 → 2001)

		B S		WVA - No.	
C 230 T			**16067**	21439 - 20,0	**08129**	Ø A 284 / D 22
C 230 T Komp.			**16027**	21664 - 19,5	**04631**	Ø A 288 / D 25
C 240			**16027**	21664 - 19,5	**04631**	Ø A 288 / D 25
C 240 T			**16027**	21664 - 19,5	**04631**	Ø A 288 / D 25
	(ex.) Taxi		**16027**	21664 - 19,5	**04631**	Ø A 288 / D 25
	Taxi		**16027**	21664 - 19,5	-	-
C 250 D			**16067**	21439 - 20,0	**08133**	Ø A 284 / D 12
C 250 D Turbo			**16027**	21664 - 19,5	**04631**	Ø A 288 / D 25
C 250 TD Turbo			**16027**	21664 - 19,5	**04631**	Ø A 288 / D 25
	(ex.) Taxi		**16027**	21664 - 19,5	**04631**	Ø A 288 / D 25
	Taxi		**16027**	21664 - 19,5	-	-
C 280	**(ch.)** → A 344660 / F 331440		**16067**	21439 - 20,0	**08129**	Ø A 284 / D 22
	(ch.) A 344661 / F 331441 →		**16027**	21664 - 19,5	**04631**	Ø A 288 / D 25
C 280 T			**16027**	21664 - 19,5	**04631**	Ø A 288 / D 25
	(ex.) Taxi		**16027**	21664 - 19,5	**04631**	Ø A 288 / D 25
	Taxi		**16027**	21664 - 19,5	-	-
C 36 AMG			**16247**	21153 - 17,5	-	-
C 43 AMG			**16366**	21484 - 20,5	-	-
C 43 T AMG			**16366**	21484 - 20,5	-	-

C-Klasse (BM 203)
(2000 → 2007)

C 180		**16378**	23144 - 19,5	**18886**	Ø A 288 / D 25
C 180 T		**16378**	23144 - 19,5	**18886**	Ø A 288 / D 25
C 180 Komp.		**16378**	23144 - 19,5	**18886**	Ø A 288 / D 25
	Sport	-	-	**26107**	Ø A 330 / D 28
C 200 CDI		**16378**	23144 - 19,5	**18886**	Ø A 288 / D 25
	Sport	-	-	**26107**	Ø A 330 / D 28
C 200 CGI	**Sport**	-	-	**26107**	Ø A 330 / D 28

Die von uns gelieferten Produkte sind ausschließlich dem bestimmungsgemäßen Gebrauch zuzuführen. / The products delivered by us are to be put exclusively to the intended use.

C-Klasse (BM 203)
(2000 → 2007)

		B S	WVA - No.		
C 200 Komp.		**16378**	23144 - 19,5	**18886**	Ø A 288 / D 25
C 200 T CDI	**Sport**	**16378** -	23144 - 19,5 -	**18886** **26107**	Ø A 288 / D 25 Ø A 330 / D 28
C 200 T Komp.		**16378**	23144 - 19,5	**18887**	Ø A 300 / D 28
C 220 CDI	(ex.) **Sport** **Sport**	**16378** -	23144 - 19,5 -	**18887** **26107**	Ø A 300 / D 28 Ø A 330 / D 28
C 220 T CDI	**Sport**	**16378** -	23144 - 19,5 -	**18887** **26107**	Ø A 300 / D 28 Ø A 330 / D 28
C 230	**Sport**	-	-	**26107**	Ø A 330 / D 28
C 230 Kompr.	**Sport**	-	-	**26107**	Ø A 330 / D 28
C 230 T Komp.		**16378**	23144 - 19,5	**18887**	Ø A 300 / D 28
C 240	**Sport**	**16378** -	23144 - 19,5 -	**18887** **26107**	Ø A 300 / D 28 Ø A 330 / D 28
C 240 T	(ex.) **Sport** **Sport**	**16378** -	23144 - 19,5 -	**18887** **26107**	Ø A 300 / D 28 Ø A 330 / D 28
C 240 4matic	(ex.) **Sport**	**16378**	23144 - 19,5	**18887**	Ø A 300 / D 28
C 270 CDI	(ex.) **Sport** **Sport**	**16378** -	23144 - 19,5 -	**18887** **26107**	Ø A 300 / D 28 Ø A 330 / D 28
C 270 T CDI	(ex.) **Sport** **Sport**	**16378** -	23144 - 19,5 -	**18887** **26107**	Ø A 300 / D 28 Ø A 330 / D 28
C 320	(ex.) **Sport** **Sport**	**16378** -	23144 - 19,5 -	**18887** **26107**	Ø A 300 / D 28 Ø A 330 / D 28
C 320 T	(ex.) **Sport** **Sport**	**16378** -	23144 - 19,5 -	**18887** **26107**	Ø A 300 / D 28 Ø A 330 / D 28
C 320 4matic	(ex.) **Sport**	**16378**	23144 - 19,5	**18887**	Ø A 300 / D 28
C 32 AMG Komp.		**16454**	23745 - 17,7	-	-
SC 180 **SC 180 Komp.**		**16378** **16378**	23144 - 19,5 23144 - 19,5	**18886** **18886**	Ø A 288 / D 25 Ø A 288 / D 25
SC 200 CDI		**16378**	23144 - 19,5	**18886**	Ø A 288 / D 25

MERCEDES BENZ

		B S	WVA - No.		
C-Klasse (BM 203) (2000 → 2007)					
SC **200 Komp.**			**16378**	23144 - 19,5	**18886**	Ø A 288 / D 25
SC **220 CDI**	**(ex.) Sport**		**16378**	23144 - 19,5	**18887**	Ø A 300 / D 28
SC **320**	**(ex.) Sport**		**16378**	23144 - 19,5	**18887**	Ø A 300 / D 28
SC **32 AMG Komp.**			**16454**	23745 - 17,7	-	-
CL-Coupé (BM 215) (1999 → 2006)						
CL 500 AUS	**(ch.)** → A024279		-	-	**22683**	Ø A 312 / D 28
CL-Coupé (BM 216) (2006 →)						
CL 500			-	-	**26407**	Ø A 335 / D 32
	(ex.) USA J AUS		-	-	**26406**	Ø A 350 / D 32
CL 550	**USA J AUS**		-	-	**26407**	Ø A 335 / D 32
CL 600			-	-	**26406**	Ø A 350 / D 32
CLK (BM 208) (1997 → 2002)						
CLK 200	Coupé		**16027**	21664 - 19,5	**04631**	Ø A 288 / D 25
	Cabrio		**16027**	21664 - 19,5	**04631**	Ø A 288 / D 25
CLK 200 Komp.	Coupé **(ch.)** 208.344		**16027**	21664 - 19,5	**18886**	Ø A 288 / D 25
	Coupé **(ch.)** 208.345		**16027**	21664 - 19,5	**04631**	Ø A 288 / D 25
	Cabrio		**16028**	21670 - 20,0	**04630**	Ø A 300 / D 28
CLK 230 Komp.	Coupé **(ch.)** 208.347		**16027**	21664 - 19,5	**04631**	Ø A 288 / D 25
	Coupé **(ch.)** 208.348		**16027**	21664 - 19,5	-	-
	Cabrio		**16028**	21670 - 20,0	**04630**	Ø A 300 / D 28
CLK 320	Coupé		**16028**	21670 - 20,0	**04630**	Ø A 300 / D 28
	Cabrio		**16028**	21670 - 20,0	**04630**	Ø A 300 / D 28
CLK 430	Coupé **(ch.)** → F 129678 / T 028295		**16247**	21153 - 17,5	**04630**	Ø A 300 / D 28
	Coupé **(ch.)** F 129679 / T 028296 →		**16366**	21484 - 20,5	**04630**	Ø A 300 / D 28
	Cabrio		**16366**	21484 - 20,5	**04630**	Ø A 300 / D 28
CLK 55 AMG			**16366**	21484 - 20,5	-	-

Die von uns gelieferten Produkte sind ausschließlich dem bestimmungsgemäßen Gebrauch zuzuführen. / The products delivered by us are to be put exclusively to the intended use.

CLK (BM 209)
(2002 →)

		B S		WVA - No.		
CLK 200 Komp.	(ex.) Sport Sport		**16378** -	23144 - 19,5 -	**18886** **26107**	Ø A 288 / D 25 Ø A 330 / D 28
CLK 200 CGI	Sport		-	-	**26107**	Ø A 330 / D 28
CLK 220 CDI	(ex.) Sport Sport		**16378** -	23144 - 19,5 -	**18886** **26107**	Ø A 288 / D 25 Ø A 330 / D 28
CLK 240			**16378**	23144 - 19,5	**18887**	Ø A 300 / D 28
CLK 270 CDI	(ex.) Sport Sport		**16378** -	23144 - 19,5 -	**18887** **26107**	Ø A 300 / D 28 Ø A 330 / D 28
CLK 300	(ex.) Sport		**16378**	23144 - 19,5	**18887**	Ø A 300 / D 28
CLK 320			**16378**	23144 - 19,5	**18887**	Ø A 300 / D 28
CLK 320 CDI	(ex.) Sport		**16454**	23745 - 17,7	-	-
CLK 350	Sport		**16454** -	23745 - 17,7 -	- **26107**	- Ø A 330 / D 28
CLK 500	(ex.) Sport		**16454**	23745 - 17,7	-	-

E-Klasse (BM 210)
(1995 → 2002)

E 200			**16027**	21664 - 19,5	**04631**	Ø A 288 / D 25
E 200 CDI			**16027**	21664 - 19,5	**04631**	Ø A 288 / D 25
E 200 D			**16027**	21664 - 19,5	**04631**	Ø A 288 / D 25
E 200 Komp. **(BM)** 210.045	→ 05/99		-	-	**04630**	Ø A 300 / D 28
E 200 Komp. **(BM)** 210.048	06/99 →		**16027**	21664 - 19,5	**04631**	Ø A 288 / D 25
E 200 T			**16027**	21664 - 19,5	**04631**	Ø A 288 / D 25
E 200 T Komp. **(BM)** 210.245	→ 05/99		-	-	**04630**	Ø A 300 / D 28

MERCEDES BENZ

E-Klasse (BM 210)

(1995 → 2002)

			B S		WVA - No.	
E 200 T Komp. **(BM)** 210.248	06/99 →		**16027**	21664 - 19,5	**04631**	Ø A 288 / D 25
E 220 CDI			**16027**	21664 - 19,5	**04631**	Ø A 288 / D 25
E 220 D			**16027**	21664 - 19,5	**04631**	Ø A 288 / D 25
E 220 T CDI			**16027**	21664 - 19,5	**04631**	Ø A 288 / D 25
E 230			**16027**	21664 - 19,5	**04631**	Ø A 288 / D 25
E 230 T			**16027**	21664 - 19,5	**04631**	Ø A 288 / D 25
E 240 **(BM)** 210.061	**(ch.)** → A 962231 **(ch.)** → A 962231 **(ch.)** A 962232 →	**(ex.)** ESP ESP	**16027** **16028** **16027**	21664 - 19,5 21670 - 20,0 21664 - 19,5	**04631** **04630** **04631**	Ø A 288 / D 25 Ø A 300 / D 28 Ø A 288 / D 25
E 240 **(BM)** 210.062			**16027**	21664 - 19,5	**04631**	Ø A 288 / D 25
E 240 T **(BM)** 210.261	**(ch.)** → A 962231 **(ch.)** → A 962231 **(ch.)** A 962232 →	**(ex.)** ESP ESP	**16027** **16028** **16027**	21664 - 19,5 21670 - 20,0 21664 - 19,5	**04631** **04630** **04631**	Ø A 288 / D 25 Ø A 300 / D 28 Ø A 288 / D 25
E 240 T **(BM)** 210.262			**16027**	21664 - 19,5	**04631**	Ø A 288 / D 25
E 250 D Turbo			**16027**	21664 - 19,5	**04631**	Ø A 288 / D 25
E 250 TD			**16027**	21664 - 19,5	**04631**	Ø A 288 / D 25
E 250 TD Turbo			**16027**	21664 - 19,5	**04631**	Ø A 288 / D 25
E 270 CDI			**16028**	21670 - 20,0	**04630**	Ø A 300 / D 28
E 270 T CDI			**16028**	21670 - 20,0	**04630**	Ø A 300 / D 28
E 280			**16028**	21670 - 20,0	**04630**	Ø A 300 / D 28
E 280 4matic			**16028**	21670 - 20,0	**04630**	Ø A 300 / D 28
E 280 T			**16028**	21670 - 20,0	**04630**	Ø A 300 / D 28
E 280 T 4matic			**16028**	21670 - 20,0	**04630**	Ø A 300 / D 28
E 290 TD Turbo			**16027**	21664 - 19,5	**04631**	Ø A 288 / D 25
E 300 D			**16027**	21664 - 19,5	**04631**	Ø A 288 / D 25
E 300 D Turbo			**16028**	21670 - 20,0	**04630**	Ø A 300 / D 28
E 300 TD Turbo			**16028**	21670 - 20,0	**04630**	Ø A 300 / D 28
E 320			**16028**	21670 - 20,0	**04630**	Ø A 300 / D 28

Die von uns gelieferten Produkte sind ausschließlich dem bestimmungsgemäßen Gebrauch zuzuführen. / The products delivered by us are to be put exclusively to the intended use.

E-Klasse (BM 210)
(1995 → 2002)

		B S	WVA - No.		
E 320 4matic		**16028**	21670 - 20,0	**04630**	Ø A 300 / D 28
E 320 CDI		**16028**	21670 - 20,0	**04630**	Ø A 300 / D 28
E 320 T		**16028**	21670 - 20,0	**04630**	Ø A 300 / D 28
E 320 T 4matic		**16028**	21670 - 20,0	**04630**	Ø A 300 / D 28
E 320 T CDI		**16028**	21670 - 20,0	**04630**	Ø A 300 / D 28
E 420		**16247**	21153 - 17,5	-	-
E 420 T		**16247**	21153 - 17,5	-	-
E 430	**(ch.)** → A 962231 **(ch.)** A 962232 →	**16247** **16366**	21153 - 17,5 21484 - 20,5	- -	- -
E 430 4matic		**16366**	21484 - 20,5	-	-
E 430 T	**(ch.)** → A 962231 **(ch.)** A 962232 →	**16247** **16366**	21153 - 17,5 21484 - 20,5	- -	- -
E 430 T 4matic		**16366**	21484 - 20,5	-	-
E 50 AMG		**16366**	21484 - 20,5	-	-
E 55 AMG		**16366**	21484 - 20,5	-	-
E 55 T AMG		**16366**	21484 - 20,5	-	-

E-Klasse (BM 211)
(2002 →)

E 200 CDI / T CDI	**(ex.)** Taxi / **Sport** Taxi	**16452** **16452**	23744 - 20,3 23744 - 20,3	**22156** **22158**	Ø A 295 / D 28 Ø A 295 / D 28
E 200 Komp. / T Komp.	**(ex.)** Taxi / **Sport** Taxi **Sport**	**16452** **16452** **16454**	23744 - 20,3 23744 - 20,3 23745 - 17,7	**22156** **22158** -	Ø A 295 / D 28 Ø A 295 / D 28 -
E 220 CDI / T CDI **(ex.)(BM)** 211.606	**(ex.) Taxi / Sport** Taxi	**16452** **16452**	23744 - 20,3 23744 - 20,3	**22156** **22158**	Ø A 295 / D 28 Ø A 295 / D 28
E 220 CDI / T CDI **(BM)** 211.606	**(1)**	**16452**	23744 - 20,3	**22158**	Ø A 295 / D 28

(1) erhöhte Zuladung / increased payload / surcharge /carga elevada / carico aumentato

MERCEDES BENZ

		B S	WVA - No.		
E-Klasse (BM 211) (2002 →)					
E 240 / T **(ex.)** 4matic	**(ex.) Taxi / Sport** Taxi	**16452** **16452**	23744 - 20,3 23744 - 20,3	**22156** **22158**	Ø A 295 / D 28 Ø A 295 / D 28
E 270 CDI / T CDI **(BM)** 211.016/216	USA	**16452**	23744 - 20,3	**22158**	Ø A 295 / D 28
E 270 CDI / T CDI **(ex.)(BM)** 211.616		**16452**	23744 - 20,3	**22158**	Ø A 295 / D 28
E 280 CDI / T CDI **(BM)** 211.023/220	**(ex.)** J AUS A 400548 →	**16452**	23744 - 20,3	**22158**	Ø A 295 / D 28
E 280 CDI / T CDI **(BM)** 211.020/054/084/254	**(ex.)** USA J AUS Sport	**16452** **16454**	23744 - 20,3 23745 - 17,7	**22158** **22158**	Ø A 295 / D 28 Ø A 295 / D 28
E 320 **(BM)** 211.065	**(ch.)** A400548 →	**16452**	23744 - 20,3	**22158**	Ø A 295 / D 28
E 320 CDI **(BM)** 211.026	**(ex.)** USA J AUS **(ch.)** A400548 →	**16452**	23744 - 20,3	**22158**	Ø A 295 / D 28
E 350		**16452**	23744 - 20,3	-	-
E 400 CDI		**16454**	23745 - 17,7	-	-
E 420 CDI	Sport	-	-	**26406**	Ø A 350 / D 32
E 500 **E 500 / T**	 Sport	**16454** -	23745 - 17,7 -	- **26406**	- Ø A 350 / D 32
alle / all		**16033**	20784 - 18,0	**10681**	Ø A 303 / D 16
G-Klasse (BM 460 / 461) (1979 →)					
15“ **(axle)** 730.306 **(axle)** 730.386 **(axle)** 730.387 **(axle)** 730.394 **(axle)** 730.390 **(axle)** 730.395 **(axle)** 730.398 **(axle)** 730.399		-	-	**26109**	Ø A 315 / D 30

Die von uns gelieferten Produkte sind ausschließlich dem bestimmungsgemäßen Gebrauch zuzuführen. / The products delivered by us are to be put exclusively to the intended use.

G-Klasse (BM 463)
(1990 →)

			B S		WVA - No.	
200 GE			**16033**	20784 - 18,0	**10681**	Ø A 303 / D 16
230 GE (G 230)			**16033**	20784 - 18,0	**10681**	Ø A 303 / D 16
250 GD			**16033**	20784 - 18,0	**10681**	Ø A 303 / D 16
300 GD (G 300 D)			**16033**	20784 - 18,0	**10681**	Ø A 303 / D 16
G 300 D Turbo	**(axle)** 730.395 **(axle)** 730.397		**16033** -	20784 - 18,0 -	**26109** **10681**	Ø A 315 / D 30 Ø A 303 / D 16
300 GE (G 300)			**16033**	20784 - 18,0	**10681**	Ø A 303 / D 16
G 320	**(axle)** 730.395 **(axle)** 730.397 **(axle)** 730.399		**16033** - -	20784 - 18,0 - -	- **10681** **26109**	- Ø A 303 / D 16 Ø A 315 / D 30
350 GD Turbo (G 350 D Turbo)	**(axle)** 730.392 **(axle)** 730.397		**16033** **16033**	20784 - 18,0 20784 - 18,0	**10681** -	Ø A 303 / D 16 -
G 400 CDI			**16033**	20784 - 18,0	-	-
500 GE (G500)			**16033**	20784 - 18,0	-	-
G 36 AMG			**16033**	20784 - 18,0	-	-
G 55 AMG			**16033**	20784 - 18,0	-	-

GL-Klasse (BM 164)
(2005 →)

GL 320 CDI			-	-	**24745**	Ø A 350 / D 32
GL 450	J AUS USA		-	-	**24745**	Ø A 350 / D 32
GL 500	J AUS USA		-	-	**24745**	Ø A 350 / D 32

MERCEDES BENZ

		B S	WVA - No.		
M-Klasse (BM 163) (1998 → 2005)					
ML 230		**16410**	23193 - 16,0 / 17,0	**21921**	Ø A 303 / D 26
ML 270 CDI → 09/00		**16410**	23193 - 16,0 / 17,0	**21950**	Ø A 345 / D 32
10/00 → **(ch.)** → A 289559 / X 754619		**16410**	23193 - 16,0 / 17,0	**21921**	Ø A 303 / D 26
(ch.) A 289560 / X 754620 →		**16481**	23271 - 17,7	**21950**	Ø A 345 / D 32
ML 320 → 09/00		**16410**	23193 - 16,0 / 17,0	**21950**	Ø A 345 / D 32
(ch.) → A 289559 / X 754619 10/00 →		**16410**	23193 - 16,0 / 17,0	**21921**	Ø A 303 / D 26
(ch.) A 289560 / X 754620 →		**16481**	23271 - 17,7	**21950**	Ø A 345 / D 32
ML 350 **(ch.)** A 289560 / X 754620 → **(ex.)** USA		**16481**	23271 - 17,7	**21950**	Ø A 345 / D 32
USA		**16410**	23193 - 16,0 / 17,0	**21921**	Ø A 303 / D 26
ML 400 CDI		**16481**	23271 - 17,7	**21950**	Ø A 345 / D 32
ML 430 **(ex.)** USA		-	-	**21921**	Ø A 303 / D 26
(ch.) → A 145272 / X 707755 USA		**16410**	23193 - 16,0 / 17,0	-	-
ML 500		**16481**	23271 - 17,7	-	-
ML 55 AMG → 09/00		-	-	**21950**	Ø A 345 / D 32
10/00 →		**16481**	23271 - 17,7	**21950**	Ø A 345 / D 32
M-Klasse (BM 164) (2005 →)					
ML 280 CDI		-	-	**24745**	Ø A 350 / D 32
		-	-	**24743**	Ø A 330 / D 32,2
ML 320 CDI		-	-	**24745**	Ø A 350 / D 32
		-	-	**24743**	Ø A 330 / D 32,2
ML 350		-	-	**24745**	Ø A 350 / D 32
		-	-	**24743**	Ø A 330 / D 32,2
ML 420 CDI		-	-	**24745**	Ø A 350 / D 32
ML 500 **(ex.)** J AUS USA		-	-	**24745**	Ø A 350 / D 32
J AUS USA		-	-	**24743**	Ø A 330 / D 32,2

Die von uns gelieferten Produkte sind ausschließlich dem bestimmungsgemäßen Gebrauch zuzuführen. / The products delivered by us are to be put exclusively to the intended use.

MB 100 (BM 631)
(1988 → 1996)

		B S		WVA - No.		
alle / all	**(axle)** 730.402		**16250**	20932 - 14,0	**07420**	Ø A 238,5 / D 16
	(axle) 730.403		**16047**	21573 - 14,0	**07396**	Ø A 263 / D 24
	(axle) 730.404		**16250**	20932 - 14,0	**07420**	Ø A 238,5 / D 16
	(axle) 730.405		**16047**	21573 - 14,0	**07396**	Ø A 263 / D 24

R-Klasse (BM 251)
(2006 →)

R 280 CDI			-	-	**24745**	Ø A 350 / D 32
R 320 CDI			-	-	**24745**	Ø A 350 / D 32
	(ex.) 18“		-	-	**24743**	Ø A 330 / D 32,2
R 350			-	-	**24743**	Ø A 330 / D 32,2
R 500			-	-	**24745**	Ø A 350 / D 32
	AUS USA		-	-	**24743**	Ø A 330 / D 32,2

S-Klasse (BM 108 / 109)
(1966 → 1972)

250 S			**16134**	20011 - 15,0	**08541**	Ø A 273 / D 12,7
250 SE			**16134**	20011 - 15,0	**08541**	Ø A 273 / D 12,7
280 S	**(ch.)** → 075175		**16134**	20011 - 15,0	**08541**	Ø A 273 / D 12,7
	(ch.) 075176 →		**16134**	20011 - 15,0	**26199**	Ø A 273 / D 19
280 SE	**(ch.)** → 081819		**16134**	20011 - 15,0	**08541**	Ø A 273 / D 12,7
	(ch.) 081820 →		**16134**	20011 - 15,0	**26199**	Ø A 273 / D 12,7
	(ch.) 081820 →		**16134**	20011 - 15,0	-	-
280 SE 3.5			**16134**	20011 - 15,0	**26199**	Ø A 273 / D 19
280 SEL	**(ch.)** → 081819		**16134**	20011 - 15,0	**08541**	Ø A 273 / D 12,7
	(ch.) 081820 →		**16134**	20011 - 15,0	-	-
280 SEL 4.5	USA		**16134**	20011 - 15,0	**26199**	Ø A 273 / D 19
300 SEB			**16134**	20011 - 15,0	**08541**	Ø A 273 / D 12,7
300 SEL			**16134**	20011 - 15,0	**08541**	Ø A 273 / D 12,7
300 SEL 3.5 / 6.3			**16134**	20011 - 15,0	**26199**	Ø A 273 / D 19
300 SEL 4.5	USA		**16134**	20011 - 15,0	**26199**	Ø A 273 / D 19

MERCEDES BENZ

		B S	WVA - No.		
S-Klasse (BM 111) (1959 → 1971)					
280 SE / C		**16134**	20011 - 15,0	**26199**	Ø A 273 / D 19
280 SE / C 3.5		**16134**	20011 - 15,0	**26199**	Ø A 273 / D 19
S-Klasse (BM 116) (1972 → 1980)					
280 S		**16057**	20392 - 15,0	**08545**	Ø A 278 / D 22
280 SE		**16057**	20392 - 15,0	**08545**	Ø A 278 / D 22
280 SEL		**16057**	20392 - 15,0	**08545**	Ø A 278 / D 22
350 SE		**16057**	20392 - 15,0	**08545**	Ø A 278 / D 22
350 SEL		**16057**	20392 - 15,0	**08545**	Ø A 278 / D 22
450 SE		**16057**	20392 - 15,0	**08545**	Ø A 278 / D 22
450 SEL		**16057**	20392 - 15,0	**08545**	Ø A 278 / D 22
S-Klasse (BM 126) (1980 → 1991)					
260 SE		**16045**	20341 - 17,5	**06857**	Ø A 300 / D 28
280 S / SE / SEL		**16045**	20341 - 17,5	**08546**	Ø A 278 / D 22
300 SE / SEL		**16045**	20341 - 17,5	**06857**	Ø A 300 / D 28
380 SE / SEL		**16045**	20341 - 17,5	**08546**	Ø A 278 / D 22
380 SEC		**16248**	20751 - 18,5	**10680**	Ø A 286 / D 22
420 SE / SEL / SEC		**16045**	20341 - 17,5	**06857**	Ø A 300 / D 28
500 SE / SEL	→ 09/85	**16045**	20341 - 17,5	**08546**	Ø A 278 / D 22
	09/85 →	**16045**	20341 - 17,5	**06857**	Ø A 300 / D 28
500 SEC	→ 09/85	**16248**	20751 - 18,5	**10680**	Ø A 286 / D 22
	09/85 →	**16045**	20341 - 17,5	**06857**	Ø A 300 / D 28
560 SE / SEL / SEC		**16045**	20341 - 17,5	**06857**	Ø A 300 / D 28

Die von uns gelieferten Produkte sind ausschließlich dem bestimmungsgemäßen Gebrauch zuzuführen. / The products delivered by us are to be put exclusively to the intended use.

S-Klasse (BM 140)
(1991 → 1999)

			B S	WVA - No.	
S 280 (300 SE 2.8)			**16096**	21303 - 18,3	**08128**	Ø A 320 / D 30
S 300 D Turbo			**16096**	21303 - 18,3	**08128**	Ø A 320 / D 30
S 350 D Turbo (300 SD Turbo)			**16096**	21303 - 18,3	**08128**	Ø A 320 / D 30
S 320	**Steel**	**(ch.)** → A 023718	**16249**	21304 - 18,2	**10684**	Ø A 310 / D 28
(300 SE 3.2/SEL 3.2)	**Steel**	**(ch.)** A 023719 →	**16096**	21303 - 18,3	**08128**	Ø A 320 / D 30
	Alu	**(ch.)** → A 050547	**16249**	21304 - 18,2	**10684**	Ø A 310 / D 28
	Alu	**(ch.)** A 050548 →	**16096**	21303 - 18,3	**08128**	Ø A 320 / D 30
S 420 (400 SE / SEL / SEC)			**16096**	21303 - 18,3	**08128**	Ø A 320 / D 30
S 500 (500 SE / SEL / SEC)			**16096**	21303 - 18,3	**08128**	Ø A 320 / D 30
S 600 (600 SE V12 / SEL V12 / SEC V12)			**16096**	21303 - 18,3	**08128**	Ø A 320 / D 30

S-Klasse (BM 220)
(1998 → 2005)

S 280		**(ch.)** A 265 054 →	**16454**	23745 - 17,7	**21086**	Ø A 330 / D 28
S 320		**(ch.)** A 265 054 →	**16454**	23745 - 17,7	**22683**	Ø A 312 / D 28
S 320 CDI			**16454**	23745 - 17,7	**21086**	Ø A 330 / D 28
S 350			**16454**	23745 - 17,7	**22683**	Ø A 312 / D 28
S 370			**16454**	23745 - 17,7	**22683**	Ø A 312 / D 28
S 400 CDI		**(ch.)** A 265 054 →	**16454**	23745 - 17,7	**21086**	Ø A 330 / D 28
S 430		**(ch.)** → A 265 053	-	-	**21086**	Ø A 330 / D 28
		(ch.) A 265 054 →	**16454**	23745 - 17,7	**21086**	Ø A 330 / D 28
S 500		**(ch.)** A 265 054 →	**16454**	23745 - 17,7	**21086**	Ø A 330 / D 28

MERCEDES BENZ

		B S		WVA - No.	
S-Klasse (BM 221) (2005 →)					
S 280		-	-	**26407**	Ø A 335 / D 32
S 320 CDI		-	-	**26407**	Ø A 335 / D 32
4 - matic		-	-	**26406**	Ø A 350 / D 32
S 350		-	-	**26407**	Ø A 335 / D 32
S 420 CDI		-	-	**26406**	Ø A 350 / D 32
S 450	**(ex.)** USA J AUS	-	-	**26406**	Ø A 350 / D 32
	USA J AUS	-	-	**26407**	Ø A 335 / D 32
	4 - matic	-	-	**26406**	Ø A 350 / D 32
S 500		-	-	**26407**	Ø A 335 / D 32
	(ex.) USA J AUS	-	-	**26406**	Ø A 350 / D 32
	4 - matic	-	-	**26406**	Ø A 350 / D 32
S 550	USA J AUS	-	-	**26407**	Ø A 335 / D 32
S 600	Sport	-	-	**26407**	Ø A 350 / D 32
SL (BM 113) (1963 → 1971)					
alle / all		**16134**	20011 - 15,0	**08541**	Ø A 273 / D 12,7
SL (BM 107) (1971 → 1989)					
280 SL	**(ch.)** → 001627	**16045**	20341 - 17,5	**08546**	Ø A 278 / D 22
	(ch.) 001628 →	**16045**	20341 - 17,5	**08545**	Ø A 278 / D 22
280 SLC	**(ch.)** → 008365	**16045**	20341 - 17,5	**08546**	Ø A 278 / D 22
	(ch.) 008366 →	**16045**	20341 - 17,5	**08545**	Ø A 278 / D 22
300 SL		**16246**	21024 - 17,5	**05230**	Ø A 284 / D 22
350 SL	**(ch.)** → 009600	**16045**	20341 - 17,5	**08546**	Ø A 278 / D 22
	(ch.) 009601 →	**16045**	20341 - 17,5	**08545**	Ø A 278 / D 22

Die von uns gelieferten Produkte sind ausschließlich dem bestimmungsgemäßen Gebrauch zuzuführen. / The products delivered by us are to be put exclusively to the intended use.

SL (BM 107)
(1971 → 1989)

		B S	WVA - No.			
350 SLC	**(ch.)** → 005715 **(ch.)** 005716 →		**16045** **16045**	20341 - 17,5 20341 - 17,5	**08546** **08545**	Ø A 278 / D 22 Ø A 278 / D 22
380 SL			**16045**	20341 - 17,5	**08546**	Ø A 278 / D 22
380 SLC			**16045**	20341 - 17,5	**08546**	Ø A 278 / D 22
420 SL			**16246**	21024 - 17,5	**05230**	Ø A 284 / D 22
450 SL	**(ch.)** → 062584 **(ch.)** 062585 →		**16045** **16045**	20341 - 17,5 20341 - 17,5	**08546** **08545**	Ø A 278 / D 22 Ø A 278 / D 22
450 SLC	**(ch.)** → 030290 **(ch.)** 030291 →		**16045** **16045**	20341 - 17,5 20341 - 17,5	**08546** **08545**	Ø A 278 / D 22 Ø A 278 / D 22
450 SLC 5,0	**(ch.)** → 001627 **(ch.)** 001628 →		**16045** **16045**	20341 - 17,5 20341 - 17,5	**08546** **08545**	Ø A 278 / D 22 Ø A 278 / D 22
500 SL			**16246**	21024 - 17,5	**05230**	Ø A 284 / D 22
500 SLC	**(ch.)** → 001627 **(ch.)** 001628 →		**16045** **16045**	20341 - 17,5 20341 - 17,5	**08546** **08545**	Ø A 278 / D 22 Ø A 278 / D 22

SL (BM 129)
(1989 → 2002)

SL 280 (**ch.** 129.058)	**(ex.)** ESP ESP ESP	 **(ch.)** → F 155734 **(ch.)** F 155735 →		**16247** **16247** **16247**	21153 - 17,5 21153 - 17,5 21153 - 17,5	**10686** - **10686**	Ø A 300 / D 28 Ø A 300 / D 28
SL 280 (**ch.** 129.059)	**(ex.)** ESP **(ex.)** ESP ESP	**(ch.)** → F 187941 **(ch.)** F 187942 →		**16247** - -	21153 - 17,5 - -	**10686** - **26106**	Ø A 300 / D 28 - Ø A 334 / D 32
300 SL				**16247**	21153 - 17,5	**10686**	Ø A 300 / D 28
300 SL-24V				**16247**	21153 - 17,5	**10686**	Ø A 300 / D 28
SL 320 (**ch.** 129.063)	**(ex.)** ESP ESP ESP ESP	 **(ch.)** → F 155734 **(ch.)** F 155735 →		**16247** **16247** **16247** -	21153 - 17,5 21153 - 17,5 21153 - 17,5 -	**10686** - **10686** **26106**	Ø A 300 / D 28 Ø A 300 / D 28 Ø A 334 / D 32
SL 320 (**ch.** 129.064)	**(ex.)** ESP **(ex.)** ESP ESP	**(ch.)** → F 187941 **(ch.)** F 187942 →		**16247** - -	21153 - 17,5 - -	**10686** - -	Ø A 300 / D 28 - -
500 SL **(BM)** 129.066				**16247**	21153 - 17,5	**10686**	Ø A 300 / D 28

MERCEDES BENZ

		B S		WVA - No.		
SL (BM 129) (1989 → 2002)						
500 SL (SL 500) **(BM)** 129.067	**(ex.)** ESP **(ch.)** → F 103936 **(ex.)** ESP **(ch.)** F 103937 → ESP		**16247** **16247** **16247**	21153 - 17,5 21153 - 17,5 21153 - 17,5	**10686** - -	Ø A 300 / D 28 - -
SL 500	**(1)**		-	-	**26106**	Ø A 334 / D 32
AMG 500 SL 6.0 (SL 600 AMG) **(BM)** 129.067			**16247**	21153 - 17,5	-	-
600 SL (SL600) **(BM)** 129.076	→ 06/98 06/98 → **(1)**		**16247** - -	21153 - 17,5 - -	- - **26106**	- - Ø A 334 / D 32

(1) (ex.) Sondermodell ECE SL-Edition / special model ECE SL-Edition / special modèle ECE SL-édition special modelo ECE SL-edición / special modello ECE SL-edizione

SL (BM 230) (2001 →)						
SL 350			**16454**	23745 - 17,7	-	-
SL 500			**16454**	23745 - 17,7	-	-
	(ex.) USA J AUS		-	-	**26406**	Ø A 350 / D 32
SLK (BM 170) (1996 → 2004)						
SLK 200			**16027**	21664 - 19,5	**04631**	Ø A 288 / D 25
SLK 200 Kompr.			**16027**	21664 - 19,5	**04631**	Ø A 288 / D 25
SLK 230 Kompr.			**16027**	21664 - 19,5	**04631**	Ø A 288 / D 25
SLK 320			**16028**	21670 - 20,0	**04630**	Ø A 300 / D 28
SLK 32 AMG Kompr.			**16366**	21484 - 20,5	-	-

Die von uns gelieferten Produkte sind ausschließlich dem bestimmungsgemäßen Gebrauch zuzuführen. / The products delivered by us are to be put exclusively to the intended use.

SLK (BM 171)
(2004 →)

		B S		WVA - No.		
SLK 200 Kompr.			-	-	**18886**	Ø A 288 / D 25
	Sport		-	-	**26107**	Ø A 330 / D 28
SLK 280	**Sport**		-	-	**26107**	Ø A 330 / D 28
SLK 350	**Sport**		**16454**	23745 - 17,7	**26107**	Ø A 330 / D 28

Sprinter (BM 901 → 904)
(1995 →)

alle / all	**(ch.)** → S482213 / Y422059 **(1)**	ITT	**16251**	21576 - 20,5	**07517**	Ø A 275 / D 23
	S482214 / Y422060 → **(2)**	Perrot	**16164**	29076 - 20,0	**07517**	Ø A 275 / D 23
alle / all					**22857**	Ø A 276 / D 22

Vaneo (BM 414)
(2002 →)

1.6		-	-	**23997**	Ø A 270 / D 22
1.9		-	-	**23997**	Ø A 270 / D 22
alle / all		**16439**	23070 - 19,5	**23997**	Ø A 270 / D 22

V-Klasse / Vito (BM 638)
(1997 → 2003)

alle / all	Bosch	**16094**	23022 - 20,8	**10642**	Ø A 276 / D 22
	ITT	**16251**	21576 - 20,5	**10642**	Ø A 276 / D 22

Viano / Vito (BM 639)
(2003 →)

alle / all		-	-	**24076**	Ø A 300 / D 28

MINI

	B S		WVA - No.		
Mini II (2000 → 2006)					
alle / all		**16490**	23282 - 18,0	**23115**	Ø A 276 / D 22

Die von uns gelieferten Produkte sind ausschließlich dem bestimmungsgemäßen Gebrauch zuzuführen. / The products delivered by us are to be put exclusively to the intended use.

		B S		WVA - No.		
Carisma (1995 →)						
1.6			**16325**	21650 - 15,0	**10872**	Ø A 236 / D 18
1.9 TD			**16325**	21650 - 15,0	**10872**	Ø A 236 / D 18
Colt (1992 →)						
1.5			**16325**	21650 - 15,0	**10872**	Ø A 236 / D 18
1.6 16V			**16325**	21650 - 15,0	**10872**	Ø A 236 / D 18
Colt VI (2004 →)						
alle / all		Lucas	**16468**	21920 - 15,6	-	-
	(ex.) Turbo / Turbo D	Lucas	**16468**	21920 - 15,6	**22835**	Ø A 250 / D 25
Galant (1987 → 1992)						
alle / all			**16327**	21647 - 16,0	**10892**	Ø A 256 / D 24
Lancer (1992 →)						
1.3			**16325**	21650 - 15,0	**10872**	Ø A 236 / D 18
1.5 16V			**16325**	21650 - 15,0	**10872**	Ø A 236 / D 18
1.6 16V	Limousine		**16325**	21650 - 15,0	**10872**	Ø A 236 / D 18
	Station Wagon 2WD		**16325**	21650 - 15,0	**10872**	Ø A 236 / D 18
	Station Wagon 4WD		**16327**	21647 - 16,0	**10892**	Ø A 256 / D 24
2.0 D			**16325**	21650 - 15,0	**10872**	Ø A 236 / D 18
L 200 4WD (1997 → 1996)						
alle / all			**16128**	21373 - 16,4	-	-

MITSUBISHI

		B S		WVA - No.		
L 300 (1983 → 1996)						
alle / all	2WD		**16128**	21373 - 16,4	-	-
	4WD		**16128**	21373 - 16,4	-	-
Pajero (1988 → 1991)						
alle / all			**16128**	21373 - 16,4	-	-
Pajero III (2000 →)						
2,5	07/02 →	Sumitomo	**16582**	23488 - 15,5	**26048**	Ø A 289,8 / D 26
3,2		Sumitomo	**16582**	23488 - 15,5	**26048**	Ø A 289,8 / D 26
3,5		Sumitomo	**16582**	23488 - 15,5	**26048**	Ø A 289,8 / D 26
Saporro (1987 → 1990)						
2.4			**16327**	21647 - 16,0	**10892**	Ø A 256 / D 24
Space Runner (1991 → 1998)						
alle / all	**(ex.)** ABS		**16327**	21647 - 16,0	**10892**	Ø A 256 / D 24
	ABS		**16327**	21647 - 16,0	-	-

Die von uns gelieferten Produkte sind ausschließlich dem bestimmungsgemäßen Gebrauch zuzuführen. / The products delivered by us are to be put exclusively to the intended use.

		B S		WVA - No.		
100 NX (B 13) (1990 → 1994)						
1.6			**16204**	21657 - 16,5	**10627**	Ø A 240 / D 18
2.0			**16367**	21386 - 15,0	**10629**	Ø A 257 / D 26
200 SX (S 13) (1988 → 1994)						
1.8 Turbo			-	-	**10628**	Ø A 257 / D 22
Almera (N 15) (1995 → 2000)						
1.4	**(ex.)** ABS ABS		**16267** -	23005 - 16,0 -	**12137** **12137**	Ø A 232 / D 18 Ø A 232 / D 18
1.6	**(ex.)** ABS		**16267**	23005 - 16,0	-	-
2.0			**16266**	21386 - 15,0	**10629**	Ø A 257 / D 26
2.0 D	**(ex.)** ABS ABS		**16267** -	23005 - 16,0 -	- **12137**	Ø A 247 / D 18 Ø A 232 / D 18
Almera (N 16) (2000 →)						
alle / all	ABS **(ex.)** ABS		**16388** **16201**	23093 - 16,6 21546 - 17,5	**27108** **10628**	Ø A 280 / D 22 Ø A 257 / D 22
Almera Tino (V 10 M) (2000 →)						
alle / all			**16389**	23095 - 16,6	-	-
King Cab (D 21) (1995 → 1998)						
2.4			-	-	**18895**	Ø A 277 / D 26

NISSAN

		B S		WVA - No.		
King Cab (D 22) (1998 →)						
2.4			-	-	**18895**	Ø A 277 / D 26
2.5 TD			-	-	**18895**	Ø A 277 / D 26
Kubistar (X 76) (2003 →)						
alle / all			**16441**	21980 - 18	-	-
Micra (K 10) (1982 → 1992)						
alle / all	→ 11/88		**16261**	20957 - 15,5	-	-
	11/88 →		**16261**	20957 - 15,5	**18697**	Ø A 214 / D 12
	11/88 →		**16261**	20957 - 15,5	-	-
Micra (K 11) (1992 → 2002)						
alle / all			**16262**	21626 - 15,0	**10630**	Ø A 234 / D 12
Micra (K 12) (2002 →)						
alle / all			**16523**	23973 - 17,3	**24165**	Ø A 260 / D 22
Micra C+C (K 12) (2005 →)						
alle / all			**16523**	23973 - 17,3	**24165**	Ø A 260 / D 22
Note (E 11) (2006 →)						
alle / all			**16523**	23973 - 17,3	**24165**	Ø A 260 / D 22

Die von uns gelieferten Produkte sind ausschließlich dem bestimmungsgemäßen Gebrauch zuzuführen. / The products delivered by us are to be put exclusively to the intended use.

		B S		WVA - No.		
Patrol (W/K 160) (1979 → 1988)						
alle / all			**16263**	20863 - 17,0	-	-
Patrol (W/K 260) (1988 → 1995)						
alle / all			**16263**	20863 - 17,0	-	-
Patrol (Y 160) (1979 → 1988)						
alle / all			**16263**	20863 - 17,0	-	-
Prairie (M 11) (1988 → 1994)						
alle / all			**16375**	21527 - 16,7	**10628**	Ø A 257 / D 22
Primastar (X83) (2002 →)						
alle / all			**16473**	23099 - 18,4	**22698**	Ø A 305 / D 28
Primera (P 10) (1990 → 1996)						
1.6	→ 05/93 05/93 →		**16268** **16201**	21280 - 16,0 21546 - 17,5	**10628** **10628**	Ø A 257 / D 22 Ø A 257 / D 22
2,0			**16201**	21546 - 17,5	**10628**	Ø A 257 / D 22
2.0 D	→ 05/93 05/93 →		**16268** **16201**	21280 - 16,0 21546 - 17,5	**10628** **10628**	Ø A 257 / D 22 Ø A 257 / D 22

NISSAN

		B S		WVA - No.	
Primera (P 11) (1996 → 2002)					
alle / all	ABS		-	-	**27108**	Ø A 280 / D 22
1.6 (66/73 kW)			**16201**	21546 - 17,5	-	-
1.6 (78 kW)			**16388**	23093 - 16,6	-	-
1.8			**16201**	21546 - 17,5	**10628**	Ø A 257 / D 22
2.0	MAN AUT		**16201** **16388**	21546 - 17,5 23093 - 16,6	**10628** -	Ø A 257 / D 22 -
2.0 D			**16201**	21546 - 17,5	**10628**	Ø A 257 / D 22
Primera Wagon (W 10) (1990 → 1998)						
alle / all			**16375**	21527 - 16,7	**10628**	Ø A 257 / D 22
Primera Wagon (WP 11) (1996 → 2002)						
alle / all	ABS		-	-	**27108**	Ø A 280 / D 22
1.6			**16388**	23093 - 16,6	-	-
1.8			**16388**	23093 - 16,6	-	-
2.0	MAN AUT		- **16388**	- 23093 - 16,6	- -	- -
2.0 D			**16388**	23093 - 16,6	-	-
Serena (C 23M) (1992 →)						
alle / all			**16264**	21481 - 15,5	**12135**	Ø A 257 / D 26

Die von uns gelieferten Produkte sind ausschließlich dem bestimmungsgemäßen Gebrauch zuzuführen. / The products delivered by us are to be put exclusively to the intended use.

	B S		WVA - No.		
Sunny (N 13) (1986 → 1990)					
1.0		**16395**	20958 - 16,0	**18700**	Ø A 240 / D 12
1.3		**16395**	20958 - 16,0	**18700**	Ø A 240 / D 12
1.4		**16395**	20958 - 16,0	**18700**	Ø A 240 / D 12
1.5		**16395**	20958 - 16,0	**18700**	Ø A 240 / D 12
1.6 (**ex**. 1.6 GTI)		**16395**	20958 - 16,0	**18700**	Ø A 240 / D 12
Sunny (N 14) (1990 → 1995)					
1.4		**16204**	21657 - 16,5	**10627**	Ø A 240 / D 18
1.6		**16204**	21657 - 16,5	**10627**	Ø A 240 / D 18
2.0		**16367**	21386 - 15,0	**10629**	Ø A 257 / D 26
2.0 GTI-R		**16367**	21386 - 15,0	**10629**	Ø A 257 / D 26
2.0 D		**16204**	21657 - 16,5	**10627**	Ø A 240 / D 18
Sunny Wagon (B 12) (1986 → 1990)					
1.5		**16395**	20958 - 16,0	**18700**	Ø A 240 / D 12
1.6		**16395**	20958 - 16,0	**18700**	Ø A 240 / D 12
Sunny Wagon (Y 10) (1990 → 1998)					
alle / all		**16275**	21716 - 16,0	**10630**	Ø A 234 / D 12
Terrano I (WD 21) (1987 → 1993)					
alle / all		-	-	**18895**	Ø A 277 / D 26

NISSAN

	B S		WVA - No.		
Terrano II (R 20) (1993 →)					
alle / all		**16264**	21481 - 15,5	-	-
Urvan (E 24) (1987 →)					
alle / all		**16265**	21347 - 17,0	-	-
Vanette (C 22) (1986 → 1995)					
alle / all		**16286**	21347 - 17,0	**12136**	Ø A 260 / D 26

Die von uns gelieferten Produkte sind ausschließlich dem bestimmungsgemäßen Gebrauch zuzuführen. / The products delivered by us are to be put exclusively to the intended use.

	B S		WVA - No.		
Agila (2000 →)					
(ch.) → 1 G 999999		**16387**	23253 - 16,0	**18888**	Ø A 247 / D 12
(ch.) 2 G 000001→ 3 G 002706 ABS		-	-	**18888**	Ø A 247 / D 12
(ch.) 2 G 000001→ 3 G 002376 **(ex.)** ABS		-	-	**18888**	Ø A 247 / D 12
Ascona B (1975 → 1981)					
alle / all	ATE	-	-	-	-
	Delco	**16203**	20514 - 15,5	-	-
Ascona C (1981 → 1988)					
1.3		**16203**	20514 - 15,5	**08504**	Ø A 236 / D 12,7
1.6		**16203**	20514 - 15,5	**08504**	Ø A 236 / D 12,7
1.6 D		**16203**	20514 - 15,5	**08504**	Ø A 236 / D 12,7
1.8		**16203**	20514 - 15,5	**08504**	Ø A 236 / D 12,7
		16203	20514 - 15,5	**02806**	Ø A 236 / D 20
2.0	(85 kW)	**16203**	20514 - 15,5	**02806**	Ø A 236 / D 20
	(95 kW)	**16203**	20514 - 15,5	**05179**	Ø A 256 / D 24
Astra F (1991 → 1998)					
1.4 8V		**16055**	21353 - 16,5 / 17,3	**08504**	Ø A 236 / D 12,7
	(1)	**16055**	21353 - 16,5 / 17,3	**02806**	Ø A 236 / D 20
	(1)	**16030**	21201 - 18,1	**05179**	Ø A 256 / D 24
1.4 16V	**(1)**	**16055**	21353 - 16,5 / 17,3	**02806**	Ø A 236 / D 20
	(1)	**16030**	21201 - 18,1	**05179**	Ø A 256 / D 24
1.6 8V		**16055**	21353 - 16,5 / 17,3	**08504**	Ø A 236 / D 12,7
	(1)	**16055**	21353 - 16,5 / 17,3	**02806**	Ø A 236 / D 20
	(1)	**16030**	21201 - 18,1	**05179**	Ø A 256 / D 24

(1) **Beachten Sie bitte die Abmessung der Bremsscheibe !**
Please pay attention to the dimension of the brake disk !
Respecter les dimensions de disc de frein !
Tenga en cuenta las medidas del disco de freno !
Fate attenzione alla misura del disco freno !

OPEL

Astra F
(1991 → 1998)

			B S	WVA - No.		
1.6 16V			**16030**	21201 - 18,1	**05179**	Ø A 256 / D 24
1.7 D / TD	**(1)**		**16055**	21353 - 16,5 / 17,3	**02806**	Ø A 236 / D 20
	(1)		**16030**	21201 - 18,1	**05179**	Ø A 256 / D 24
1.8		(66 kW)	**16055**	21353 - 16,5 / 17,3	**05185**	Ø A 256 / D 20
		(85 → 92 kW)	**16030**	21201 - 18,1	**05179**	Ø A 256 / D 24
2.0			**16030**	21201 - 18,1	**05179**	Ø A 256 / D 24

Astra G
(1998 → 2005)

1.2		HA Trommel	**16233**	23063 - 17,5 / 18,0	**17209**	Ø A 256 / D 11
		HA Scheibe	**16233**	23063 - 17,5 / 18,0	**17210**	Ø A 256 / D 24
1.4			**16233**	23063 - 17,5 / 18,0	**17210**	Ø A 256 / D 24
1.6			**16233**	23063 - 17,5 / 18,0	**17210**	Ø A 256 / D 24
1.7 TD			**16233**	23063 - 17,5 / 18,0	**17210**	Ø A 256 / D 24
1.7 DTI			**16233**	23063 - 17,5 / 18,0	**17210**	Ø A 256 / D 24
1.8		**(ex.)** ABS / **Sport**	**16233**	23063 - 17,5 / 18,0	**17210**	Ø A 256 / D 24
		ABS / **Sport**	**16232**	23057 - 19,2 / 20,0	**17211**	Ø A 280 / D 24
2.0		**(ex.)** X20XER/Z20 LET	**16232**	23057 - 19,2 / 20,0	**17211**	Ø A 280 / D 24
		(mot.) X20XER/Z20 LET	**16513**	23123 - 20,3	**23559**	Ø A 308 / D 25
2.0 DI		**(ex.)** ABS	**16233**	23063 - 17,5 / 18,0	**17210**	Ø A 256 / D 24
		ABS	**16232**	23057 - 19,2 / 20,0	**17211**	Ø A 280 / D 24

(1) **Beachten Sie bitte die Abmessung der Bremsscheibe !**
Please pay attention to the dimension of the brake disk !
Respecter les dimensions de disc de frein !
Tenga en cuenta las medidas del disco de freno !
Fate attenzione alla misura del disco freno !

Die von uns gelieferten Produkte sind ausschließlich dem bestimmungsgemäßen Gebrauch zuzuführen. / The products delivered by us are to be put exclusively to the intended use.

		B S		WVA - No.		
Astra G (1998 → 2005)						
2.0 DTI			**16232**	23057 - 19,2 / 20,0	**17211**	Ø A 280 / D 24
2.2			**16232**	23057 - 19,2 / 20,0	**17211**	Ø A 280 / D 24
2.2 TD			**16232**	23057 - 19,2 / 20,0	**17211**	Ø A 280 / D 24
Astra H (2004 →)						
1.3 TD			**16491**	23057 - 19,0	**17211**	Ø A 280 / D 24
1.4			**16491**	23057 - 19,0	**17211**	Ø A 280 / D 24
1.6			**16491**	23057 - 19,0	**17211**	Ø A 280 / D 24
1.7 TD			**16491**	23057 - 19,0	**17211**	Ø A 280 / D 24
1.8			**16491**	23057 - 19,0	**17211**	Ø A 280 / D 24
1.9 CDTi			-	-	**23559**	Ø A 308 / D 25
2.0 **(mot.)** Z20 LEL/LER			-	-	**23559**	Ø A 308 / D 25
Calibra (1990 → 1997)						
2.0 (**ex.** 2.0 Turbo)			**16030**	21201 - 18,1	**05179**	Ø A 256 / D 24
2.0 Turbo	**(ch.)** → S 1999999 / S 9999999 **(ch.)** T 1000001 / T 9000001 →		**16234** **16107**	21411 - 17,0 / 18,0 21829 - 19,5 / 20,3	**10745** **10748**	Ø A 284 / D 24 Ø A 288 / D 25
2.5 V6	**(ch.)** → S 1999999 / S 9999999 **(ch.)** T 1000001 / T 9000001 →		**16234** **16107**	21411 - 17,0 / 18,0 21829 - 19,5 / 20,3	**10745** **10748**	Ø A 284 / D 24 Ø A 288 / D 25
Campo I / II (1991 → 2002)						
alle / all	→ 96 97→		**16323** -	21543 - 16,5 -	**10750** **10750**	Ø A 257 / D 22 Ø A 257 / D 22
Combo (1994 → 2000)						
alle / all			**16055**	21353 - 16,5 / 17,3	**02806**	Ø A 236 / D 20

OPEL

		B S		WVA - No.		
Combo (2001 →)						
alle / all	**(ch.)** → 43999999 **(ch.)** 44000000→		**16323** -	21543 - 16,5 -	**19509** **19509**	Ø A 260 / D 24 Ø A 260 / D 24
Corsa A (1982 → 1993)						
alle / all	**(ch.)** → M 4999999 **(ch.)** N 4000001 →		**16203** **16055**	20514 - 15,5 21353 - 16,5 / 17,3	**02586** **08504**	Ø A 236 / D 10 Ø A 236 / D 12,7
	(ch.) → M 4999999		**16203**	20514 - 15,5	**02806**	Ø A 236 / D 20
	(ch.) N 4000001 →		**16055**	21353 - 16,5 / 17,3	**02806**	Ø A 236 / D 20
Corsa B (1993 → 2000)						
1.0			**16055**	21353 - 16,5 / 17,3	**08504**	Ø A 236 / D 12,7
1.2 8V			**16055**	21353 - 16,5 / 17,3	**08504**	Ø A 236 / D 12,7
1.2 16V			**16055** **16055**	21353 - 16,5 / 17,3 21353 - 16,5 / 17,3	**08504** **02806**	Ø A 236 / D 12,7 Ø A 236 / D 20
1.4			**16055** **16055**	21353 - 16,5 / 17,3 21353 - 16,5 / 17,3	**08504** **02806**	Ø A 236 / D 12,7 Ø A 236 / D 20
1.5 D / TD			**16055**	21353 - 16,5 / 17,3	**08504**	Ø A 236 / D 12,7
1.6			**16055**	21353 - 16,5 / 17,3	**05185**	Ø A 256 / D 20
1.7 D			**16055** **16055**	21353 - 16,5 / 17,3 21353 - 16,5 / 17,3	**08504** **02806**	Ø A 236 / D 12,7 Ø A 236 / D 20
Corsa C (2000 → 2006)						
1.0			**16423** **16423**	23226 - 16,8 23226 - 16,8	**19510** **19508**	Ø A 240 / D 11 Ø A 240 / D 20
1.2			**16423** **16423**	23226 - 16,8 23226 - 16,8	**19510** **19508**	Ø A 240 / D 11 Ø A 240 / D 20
1.3 TD			**16423**	23226 - 16,8	**19509**	Ø A 260 / D 24
1.4			**16423**	23226 - 16,8	**19509**	Ø A 260 / D 24

Die von uns gelieferten Produkte sind ausschließlich dem bestimmungsgemäßen Gebrauch zuzuführen. / The products delivered by us are to be put exclusively to the intended use.

		BS	WVA - No.		
Corsa C (2000 → 2006)					
1.7 DT		**16423**	23226 - 16,8	**19509**	Ø A 260 / D 24
1.7 DTH		**16491**	23057 - 19,0	-	-
1.7 DTL		**16423**	23226 - 16,8	**19508**	Ø A 240 / D 20
1.8		**16423**	23226 - 16,8	**19509**	Ø A 260 / D 24
Frontera A (1992 → 1998)					
alle / all	**(ch.)** → SV 720102	**16323**	21543 - 16,5	**10750**	Ø A 257 / D 22
	(ch.) SV 720103 → **(ex.)** ABS	-	-	**10747**	Ø A 280 / D 26
	(ch.) SV 720103 → ABS	-	-	**10746**	Ø A 280 / D 26
Frontera B (1999 → 2004)					
alle / all	**(ex.)** ABS	-	-	**10747**	Ø A 280 / D 26
	ABS	-	-	**10746**	Ø A 280 / D 26
Kadett D (1979 → 1984)					
1.0		**16203**	20514 - 15,5	**02586**	Ø A 236 / D 10
1.2		**16203**	20514 - 15,5	**02586**	Ø A 236 / D 10
1.3	MAN	**16203**	20514 - 15,5	**02586**	Ø A 236 / D 10
	(1) AUT	**16203**	20514 - 15,5	**02586**	Ø A 236 / D 10
	(1) AUT	**16203**	20514 - 15,5	**08504**	Ø A 236 / D 12,7
1.6		**16203**	20514 - 15,5	**08504**	Ø A 236 / D 12,7
1.6 D		**16203**	20514 - 15,5	**08504**	Ø A 236 / D 12,7
1.8		**16203**	20514 - 15,5	**02806**	Ø A 236 / D 20

(1) **Beachten Sie bitte die Abmessung der Bremsscheibe !**
Please pay attention to the dimension of the brake disk !
Respecter les dimensions de disc de frein !
Tenga en cuenta las medidas del disco de freno !
Fate attenzione alla misura del disco freno !

OPEL

Kadett E
(1984 → 1994)

				B S	WVA - No.		
1.2	Limousine				**16203**	20514 - 15,5	**02586**	Ø A 236 / D 10
	Caravan	**(ch.)** → G 2500047			**16203**	20514 - 15,5	**02586**	Ø A 236 / D 10
	Caravan	**(ch.)** G 2500048 →			**16203**	20514 - 15,5	**08504**	Ø A 236 / D 12,7
1.3	Limousine				**16203**	20514 - 15,5	**02586**	Ø A 236 / D 10
	Caravan	**(ch.)** → G 2500047			**16203**	20514 - 15,5	**02586**	Ø A 236 / D 10
	Caravan	**(ch.)** G 2500048 →			**16203**	20514 - 15,5	**08504**	Ø A 236 / D 12,7
1.4	Limousine				**16203**	20514 - 15,5	**02586**	Ø A 236 / D 10
	Caravan	**(ch.)** → G 2500047			**16203**	20514 - 15,5	**02586**	Ø A 236 / D 10
	Caravan	**(ch.)** G 2500048 →			**16203**	20514 - 15,5	**08504**	Ø A 236 / D 12,7
1.5 TD					**16203**	20514 - 15,5	**08504**	Ø A 236 / D 12,7
1.6					**16203**	20514 - 15,5	**08504**	Ø A 236 / D 12,7
					16203	20514 - 15,5	**02806**	Ø A 236 / D 20
1.6 D					**16203**	20514 - 15,5	**08504**	Ø A 236 / D 12,7
					16203	20514 - 15,5	**02806**	Ø A 236 / D 20
1.7 D / TD					**16203**	20514 - 15,5	**08504**	Ø A 236 / D 12,7
					16203	20514 - 15,5	**02806**	Ø A 236 / D 20
1.8	(62 → 74 kW)				**16203**	20514 - 15,5	**08504**	Ø A 236 / D 12,7
	(62 → 74 kW)				**16203**	20514 - 15,5	**02806**	Ø A 236 / D 20
	(82 → 85 kW)			ATE	**16203**	20514 - 15,5	**08504**	Ø A 236 / D 12,7
	(82 → 85 kW)		**(1)**	ATE	**16203**	20514 - 15,5	**02806**	Ø A 236 / D 20
	(82 → 85 kW)		**(1)**	ATE	**16203**	20514 - 15,5	**05179**	Ø A 256 / D 24
	(82 → 85 kW)		**(1)**	Delco	**16030**	21201 - 18,1	**02806**	Ø A 236 / D 20
	(82 → 85 kW)		**(1)**	Delco	**16030**	21201 - 18,1	**05179**	Ø A 256 / D 24
2.0				ATE	**16203**	20514 - 15,5	**05179**	Ø A 256 / D 24
				Delco	**16030**	21201 - 18,1	**05179**	Ø A 256 / D 24

(1) **Beachten Sie bitte die Abmessung der Bremsscheibe !**
Please pay attention to the dimension of the brake disk !
Respecter les dimensions de disc de frein !
Tenga en cuenta las medidas del disco de freno !
Fate attenzione alla misura del disco freno !

Die von uns gelieferten Produkte sind ausschließlich dem bestimmungsgemäßen Gebrauch zuzuführen. / The products delivered by us are to be put exclusively to the intended use.

		B S		WVA - No.		
Manta B (1975 → 1981)						
alle / all		Delco	**16203**	20514 - 15,5	-	-
Meriva (2003 →)						
1.3 CDTi			**16491**	23057 - 19,0	-	-
1.4			**16423**	23225 -16,8	**19509**	Ø A 260 / D 24
1.6	**(mot.)** Z16 SE **(mot.)** Z16 XE		**16423** **16491**	23225 -16,8 23057 - 19,0	**19509** -	Ø A 260 / D 24 -
1.7 DTi / TD	**(mot.)** Z1.7 DTH **(mot.)** Y17 DT		**16491** **16491**	23057 - 19,0 23057 - 19,0	**17211** -	Ø A 260 / D 24 -
1.8			**16491**	23057 - 19,0	-	-

Beachten Sie bitte die Abmessung der Bremsscheibe !
Please pay attention to the dimension of the brake disk !
Respecter les dimensions de disc de frein !
Tenga en cuenta las medidas del disco de freno !
Fate attenzione alla misura del disco freno !

Monterey (1992 → 1997)						
alle / all	**(ex.)** ABS ABS		- -	- -	**10747** **10746**	Ø A 280 / D 26 Ø A 280 / D 26
Monterey (1998 → 2000)						
alle / all	**(ex.)** ABS ABS		- -	- -	**10747** **10746**	Ø A 280 / D 26 Ø A 280 / D 26
Movano (1999 →)						
alle / all	**15“**		**16494**	23302 - 18,0	**22853**	Ø A 280 / D 24
	16“		**16495**	23613 - 17,8	**22240**	Ø A 305 / D 28

		B S	WVA - No.		
Omega A (1986 → 1994)					
1.8	**(ch.)** → L 1019854 **(ch.)** L 1019855 →	**16203** **16030**	20514 - 15,5 21201 - 18,1	**10744** **04844**	Ø A 258 / D 12,6 Ø A 258 / D 24
2.0	**(ch.)** → K 1000098 **(ch.)** K 1000099 →	**16203** **16030**	20514 - 15,5 21201 - 18,1	**04844** **04844**	Ø A 258 / D 24 Ø A 258 / D 24
2.3 D / TD	**(ch.)** → L 1019854 **(ch.)** L 1019855 →	**16203** **16030**	20514 - 15,5 21201 - 18,1	**10744** **04844**	Ø A 258 / D 12,6 Ø A 258 / D 24
2.4		**16030**	21201 - 18,1	**04844**	Ø A 258 / D 24
2.6 V6	**(ch.)** → L 1999999 **(ch.)** M 1000001 →	**16103** **16031**	21225 - 17,2 21368 - 19,0	**04848** **04848**	Ø A 296 / D 28 Ø A 296 / D 28
3.0 (**ex.** 3.0 24V)	**(ch.)** → L 1999999 **(ch.)** M 1000001 →	**16103** **16031**	21225 - 17,2 21368 - 19,0	- -	- -
3.0 24 V	**(ch.)** → L 1999999 **(ch.)** M 1000001 →	**16103** **16031**	21225 - 17,2 21368 - 19,0	**04848** **04848**	Ø A 296 / D 28 Ø A 296 / D 28
Omega B (1994 → 2003)					
2.0	**(ch.)** → V 1999999 **(ch.)** W 1000001 →	**16234** **16031**	21411 - 17,0 / 18,0 21368 - 19,0	**02494** **04848**	Ø A 286 / D 24 Ø A 296 / D 28
2.0 DTI		**16031**	21368 - 19,0	**04848**	Ø A 296 / D 28
2.2		**16031**	21368 - 19,0	**04848**	Ø A 296 / D 28
2.2 DTI		**16031**	21368 - 19,0	**04848**	Ø A 296 / D 28
2.5		**16031**	21368 - 19,0	**04848**	Ø A 296 / D 28
2.6		**16031**	21368 - 19,0	**04848**	Ø A 296 / D 28
2.5 TD		**16031**	21368 - 19,0	**04848**	Ø A 296 / D 28
2.5 DTI		**16031**	21368 - 19,0	**04848**	Ø A 296 / D 28
3.0		**16031**	21368 - 19,0	**04848**	Ø A 296 / D 28
3.2		**16031**	21368 - 19,0	**04848**	Ø A 296 / D 28

Die von uns gelieferten Produkte sind ausschließlich dem bestimmungsgemäßen Gebrauch zuzuführen. / The products delivered by us are to be put exclusively to the intended use.

			B S		WVA - No.		
Rekord E (1977 → 1986)							
alle / all			Delco	**16203**	20514 - 15,5	-	-
Senator B (1988 → 1994)							
alle / all	**(ch.)** → L 1999999 **(ch.)** M 1000001 →			**16103** **16031**	21225 - 17,2 21368 - 19,0	- **04848**	- Ø A 296 / D 28
Signum (2003 →)							
1.8		**15“**		**16492**	23402 - 19,0	**23549**	Ø A 296 / D 28
1.9 DTi		**15“**		**16492**	23402 - 19,0	**23549**	Ø A 296 / D 28
2.0		**15“**		**16492**	23402 - 19,0	**23550**	Ø A 296 / D 28
2.2		**15“**		**16492**	23402 - 19,0	**23549**	Ø A 296 / D 28
2.2 DTi		**15“**		**16492**	23402 - 19,0	**23549**	Ø A 296 / D 28
3.0 CDTi	**(ch.)** → 31068238	**15“**		**16492**	23402 - 19,0	**23550**	Ø A 296 / D 28
3.2	**(ch.)** → 31068238	**15“**		**16492**	23402 - 19,0	**23550**	Ø A 296 / D 28
Tigra A (1993 → 2000)							
alle / all				**16055**	21353 - 16,5 / 17,3	**05185**	Ø A 256 / D 20
Tigra B Twintop (2004 →)							
alle / all				-	-	**19509**	Ø A 260 / D 24

OPEL

Vectra A
(1988 → 1995)

		B S		WVA - No.	
1.4			**16203** **16055**	20514 - 15,5 21353 - 16,5 / 17,3	**08504** **02806**	Ø A 236 / D 12,7 Ø A 236 / D 20
1.6 (**mot .**16SV / C16NZ / E16NZ / X16SZ)	**(1)** **(2)**		**16203** **16055**	20514 - 15,5 21353 - 16,5 / 17,3	**08504** **02806**	Ø A 236 / D 12,7 Ø A 236 / D 20
1.6 (**mot.** C16LZ2 / C16NZ2)	**(3)** **(4)**		**16055** **16030**	21353 - 16,5 / 17,3 21201 - 18,1	**05185** **05179**	Ø A 256 / D 20 Ø A 256 / D 24
1.7 D / TD	**(1)** **(2) (3)** **(4)**		**16203** **16055** **16030**	20514 - 15,5 21353 - 16,5 / 17,3 21201 - 18,1	**08504** **05185** **05179**	Ø A 236 / D 12,7 Ø A 256 / D 20 Ø A 256 / D 24
1.8 (**ex.** 4x4)	**(1)** **(2) (3)** **(4)**		**16203** **16055** **16030**	20514 - 15,5 21353 - 16,5 / 17,3 21201 - 18,1	**08504** **05185** **05179**	Ø A 236 / D 12,7 Ø A 256 / D 20 Ø A 256 / D 24
1.8 4x4			**16030**	21201 - 18,1	**05179**	Ø A 256 / D 24
2.0 (**ex.** 2.0 Turbo)			**16030**	21201 - 18,1	**05179**	Ø A 256 / D 24
2.0 Turbo			**16234**	21411 - 17,0 / 18,0	**10745**	Ø A 284 / D 24
2.5 V6			**16234**	21411 - 17,0 / 18,0	**10745**	Ø A 284 / D 24

(1) (ch.) → N 1038529 / N 50000000
(2) (ch.) N 1038530 / N 50000001 →
(3) (ch.) → R 1999999 / R 5999999 / R 7999999
(4) (ch.) S 1000001 / S 5000001 / S 7000001 →

Die von uns gelieferten Produkte sind ausschließlich dem bestimmungsgemäßen Gebrauch zuzuführen. / The products delivered by us are to be put exclusively to the intended use.

Vectra B
(1996 → 2001)

		B S	WVA - No.			
1.6	**(ch.)** → W 1999999 **(ch.)** X 1000001 →		**16030** **16107**	21201 - 18,1 21829 - 19,5 / 20,3	**05179** **10748**	Ø A 256 / D 24 Ø A 288 / D 25
	(ch.) → W 5999999 **(ch.)** XL 000001 → XL 999999 **(ch.)** YL 000001 →		**16030** **16030** **16107**	21201 - 18,1 21201 - 18,1 21829 - 19,5 / 20,3	**05179** **05179** **05179**	Ø A 256 / D 24 Ø A 256 / D 24 Ø A 256 / D 24
	(ch.) → W 7999999 **(ch.)** X 7000001 →		**16030** **16107**	21201 - 18,1 21829 - 19,5 / 20,3	**05179** **10748**	Ø A 256 / D 24 Ø A 288 / D 25
1.7 TD			**16030**	21201 - 18,1	**05179**	Ø A 256 / D 24
1.8 (**mot** X18XE / X18XE1)	**(ch.)** → W 1999999 **(ch.)** X 1000001 →		**16030** **16107**	21201 - 18,1 21829 - 19,5 / 20,3	**05179** **10748**	Ø A 256 / D 24 Ø A 288 / D 25
	(ch.) → W 5999999 **(ch.)** XL 000001 → XL 999999 **(ch.)** YL 000001 → **(ch.)** → W 7999999 **(ch.)** X 7000001 →		**16030** **16030** **16107** **16030** **16107**	21201 - 18,1 21201 - 18,1 21829 - 19,5 / 20,3 21201 - 18,1 21829 - 19,5 / 20,3	**05179** **05179** **05179** **05179** **10748**	Ø A 256 / D 24 Ø A 256 / D 24 Ø A 256 / D 24 Ø A 256 / D 24 Ø A 288 / D 25
1.8 (**mot** Z18XE)			**16107**	21829 - 19,5 / 20,3	**10748**	Ø A 288 / D 25
2.0 (**ex.** 2.0 16V)	**(ch.)** → W 1999999 **(ch.)** X 1000001 →		**16030** **16107**	21201 - 18,1 21829 - 19,5 / 20,3	**05179** **10748**	Ø A 256 / D 24 Ø A 288 / D 25
	(ch.) → W 5999999 **(ch.)** XL 000001 → XL 999999 **(ch.)** YL 000001 →		**16030** **16030** **16107**	21201 - 18,1 21201 - 18,1 21829 - 19,5 / 20,3	**05179** **05179** **05179**	Ø A 256 / D 24 Ø A 256 / D 24 Ø A 256 / D 24
	(ch.) → W 7999999 **(ch.)** X 7000001 →		**16030** **16107**	21201 - 18,1 21829 - 19,5 / 20,3	**05179** **10748**	Ø A 256 / D 24 Ø A 288 / D 25
2.0 16V			**16107**	21829 - 19,5 / 20,3	**10748**	Ø A 288 / D 25
2.0 DI / DTI	**(ch.)** → W 1999999 **(ch.)** X 1000001 →		**16030** **16107**	21201 - 18,1 21829 - 19,5 / 20,3	**05179** **10748**	Ø A 256 / D 24 Ø A 288 / D 25
2.0 DI / DTI	**(ch.)** → W 5999999 **(ch.)** XL 000001 → XL 999999 **(ch.)** YL 000001 →		**16030** **16030** **16107**	21201 - 18,1 21201 - 18,1 21829 - 19,5 / 20,3	**05179** **05179** **05179**	Ø A 256 / D 24 Ø A 256 / D 24 Ø A 256 / D 24
	(ch.) → W 7999999 **(ch.)** X 7000001 →		**16030** **16107**	21201 - 18,1 21829 - 19,5 / 20,3	**05179** **10748**	Ø A 256 / D 24 Ø A 288 / D 25
2.2			**16107**	21829 - 19,5 / 20,3	**10748**	Ø A 288 / D 25
2.2 DTI			**16107**	21829 - 19,5 / 20,3	**10748**	Ø A 288 / D 25
2.5 V6			**16107**	21829 - 19,5 / 20,3	**10748**	Ø A 288 / D 25

OPEL

			B S	WVA - No.		
Vectra C (2002 →)						
1.6	15“			**16492** -	23402 - 20,6 -	**23549** **23549**	Ø A 285 / D 25 Ø A 285 / D 25
1.8	15“			**16492**	23402 - 20,6	**23549**	Ø A 285 / D 25
1.9 DTi	15“			**16492**	23402 - 20,6	**23549**	Ø A 285 / D 25
2.0	15“			**16492**	23402 - 20,6	**23550**	Ø A 302 / D 28
2.0 DTi	15“			**16492**	23402 - 20,6	**23549**	Ø A 285 / D 25
2.2	15“			**16492**	23402 - 20,6	**23549**	Ø A 285 / D 25
2.2 DTi	15“			**16492**	23402 - 20,6	**23549**	Ø A 285 / D 25
3.0 CDTi	15“	**(ch.)** → 31068238 **(ch.)** → 31070293		**16492** -	23402 - 20,6 -	**23550** **23550**	Ø A 302 / D 28 Ø A 302 / D 28
3.2	15“	**(ch.)** → 31068238 **(ch.)** → 38047797		**16492** -	23402 - 20,6 -	**23550** **23550**	Ø A 302 / D 28 Ø A 302 / D 28
Vivaro (2001 →)						
alle / all				**16473**	23099 - 18,4	**22698**	Ø A 305 / D 28
Zafira A (1998 → 2005)						
1.6				**16232**	23057 - 19,2 / 20,0	**17211**	Ø A 280 / D 24
1.8				**16232**	23057 - 19,2 / 20,0	**17211**	Ø A 280 / D 24
2.0		**(ex.)** Z 20 LET Z 20 LET		**16232** **16513**	23057 - 19,2 / 20,0 23123 - 20,3	**17211** **23559**	Ø A 280 / D 24 Ø A 308 / D 25
2.0 DTI				**16232**	23057 - 19,2 / 20,0	**17211**	Ø A 280 / D 24
2.2 TD				**16232**	23057 - 19,2 / 20,0	**17211**	Ø A 280 / D 24

Die von uns gelieferten Produkte sind ausschließlich dem bestimmungsgemäßen Gebrauch zuzuführen. / The products delivered by us are to be put exclusively to the intended use.

		B S	WVA - No.		
Zafira B (2005 →)					
1.6	**(mot.)** Z16XEP **(mot.)** Z16YNG		- -	- -	**17211** **23559**	Ø A 280 / D 24 Ø A 308 / D 25
1.8			-	-	**17211**	Ø A 288 / D 25
1.9 CDTi			-	-	**23559**	Ø A 308 / D 25
2.0	**(mot.)** Z20LER		-	-	**23559**	Ø A 308 / D 25
2.2			-	-	**23559**	Ø A 308 / D 25

passend für / to fit

PEUGEOT

		B S	WVA - No.		
106 (1991 →)					
alle / all	3 - loch / hole		**16243**	21667 - 17,3	**10318**	Ø A 238 / D 8
	4 - loch / hole **(ex.)** ABS 4 - loch / hole ABS		**16291** **16192**	21061 - 18,0 21061 - 18,0	**10314** **10314**	Ø A 247 / D 10 Ø A 247 / D 10
		ATE Bendix	**16238** **16291**	21827 - 17,0 21061 - 18,0	**10316** **10316**	Ø A 247 / D 20,4 Ø A 247 / D 20,4
205 (1983 → 1996)						
alle / all (**ex.** 1.8 TD) (**ex.** 1.9 GTI (88/94 kW))		Bendix Girling	**16192** **16242** **16192**	21061 - 18,0 20923 - 17,5 21061 - 18,0	**10314** **10314** **10315**	Ø A 247 / D 10 Ø A 247 / D 10 Ø A 247 / D 20,5
1.8 TD		Bendix	**16192**	21061 - 18,0	**10316**	Ø A 247 / D 20,4
1.9 GTI (88/94 kW)		ATE Girling	- **16241**	- 20772 - 18,0	**10316** **10316**	Ø A 247 / D 20,4 Ø A 247 / D 20,4
206 (1998 →)						
1.1	**(ch.)** → O 8882 **(1)** **(ch.)** → O 8882 **(1)** **(ch.)** O 8883 → **(1)** **(ch.)** O 8883 → **(1)**	Bosch Bosch	**16226** **16226** **16575** **16575**	23205 - 18,0 23205 - 18,0 23205 - 18,0 23205 - 18,0	**10314** **11105** **10314** **11105**	Ø A 247 / D 10 Ø A 247 / D 13 Ø A 247 / D 10 Ø A 247 / D 13
1.4	**(ch.)** → O 8882 **(ch.)** O 8883 → **(ch.)** → O 8749 **(ch.)** O 8750 →	Bosch	**16226** **16575** **16226** -	23205 - 18,0 23205 - 18,0- 23205 - 18,0 -	**11105** **11105** **10316** **10316**	Ø A 247 / D 13 Ø A 247 / D 13 Ø A 247 / D 20,4 Ø A 247 / D 20,4
1.4 HDi		Bosch	**16575**	23205 - 18,0	**10316**	Ø A 247 / D 20,4
1.4 16V	**(ch.)** O 9079 →		**16432**	23599 - 18,8	**21120**	Ø A 266 / D 22
1.6 (**ex.** 1.6 16V)	**(ch.)** → O 8749 **(ch.)** O 8750 →	Bosch	**16226** **16575**	23205 - 18,0 23205 - 18,0	**10316** **10316**	Ø A 247 / D 20,4 Ø A 247 / D 20,4

(1) **Beachten Sie bitte die Abmessung der Bremsscheibe !**
Please pay attention to the dimension of the brake disk !
Respecter les dimensions de disc de frein !
Tenga en cuenta las medidas del disco de freno !
Fate attenzione alla misura del disco freno !

Die von uns gelieferten Produkte sind ausschließlich dem bestimmungsgemäßen Gebrauch zuzuführen. / The products delivered by us are to be put exclusively to the intended use.

		B S	WVA - No.			
206 (1998 →)						
1.6 HDi FAP 110			**16432**	23599 - 18,8	**21120**	Ø A 266 / D 22
1.6 16V	**(ch.)** → O 8777 **(ch.)** O 8777 → O 9078 **(ch.)** O 9079 →		**16364** - **16432**	23332 - 17,8 - 23599 - 18,8	**10321** **10321** **21120**	Ø A 266 / D 20 Ø A 266 / D 20 Ø A 266 / D 22
1.9 D	**(ch.)** → O 8749 **(ch.)** O 8750 →	 Bosch	**16226** **16575**	23205 - 18,0 23205 - 18,0	**10316** **10316**	Ø A 247 / D 20,4 Ø A 247 / D 20,4
2.0 16V	**(ch.)** → O 8777 **(ch.)** O 8777 → O 9078 **(ch.)** O 9079 →		**16364** - **16432**	23332 - 17,8 - 23599 - 18,8	**10321** **10321** **21120**	Ø A 266 / D 20 Ø A 266 / D 20 Ø A 266 / D 22
2.0 16V RC	**(mot.)** EW10J4S		-	-	**21121**	Ø A 283 / D 26
2.0 HDi	**(ch.)** → O 8777 **(ch.)** O 8777 → O 9078 **(ch.)** O 9079 →		**16364** - **16432**	23332 - 17,8 - 23599 - 18,8	**10321** **10321** **21120**	Ø A 266 / D 20 Ø A 266 / D 20 Ø A 266 / D 22
207 (2006 →)						
1.4			**16432**	23599 - 18,8	**21120**	Ø A 266 / D 22
1.4 HDi			**16432**	23599 - 18,8	**21120**	Ø A 266 / D 22
1.4 16V			**16432**	23599 - 18,8	**21120**	Ø A 266 / D 22
1.6 16V		Bosch	**16422**	23600 - 19,0	**21121**	Ø A 283 / D 26
1.6 16V Turbo		Bosch	**16422**	23600 - 19,0	**21121**	Ø A 283 / D 26
1.6 HDi		Bosch	**16422**	23600 - 19,0	**21121**	Ø A 283 / D 26

PEUGEOT

			B S		WVA - No.		
306 (1993 → 2001)							
1.1			Bendix	**16291**	21061 - 18,0	**10314**	Ø A 247 / D 10
			ATE	**16259**	21430 - 17,0	**10316**	Ø A 247 / D 20,4
1.3		→ 97	Bendix	**16226**	23205 - 18,0	**10314**	Ø A 247 / D 10
		97 →	Bosch	**16226**	23205 - 18,0	**11105**	Ø A 247 / D 13
		→ 97	ATE	**16238**	21827 - 17,0	**10316**	Ø A 247 / D 20,4
		97 →	ATE	**16238**	21827 - 17,0	**10316**	Ø A 247 / D 20,4
		97 →	Bosch	**16364**	23332 - 17,8	**10321**	Ø A 266 / D 20
		97 →	Girling	**16237**	23124 - 19,0	**10321**	Ø A 266 / D 20
1.4		→ 97	Bendix	**16291**	21061 - 18,0	**10314**	Ø A 247 / D 10
		97 →	Bosch	**16226**	23205 - 18,0	**11105**	Ø A 247 / D 13
		→ 97	ATE	**16259**	21430 - 17,0	**10316**	Ø A 247 / D 20,4
		97 →	ATE	**16238**	21827 - 17,0	**10316**	Ø A 247 / D 20,4
		97 →	Bosch	**16364**	23332 - 17,8	**10321**	Ø A 266 / D 20
		97 →	Girling	**16237**	23124 - 19,0	**10321**	Ø A 266 / D 20
1.6		→ 97	ATE	**16259**	21430 - 17,0	**10316**	Ø A 247 / D 20,4
		97 →	ATE	**16238**	21827 - 17,0	**10316**	Ø A 247 / D 20,4
		97 →	Bosch	**16364**	23332 - 17,8	**10321**	Ø A 266 / D 20
		97 →	Girling	**16237**	23124 - 19,0	**10321**	Ø A 266 / D 20
1.8 (**ex.** 1.8 16V)		→ 97	ATE	**16259**	21430 - 17,0	**10316**	Ø A 247 / D 20,4
		97 →	ATE	**16238**	21827 - 17,0	**10316**	Ø A 247 / D 20,4
		97 →	Bosch	**16364**	23332 - 17,8	**10321**	Ø A 266 / D 20
		97 →	Girling	**16237**	23124 - 19,0	**10321**	Ø A 266 / D 20
1.8 16V			Bosch	**16364**	23332 - 17,8	**10321**	Ø A 266 / D 20
			Girling	**16237**	23124 - 19,0	**10321**	Ø A 266 / D 20
1.8 D		→ 97	ATE	**16259**	21430 - 17,0	**10316**	Ø A 247 / D 20,4
		97 →	ATE	**16238**	21827 - 17,0	**10316**	Ø A 247 / D 20,4
		97 →	Bosch	**16364**	23332 - 17,8	**10321**	Ø A 266 / D 20
		97 →	Girling	**16237**	23124 - 19,0	**10321**	Ø A 266 / D 20
1.9 D / TD (**mot**. XUD....)		→ 97	ATE	**16259**	21430 - 17,0	**10316**	Ø A 247 / D 20,4
		97 →	ATE	**16238**	21827 - 17,0	**10316**	Ø A 247 / D 20,4
		97 →	Bosch	**16364**	23332 - 17,8	**10321**	Ø A 266 / D 20
		97 →	Girling	**16237**	23124 - 19,0	**10321**	Ø A 266 / D 20
1.9 D (**mot**. DW8)			ATE	**16238**	21827 - 17,0	**10316**	Ø A 247 / D 20,4
			Bosch	**16364**	23332 - 17,8	**10321**	Ø A 266 / D 20
			Girling	**16237**	23124 - 19,0	**10321**	Ø A 266 / D 20
2.0 (**ex.**) 2.0 16V)			Girling	**16258**	21208 - 18,6	**10321**	Ø A 266 / D 20
2.0 16V	(97 → 112 kW)	→ 97	Girling	**16258**	21208 - 18,6	**10321**	Ø A 266 / D 20
	(97 → 112 kW)	97 →	Bosch	**16364**	23332 - 17,8	**10321**	Ø A 266 / D 20
	(97 → 112 kW)	97 →	Girling	**16237**	23124 - 19,0	**10321**	Ø A 266 / D 20
2.0 HDi			Bosch	**16364**	23332 - 17,8	**10321**	Ø A 266 / D 20
			Girling	**16258**	21208 - 18,6	**10321**	Ø A 266 / D 20

Die von uns gelieferten Produkte sind ausschließlich dem bestimmungsgemäßen Gebrauch zuzuführen. / The products delivered by us are to be put exclusively to the intended use.

307
(2001 →)

			B S	WVA - No.		
1.4				**16432**	23599 - 19,0	**21120**	Ø A 266 / D 22
1.4 16V	**(ex.)** ESP			**16432**	23599 - 18,8	**21120**	Ø A 266 / D 22
	ESP	**(ch.)** → O 10550		-	-	**21121**	Ø A 283 / D 26
	ESP	**(ch.)** O 10551 →		-	-	**21120**	Ø A 266 / D 22
1.4 HDi	**(ex.)** ESP			**16432**	23599 - 19,0	**21120**	Ø A 266 / D 22
	ESP	**(ch.)** → O 10550					
1.6 16V	ESP	**(ch.)** O 9520 → 10550	Bosch	**16422**	23600 - 19,0	**21121**	Ø A 283 / D 26
MAN	**(ex.)** ESP	**(ch.)** O 9520 →		**16432**	23599 - 18,8	**21120**	Ø A 266 / D 22
MAN	**(ex.)** ESP	**(ch.)** O 10367 →		**16432**	23599 - 18,8	**21120**	Ø A 266 / D 22
MAN	ESP	**(ch.)** → O 10550		**16432**	23599 - 18,8	**21121**	Ø A 283 / D 26
MAN	ESP	**(ch.)** O 10551 →		**16432**	23599 - 18,8	**21120**	Ø A 266 / D 22
AUT				-	-	**21121**	Ø A 283 / D 26
1.6 HDi	**(ex.)** ESP			**16432**	23599 - 18,8	**21120**	Ø A 266 / D 22
	ESP	**(ch.)** O 10551 →		-	-	**21120**	Ø A 266 / D 22
	ESP	**(ch.)** → O 10550	Bosch	**16422**	23600 - 19,0	**21121**	Ø A 283 / D 26
2.0 16V			Bosch	**16422**	23600 - 19,0	**21121**	Ø A 283 / D 26
2.0 HDi 90	ESP	**(ch.)** O 9520 →	Bosch	**16422**	23600 - 19,0	**21121**	Ø A 283 / D 26
	(ex.) ESP	**(ch.)** O 9520 →		**16432**	23599 - 18,8	**21120**	Ø A 266 / D 22
2.0 HDi 110 FAP			Bosch	**16422**	23600 - 19,0	**21121**	Ø A 283 / D 26

309
(1986 → 1993)

alle / all		Bendix	**16192**	21061 - 18,0	**10314**	Ø A 247 / D 10
		Girling	**16242**	20923 - 17,5	**10314**	Ø A 247 / D 10
		Girling	**16241**	20772 - 18,0	**10316**	Ø A 247 / D 20,4

405
(1988 → 1996)

alle / all			**16192**	21061 - 18,0	**10317**	Ø A 266 / D 10
	(ch.) → S 70536851		-	-	**10321**	Ø A 266 / D 20
	(ch.) S 70536852 →		**16258**	21208 - 18,6	**10321**	Ø A 266 / D 20

PEUGEOT

		B S	WVA - No.		
406 (1996 →2004)					
1.6		**16221**	21724 - 19,0	**10678**	Ø A 260 / D 24
1.8 / 1.8 16V		**16221**	21724 - 19,0	**10678**	Ø A 260 / D 24
1.9 D		**16221**	21724 - 19,0	**10678**	Ø A 260 / D 24
1.9 TD		**16257**	21674 - 19,0	**10679**	Ø A 283 / D 26
2.0 / 2.0 16V		**16257**	21674 - 19,0	**10679**	Ø A 283 / D 26
2.0 HDi		**16257**	21674 - 19,0	**10679**	Ø A 283 / D 26
2.0 Turbo		**16257**	21674 - 19,0	**10679**	Ø A 283 / D 26
2.2 16V		**16257**	21674 - 19,0	**10679**	Ø A 283 / D 26
2.2 HDi	Limousine	**16257**	21674 - 19,0	**10679**	Ø A 283 / D 26
	Break	**16257**	21674 - 19,0	**10679**	Ø A 283 / D 26
(ch.) O 9639 →	Coupé	**16257**	21674 - 19,0	**10679**	Ø A 283 / D 26
3.0 V6	Limousine	**16257**	21674 - 19,0	**10679**	Ø A 283 / D 26
	Break	**16257**	21674 - 19,0	**10679**	Ø A 283 / D 26
(ch.) O 9639 →	Coupé	**16257**	21674 - 19,0	**10679**	Ø A 283 / D 26
407 (2004 →)					
1.6 HDi 110 FAP		**16547**	24134	**22921**	Ø A 283 / D 22
1.8		**16547**	24134	**22921**	-
2.0		**16547**	24134	**22921**	Ø A 283 / D 22
2.0 HDi 135 FAP		**16547**	24134	**22921**	Ø A 283 / D 22

Die von uns gelieferten Produkte sind ausschließlich dem bestimmungsgemäßen Gebrauch zuzuführen. / The products delivered by us are to be put exclusively to the intended use.

		B S		WVA - No.		
605 (1990 → 2000)						
2.0 / 2.0 16V	**(ch.)** → S 90807683 **(ch.)** S 90807684 →	Bendix Bendix	**16376** **16377**	21298 - 17,0 21507 - 17,0	**18918** -	Ø A 276 / D 22 -
2.0 Turbo	**(ch.)** → S 90807683 **(ch.)** S 90807684 →	Bendix Bendix	**16376** **16377**	21298 - 17,0 21507 - 17,0	**18918** -	Ø A 276 / D 22 -
2.1 D / 2.1 TD	**(ch.)** → S 90807683 **(ch.)** S 90807684 →	Bendix Bendix	**16376** **16377**	21298 - 17,0 21507 - 17,0	**18918** -	Ø A 276 / D 22 -
2.5 TD	**(ch.)** → S 90807683 **(ch.)** S 90807684 →	Bendix Bendix	**16376** **16377**	21298 - 17,0 21507 - 17,0	**18918** -	Ø A 276 / D 22 -
3.0 (**ex.** 3.0 24V)	**(ch.)** → S 90807683 **(ch.)** S 90807684 →	Bendix Bendix	**16376** **16377**	21298 - 17,0 21507 - 17,0	**18918** -	Ø A 276 / D 22 -
3.0 24 V		ATE Bendix	**16256** -	21211 - 18,5 -	- -	- -
607 (2000 →)						
2.0			**16431**	21674 - 19,3	-	-
2.2			**16431**	21674 - 19,3	-	-
2.0 HDi FAP			**16431**	21674 - 19,3	-	-
2.2 HDi FAP			**16431**	21674 - 19,3	-	-
806 (1995 → 2002)						
alle / all		Bendix Girling	**16225** **16224**	23042 - 18,5 21801 - 19,0	**12036** **12037**	Ø A 257 / D 20 Ø A 281 / D 26

PEUGEOT

		B S		WVA - No.	
807 (2000 → 2002)					
2.0			-	-	**22403**	Ø A 285 / D 28
2.2			-	-	**22403**	Ø A 285 / D 28
2.0 HDi FAP			-	-	**22403**	Ø A 285 / D 28
2.2 HDi FAP			-	-	**22403**	Ø A 285 / D 28
1007 (2005 →)					
1.4			**16432**	23599 - 18,8	**21120**	Ø A 266 / D 22
1.4 HDi			**16432**	23599 - 18,8	**21120**	Ø A 266 / D 22
1.6 16V			**16432**	23599 - 18,8	**21120**	Ø A 266 / D 22
1.6 HDi		Bosch	**16422**	23600 - 19,0	-	-
Boxer (1994 →)					
alle / all	(ex.) ↓1,8t		**16240**	21627 - 19,5	**10563**	Ø A 280 / D 18
	(ex.) ↓1,8t		**16240**	21627 - 19,5	**10564**	Ø A 280 / D 24
	↓1,8t		**16069**	21629 - 19,5	**10565**	Ø A 300 / D 24
Expert (1996 →)					
alle / all		Bendix Girling	**16225** **16224**	23042 - 18,5 21801 - 19,0	**12036** **12037**	Ø A 257 / D 20 Ø A 281 / D 26
J5 (1982 → 1992)					
alle / all	(ex.) ↓1,8t (ch.) → 154461		**16051**	20741 - 19,0	-	-
	(ex.) ↓1,8t (ch.) 154462 →		**16051**	20741 - 19,0	**07922**	Ø A 256 / D 16
	↓1,8t		**16049**	21205 - 19,5	**07899**	Ø A 290 / D 16

Die von uns gelieferten Produkte sind ausschließlich dem bestimmungsgemäßen Gebrauch zuzuführen. / The products delivered by us are to be put exclusively to the intended use.

		B S		WVA - No.		
Partner (1996 → 2002)						
alle / all			**16237**	23124 - 19,0	**17822**	Ø A 266 / D 13
			16237	23124 - 19,0	**10321**	Ø A 266 / D 20
(ch.) O 9128FL / FV →		Bosch	**16432**	23599 - 18,8	**21120**	Ø A 266 / D 22
Partner II (2002 →)						
alle / all	**(ex.)** ESP		**16432**	23599 - 18,8	**21121**	Ø A 283 / D 26
	ESP	Bosch	**16422**	23600 - 19,0	**21120**	Ø A 266 / D 22

PORSCHE

		B S		WVA - No.		
911 (1965 → 1977)						
alle / all			**16515**	20034 - 15,0	-	-
911 (1978 → 1989)						
alle / all	**(ex.)** turbo turbo		**16134** **16516**	20011 - 15,0 20275 - 17,1	- -	- -
911 (1990 →1992)						
alle / all	**(ex.)** carrera4/turbo carrera 4		**16517** **16516**	21163 - 17,0 20275 - 17,1	- -	- -
911 (1998 →)						
alle / all	**(ex.)** carrera 2S/GT2/3/turbo/GT		**16522**	23329 - 17,0	-	-
911 Carrera 2 / 4 (1994 → 1998)						
alle / all			**16518**	20953 - 17,5	-	-
911 Turbo 3.6 (1993 → 1995)						
alle / all			**16514**	21402 - 17,5	-	-
911 Turbo / Carrera RS (1994 → 1998)						
alle / all			**16514**	21402 - 17,5	-	-
911 Turbo / RS (1991 → 1998)						
alle / all			**16518**	20953 - 17,5	-	-

Die von uns gelieferten Produkte sind ausschließlich dem bestimmungsgemäßen Gebrauch zuzuführen. / The products delivered by us are to be put exclusively to the intended use.

	B S		WVA - No.		
912 (1965 → 1969)					
alle / all		**16515**	20034 - 15,0	-	-
928 (1986 → 1991)					
alle / all		**16518**	20953 - 17,5	-	-
928 GTS (1992 → 1995)					
alle / all		**16514**	21402 - 17,5	-	-
944 Turbo (1988 → 1991)					
alle / all		**16518**	20953 - 17,5	-	-
944 S2 (1990 → 1991)					
alle / all		**16518**	20953 - 17,5	-	-
968 (1992 → 1995)					
alle / all		**16518**	20953 - 17,5	-	-
Boxster S 3.2 (2003 →)					
alle / all		**16522**	23329 - 17,0	-	-
Cayenne (2003 →)					
alle / all 17“		**16459**	23962 - 16,7	-	-
18“		**16460**	23693 - 16,7	-	-

RENAULT

		B S		WVA - No.		
Avantime (2001 → 2003)						
alle / all			-	-	**24727**	Ø A 305 / D 28
Clio 1 (B/C 57) (1985 → 1998)						
1.1	→ 05/92	Bendix	**16192**	21061 - 18,0	**09318**	Ø A 238 / D 8
	→ 05/92	Girling	**16191**	21463 - 18,0	**09318**	Ø A 238 / D 8
	05/92 →	Bendix	**16192**	21061 - 18,0	**09071**	Ø A 238 / D 12
	05/92 →	Girling	**16191**	21463 - 18,0	**09071**	Ø A 238 / D 12
1.2		Bendix	**16192**	21061 - 18,0	**09071**	Ø A 238 / D 12
		Girling	**16191**	21463 - 18,0	**09071**	Ø A 238 / D 12
1.4		Bendix	**16192**	21061 - 18,0	**09071**	Ø A 238 / D 12
		Girling	**16191**	21463 - 18,0	**09071**	Ø A 238 / D 12
		Bendix	**16192**	21061 - 18,0	**09072**	Ø A 238 / D 20
		Girling	**16191**	21463 - 18,0	**09072**	Ø A 238 / D 20
1.7		Bendix	**16192**	21061 - 18,0	**09072**	Ø A 238 / D 20
		Girling	**16191**	21463 - 18,0	**09072**	Ø A 238 / D 20
1.8 (**ex.** 1.8 16V)		Bendix	**16192**	21061 - 18,0	**09072**	Ø A 238 / D 20
		Girling	**16191**	21463 - 18,0	**09072**	Ø A 238 / D 20
1.8 16V		Girling	**16191**	21463 - 18,0	**09073**	Ø A 259 / D 20,6
2.0 16V		Girling	**16191**	21463 - 18,0	**09073**	Ø A 259 / D 20,6
1.9 D		Bendix	**16192**	21061 - 18,0	**09071**	Ø A 238 / D 12
		Girling	**16191**	21463 - 18,0	**09071**	Ø A 238 / D 12
		Bendix	**16192**	21061 - 18,0	**09072**	Ø A 238 / D 20
		Girling	**16191**	21463 - 18,0	**09072**	Ø A 238 / D 20
Clio 2 (B/CB) (1998 → 2005)						
1.0 16V	(**ex.**) ABS		**16191**	21463 - 18,0	**09072**	Ø A 238 / D 20
	ABS		**16191**	21463 - 18,0	**09073**	Ø A 258/ D 20,5
1.2 (**ex.** CB07/SB1K)	(**ex.**) ABS		**16191**	21463 - 18,0	**09071**	Ø A 238 / D 12
	ABS		**16191**	21463 - 18,0	**09072**	Ø A 238 / D 20

Die von uns gelieferten Produkte sind ausschließlich dem bestimmungsgemäßen Gebrauch zuzuführen. / The products delivered by us are to be put exclusively to the intended use.

		BS	WVA - No.		
Clio 2 / B/CB (1998 → 2005)					
1.2		**16191**	21463 - 18,0	**09073**	Ø A 258/ D 20,5
1.2 16V		**16191**	21463 - 18,0	**09072**	Ø A 238 / D 20
1.4	(**ex**.) ABS ABS	**16191** **16191**	21463 - 18,0 21463 - 18,0	**09071** **09072**	Ø A 238 / D 12 Ø A 238 / D 20
1.4 16V (LB13 / LBOK,P)		**16191** **16191**	21463 - 18,0 21463 - 18,0	**09072** **09073**	Ø A 238 / D 20 Ø A 258 / D 20,5
1.5	(**ex**.) ABS / AC ABS / AC (**ex**.) AC	**16191** **16191** **16191**	21463 - 18,0 21463 - 18,0 21463 - 18,0	**09071** **09073** **09072**	Ø A 238 / D 12 Ø A 258 / D 20,5 Ø A 238 / D 20
1.5 D (BB07 / CB08 / SB08,09)		**16191**	21463 - 18,0	**09073**	Ø A 258 / D 20,5
1.6 (**ex.**BBOD/CBOD)		**16191**	21463 - 18,0	**09072**	Ø A 238 / D 20
1.6	ABS **(ex.)** ABS	**16191** **16191**	21463 - 18,0 21463 - 18,0	**09073** **09072**	Ø A 258 / D 20,5 Ø A 238 / D 20
1.6 16V		**16191**	21463 - 18,0	**09073**	Ø A 258 / D 20,5
1.9 D	(**ex**.) ABS / AC ABS / AC (**ex**.) AC	**16191** **16191** **16191**	21463 - 18,0 21463 - 18,0 21463 - 18,0	**09071** **09073** **09072**	Ø A 238 / D 12 Ø A 258 / D 20,5 Ø A 238 / D 20
1.9 D	ABS	**16191**	21463 - 18,0	**09071**	Ø A 238 / D 12
2.0 16V		**16429**	23172 - 18,0	**19923**	Ø A 280 / D 24
Clio 3 (2005 →)					
1.2 16V	Lucas	**16523**	23973 - 17,3	**24165**	Ø A 260 / D 22
1.4 16V	Lucas	**16523**	23973 - 17,3	**24165**	Ø A 260 / D 22
1.4 16V	Lucas	**16523**	23973 - 17,3	**24165**	Ø A 260 / D 22
1.5 d	Lucas	**16523**	23973 - 17,3	**24165**	Ø A 260 / D 22
1.6 16V	Lucas	**16523**	23973 - 17,3	**24165**	Ø A 260 / D 22

RENAULT

		B S	WVA - No.		
Espace 1 (J/S 11) (1985 → 1990)					
2.0 (J112)	**(ch.)** → T 00022233 **(ch.)** T 00022234 →	**16241** **16241**	20772 - 18,0 20772 - 18,0	- **10425**	- Ø A 259 / D 20
2.0 (S112)	**(ch.)** → T 00000348 **(ch.)** T 00000349 →	**16241** **16241**	20772 - 18,0 20772 - 18,0	- **10425**	- Ø A 259 / D 20
2.0 (J116)		**16241**	20772 - 18,0	**10425**	Ø A 259 / D 20
2.1 TD (J115)	**(ch.)** → T 00012277 **(ch.)** T 00012278 →	**16241** **16241**	20772 - 18,0 20772 - 18,0	- **10425**	- Ø A 259 / D 20
2.1 TD (S115)	**(ch.)** → T 00000493 **(ch.)** T 00000494 →	**16241** **16241**	20772 - 18,0 20772 - 18,0	- **10425**	- Ø A 259 / D 20
2.1 TD (J114)		**16241**	20772 - 18,0	**10425**	Ø A 259 / D 20
2.2 (J117)		**16241**	20772 - 18,0	**10425**	Ø A 259 / D 20
Espace 2 (J/S 63) (1991 → 1996)					
2.0		**16383**	20236 - 18,0	**10425**	Ø A 259 / D 20
2.1 TD		**16383**	20236 - 18,0	**10425**	Ø A 259 / D 20
2.2		**16383**	20236 - 18,0	**10425**	Ø A 259 / D 20
Espace 3 (JE0) (1996 → 2002)					
2.2 TDi		-	-	**24727**	Ø A 305 / D 28
3.0 V6		-	-	**24727**	Ø A 305 / D 28
Espace IV (JK0/1) (2002 →)					
1.9 d	**(BM.)** JK0G;U → 10/03	**16427** **16427**	23247 - 18,0 23247 - 18,0	**24310** **24311**	Ø A 308 / D 28 Ø A 324 / D 28
2.0 16V	**(BM.)** JK08;9;A **(BM.)** JK0D;K;L;N 10/03 → **(BM.)** JK0D;K;L;N → 10/03	**16427** **16427** **16427**	23247 - 18,0 23247 - 18,0 23247 - 18,0	**24310** **24310** **24311**	Ø A 308 / D 28 Ø A 308 / D 28 Ø A 324 / D 28

Die von uns gelieferten Produkte sind ausschließlich dem bestimmungsgemäßen Gebrauch zuzuführen. / The products delivered by us are to be put exclusively to the intended use.

			B S		WVA - No.		
Espace IV (JK0/1) (2002 →)							
2.2 d	**(BM.)** JK07;H			**16427**	23247 - 18,0	**24311**	Ø A 324 / D 28
3.0 V6	**(BM.)** JK0E;J;V;Y			**16427**	23247 - 18,0	**24311**	Ø A 324 / D 28
3.5 V6	**(BM.)** JK0F;P;S;W			**16427**	23247 - 18,0	**24311**	Ø A 324 / D 28
Kangoo (1998 →)							
alle / all		**(ex.)** ABS		**16441**	21980 - 18,0	**09072**	Ø A 238 / D 20
(ex. 4x4**)**		ABS		**16441**	21980 - 18,0	**09073**	Ø A 258 / D 20,5
Laguna I (B/K 56) (1994 → 2001)							
1.6 16V				**16381**	20919 - 18,0	**19923**	Ø A 280 / D 24
		03/99 → 01		**16429**	23172 - 18	**19923**	Ø A 280 / D 24
1.8	→ 09/94	**(ex.)** ABS	-	-	-	**19925**	Ø A 262 / D 22
	→ 09/94	ABS	Girling	**16381**	20919 - 18,0	**19925**	Ø A 262 / D 22
	09/94 →		Girling	**16381**	20919 - 18,0	**19925**	Ø A 262 / D 22
1.8 16V				**16381**	20919 - 18,0	**19923**	Ø A 280 / D 24
		03/99 → 01		**16429**	23172 - 18	**19923**	Ø A 280 / D 24
1.9 D			Girling	**16381**	20919 - 18,0	**19923**	Ø A 280 / D 24
1.9 DCi		03/99 →		**16429**	23172 - 18	**19923**	Ø A 280 / D 24
1.9 DTi		03/99 →		**16429**	23172 - 18	**19923**	Ø A 280 / D 24
2.0 (**ex.** 2.0 16V)			Girling	**16381**	20919 - 18,0	**19923**	Ø A 280 / D 24
2.0 16V	Limousine		Girling	**16381**	20919 - 18,0	**12097**	Ø A 280 / D 24
	Grandtour	→ 05/96	Girling	**16381**	20919 - 18,0	**12097**	Ø A 280 / D 24
	Grandtour	05/96 →	Girling	**16381**	20919 - 18,0	-	-

RENAULT

			B S		WVA - No.		
Laguna I (B/K 56) (1994 → 2001)							
2.2 D	→ 02/94	**(ex.)** ABS		-	-	**19925**	Ø A 262 / D 22
	→ 02/94	ABS	Girling	**16381**	20919 - 18,0	**19925**	Ø A 262 / D 22
	02/94 →		Girling	**16381**	20919 - 18,0	**19925**	Ø A 262 / D 22
2.2 TD		→ 05/96	Girling	**16381**	20919 - 18,0	**12097**	Ø A 280 / D 24
		05/96 →	Girling	**16381**	20919 - 18,0	-	-
3.0	Limousine		Girling	**16381**	20919 - 18,0	**12097**	Ø A 280 / D 24
(**ex.** 3.0 24V)	Grandtour	→ 05/96	Girling	**16381**	20919 - 18,0	**12097**	Ø A 280 / D 24
		Grandtour	05/96 →	Girling	**16381**	20919 - 18,0	-
-							
Laguna II (B/KG) (2001 →)							
1.6 16V		**15“**		**16435**	23215 - 18,3	**23332**	Ø A 280 / D 24
		16“ / 17“		**16427**	23248 - 18,0	**23333**	Ø A 300 / D 26
1.8 16V		**15“**		**16435**	23215 - 18,3	**23332**	Ø A 280 / D 24
		16“ / 17“		**16427**	23248 - 18,0	**23333**	Ø A 300 / D 26
1.9 DCi		**15“**		**16435**	23215 - 18,3	**23332**	Ø A 280 / D 24
		16“ / 17“		**16427**	23248 - 18,0	**23333**	Ø A 300 / D 26
2.0 16V		**15“**		**16435**	23215 - 18,3	**23332**	Ø A 280 / D 24
		16“ / 17“		**16427**	23248 - 18,0	**23333**	Ø A 300 / D 26
2.0 16V Turbo		**15“**		**16435**	23215 - 18,3	**23332**	Ø A 280 / D 24
		16“ / 17“		**16427**	23248 - 18,0	**23333**	Ø A 300 / D 26
2.0 DCi		**15“**		**16435**	23215 - 18,3	**23332**	Ø A 280 / D 24
		16“ / 17“		**16427**	23248 - 18,0	**23333**	Ø A 300 / D 26
2.0 16V IDE		**15“**		**16435**	23215 - 18,3	**23332**	Ø A 280 / D 24
		16“ / 17“		**16427**	23248 - 18,0	**23333**	Ø A 300 / D 26
3.0 V6 24V		**15“ stahl/steel**		**16435**	23215 - 18,3	**23332**	Ø A 280 / D 24
		16“ / 17“stahl/steel		**16427**	23248 - 18,0	**23333**	Ø A 300 / D 26

Die von uns gelieferten Produkte sind ausschließlich dem bestimmungsgemäßen Gebrauch zuzuführen. / The products delivered by us are to be put exclusively to the intended use.

		B S		WVA - No.		
Master I (1980 → 1998)						
alle / all		Girling	**16444**	21110 - 15,5	-	-
Master II (1998 →)						
alle / all	**15“**		**16494**	23302 - 18,0	**22853**	Ø A 280 / D 24
	16“		**16495**	23613 - 18,0	**22240**	Ø A 305 / D 28
Megane I (B/L A0) (1996 → 2002)						
1.4		Girling	**16191**	21463 - 18,0	**09071**	Ø A 238 / D 12
1.6	(55 kW)	Girling	**16191**	21463 - 18,0	**09071**	Ø A 238 / D 12
	(66 kW)	Girling	**16191**	21463 - 18,0	**09072**	Ø A 238 / D 20
1.6 16V			**16429**	23172 - 18	**19923**	Ø A 280 / D 24
1.8 16V			**16429**	23172 - 18	**19923**	Ø A 280 / D 24
1.9 D	(47 kW)	Girling	**16191**	21463 - 18,0	**09071**	Ø A 238 / D 12
	(66 kW)	Girling	**16191**	21463 - 18,0	**09073**	Ø A 259 / D 20,6
1.9 CDi	03/99 →		**16429**	23172 - 18	**19923**	Ø A 280 / D 24
2.0 (**ex.** 2.0 16V)		Girling	**16191**	21463 - 18,0	**09073**	Ø A 259 / D 20,6
2.0 16V		Girling	**16381**	20919 - 18,0	-	-
	→ 09/98	Girling	**16381**	20919 - 18,0	**19925**	Ø A 262 / D 22
Megane II (2002 →)						
1.4 16V			**16477**	23930 - 18,3	**24165**	Ø A 260 / D 22
1.5 D			**16477**	23930 - 18,3	**19923**	Ø A 280 / D 24
1.6 16V			**16477**	23930 - 18,3	**19923**	Ø A 280 / D 24
1.9 D			**16477**	23930 - 18,3	**19923**	Ø A 280 / D 24
2.0 16V			-	-	**19923**	Ø A 280 / D 24

RENAULT

Megane Coach / Cabrio (D A0)
(1996 → 2002)

		B S		WVA - No.		
1.6	(66 kW)	Girling	**16191**	21463 - 18,0	**09072**	Ø A 238 / D 20
1.9 D		Girling	**16191**	21463 - 18,0	**19923**	Ø A 280 / D 24
2.0 (**ex.** 2.0 16V)		Girling	**16191**	21463 - 18,0	**19923**	Ø A 280 / D 24
2.0 16V	→ 09/98	Girling	**16381**	20919 - 18,0	**19925**	Ø A 262 / D 22
	09/98 →	Girling	**16381**	20919 - 18,0	**19923**	Ø A 280 / D 24

Megane Classic / Break
(1996 → 2002)

1.6	(66 kW)	Girling	**16191**	21463 - 18,0	**09072**	Ø A 238 / D 20
1.9 D		Girling	**16191**	21463 - 18,0	**19923**	Ø A 280 / D 24
2.0 (**ex.** 2.0 16V)		Girling	**16191**	21463 - 18,0	**19923**	Ø A 280 / D 24
2.0 16V	→ 09/98	Girling	**16381**	20919 - 18,0	**19925**	Ø A 262 / D 22
	09/98 →	Girling	**16381**	20919 - 18,0	**19923**	Ø A 280 / D 24

Megane Scenic I (J A0)
(1997 → 2003)

1.4		Girling	**16191**	21463 - 18,0	**09073**	Ø A 259 / D 20,6
1.4 16V			**16429**	23172 - 18,0	**19923**	Ø A 280 / D 24
1.6		Girling	**16191**	21463 - 18,0	**09073**	Ø A 259 / D 20,6
1.6 16V			**16429**	23172 - 18,0	**19925**	Ø A 262 / D 22
1.8 16V			**16429**	23172 - 18,0	**19925**	Ø A 262 / D 22
1.9 D		Girling	**16381**	20919 - 18,0	**19925**	Ø A 262 / D 22
1.9 DCi			**16429**	23172 - 18,0	**19925**	Ø A 262 / D 22
2.0		Girling	**16381**	20919 - 18,0	**19925**	Ø A 262 / D 22
2.0 16V			**16429**	23172 - 18,0	**19925**	Ø A 262 / D 22

Die von uns gelieferten Produkte sind ausschließlich dem bestimmungsgemäßen Gebrauch zuzuführen. / The products delivered by us are to be put exclusively to the intended use.

	B S		WVA - No.		
Modus (2004 →)					
alle / all		**16523**	23973 - 17,3	**24165**	Ø A 260 / D 22
R5 (B/C 40) (1984 → 1996)					
1.0	Bendix Girling	**16236** -	21096 - 15,0 -	**09318** **09318**	Ø A 238 / D 8 Ø A 238 / D 8
1.1	Bendix Girling	**16236** -	21096 - 15,0 -	**09318** **09318**	Ø A 238 / D 8 Ø A 238 / D 8
1.2	Bendix Girling	**16192** **16191**	21061 - 18,0 21463 - 18,0	**09071** **09071**	Ø A 238 / D 12 Ø A 238 / D 12
1.4	Bendix Girling	**16192** **16191**	21061 - 18,0 21463 - 18,0	**09071** **09071**	Ø A 238 / D 12 Ø A 238 / D 12
1.4 Turbo	Bendix Girling	**16192** **16191**	21061 - 18,0 21463 - 18,0	**09072** **09072**	Ø A 238 / D 20 Ø A 238 / D 20
1.6 D	Bendix Girling	**16192** **16191**	21061 - 18,0 21463 - 18,0	**09071** **09071**	Ø A 238 / D 12 Ø A 238 / D 12
1.7	Bendix Girling	**16192** **16191**	21061 - 18,0 21463 - 18,0	**09071** **09071**	Ø A 238 / D 12 Ø A 238 / D 12
	Bendix Girling	**16192** **16191**	21061 - 18,0 21463 - 18,0	**09072** **09072**	Ø A 238 / D 20 Ø A 238 / D 20
R9 (L 42) (1981 → 1988)					
alle / all	Bendix Girling	**16192** **16191**	21061 - 18,0 21463 - 18,0	- -	- -
R11 (B/C 37) (1983 → 1988)					
alle / all	Bendix Girling	**16192** **16191**	21061 - 18,0 21463 - 18,0	- -	- -

RENAULT

R18 (134/135)
(1978 → 1986)

			B S	WVA - No.		
alle / all			Bendix	**16192**	21061 - 18,0	-	-
			Girling	**16191**	21463 - 18,0	-	-

R19 (B/C/L 53)
(1986 → 1996)

1.2			Bendix	**16192**	21061 - 18,0	**09071**	Ø A 238 / D 12
			Girling	**16191**	21463 - 18,0	**09071**	Ø A 238 / D 12
1.4 (B/C/L 53G,H,P,1,)			Bendix	**16192**	21061 - 18,0	**09071**	Ø A 238 / D 12
			Girling	**16191**	21463 - 18,0	**09071**	Ø A 238 / D 12
1.4 (B/C/L 53A)	→ 01/95		Bendix	**16192**	21061 - 18,0	**09071**	Ø A 238 / D 12
	→ 01/95		Girling	**16191**	21463 - 18,0	**09071**	Ø A 238 / D 12
	01/95 →	MAN	Bendix	**16192**	21061 - 18,0	**09071**	Ø A 238 / D 12
	01/95 →	MAN	Girling	**16191**	21463 - 18,0	**09071**	Ø A 238 / D 12
	01/95 →	AUT **(ex.)** ABS	Bendix	**16192**	21061 - 18,0	**09071**	Ø A 238 / D 12
	01/95 →	AUT **(ex.)** ABS	Girling	**16191**	21463 - 18,0	**09071**	Ø A 238 / D 12
	01/95 →	AUT ABS	Bendix	**16192**	21061 - 18,0	-	-
	01/95 →	AUT ABS	Girling	**16191**	21463 - 18,0	-	-
1.7 (B/C/L 53E,6)			Bendix	**16192**	21061 - 18,0	**09071**	Ø A 238 / D 12
			Girling	**16191**	21463 - 18,0	**09071**	Ø A 238 / D 12
1.7 (B/C/L 53B)	→ 01/95		Bendix	**16192**	21061 - 18,0	**09071**	Ø A 238 / D 12
	→ 01/95		Girling	**16191**	21463 - 18,0	**09071**	Ø A 238 / D 12
	01/95 →	MAN	Bendix	**16192**	21061 - 18,0	**09071**	Ø A 238 / D 12
	01/95 →	MAN	Girling	**16191**	21463 - 18,0	**09071**	Ø A 238 / D 12
	01/95 →	AUT **(ex.)** ABS	Bendix	**16192**	21061 - 18,0	**09071**	Ø A 238 / D 12
	01/95 →	AUT **(ex.)** ABS	Girling	**16191**	21463 - 18,0	**09071**	Ø A 238 / D 12
	01/95 →	AUT ABS	Bendix	**16192**	21061 - 18,0	-	-
	01/95 →	AUT ABS	Girling	**16191**	21463 - 18,0	-	-
1.7 (B/C/L 53C,3)	→ 01/95		Girling	**16191**	21463 - 18,0	**09072**	Ø A 238 / D 20
	01/95 →	MAN	Girling	**16191**	21463 - 18,0	**09072**	Ø A 238 / D 20
	01/95 →	AUT **(ex.)** ABS	Girling	**16191**	21463 - 18,0	**09072**	Ø A 238 / D 20
	01/95 →	AUT ABS	Girling	**16191**	21463 - 18,0	-	-
1.7 (B/C/L 53M)			Girling	**16191**	21463 - 18,0	**09072**	Ø A 238 / D 20
1.7 (B/C/L 53F)			Girling	**16191**	21463 - 18,0	**09073**	Ø A 259 / D 20,6
1.8 (B/C/L 53V,Y / 553F)	→ 01/95		Girling	**16191**	21463 - 18,0	**09072**	Ø A 238 / D 20
	01/95 →	MAN	Girling	**16191**	21463 - 18,0	**09072**	Ø A 238 / D 20
	01/95 →	AUT **(ex.)** ABS	Girling	**16191**	21463 - 18,0	**09072**	Ø A 238 / D 20
	01/95 →	AUT ABS	Girling	**16191**	21463 - 18,0	-	-

Die von uns gelieferten Produkte sind ausschließlich dem bestimmungsgemäßen Gebrauch zuzuführen. / The products delivered by us are to be put exclusively to the intended use.

			B S	WVA - No.			
R19 (B/C/L 53) (1986 → 1996)							
1.8 (B/C/L 53D,8)	→ 01/95		Girling	**16191**	21463 - 18,0	**09073**	Ø A 259 / D 20,6
	01/95 →		Girling	**16191**	21463 - 18,0	-	-
1.8 (553A,C,D,H)	→ 01/95		Girling	**16191**	21463 - 18,0	**09073**	Ø A 259 / D 20,6
	01/95 →		Girling	**16191**	21463 - 18,0	-	-
1.8 (B/C/L 539)			Girling	**16191**	21463 - 18,0	**09073**	Ø A 259 / D 20,6
1.9 D (B/C/L 53I,J,4)		**(ex.)** ABS	Bendix	**16192**	21061 - 18,0	**09071**	Ø A 238 / D 12
		(ex.) ABS	Girling	**16191**	21463 - 18,0	**09071**	Ø A 238 / D 12
		ABS	Bendix	**16192**	21061 - 18,0	**09072**	Ø A 238 / D 20
		ABS	Girling	**16191**	21463 - 18,0	**09072**	Ø A 238 / D 20
1.9 D (B/C/L 53K,T,Z)	→ 01/95		Girling	**16191**	21463 - 18,0	**09072**	Ø A 238 / D 20
	01/95 →	**(ex.)** ABS	Girling	**16191**	21463 - 18,0	**09072**	Ø A 238 / D 20
	01/95 →	ABS	Girling	**16191**	21463 - 18,0	-	-
R19 Cabrio (D 53) (1991 → 1996)							
1.7 (D 53C)	→ 01/95		Girling	**16191**	21463 - 18,0	**09072**	Ø A 238 / D 20
	01/95 → MAN		Girling	**16191**	21463 - 18,0	**09072**	Ø A 238 / D 20
	01/95 → AUT	**(ex.)** ABS	Girling	**16191**	21463 - 18,0	**09072**	Ø A 238 / D 20
	01/95 → AUT	ABS	Girling	**16191**	21463 - 18,0	-	-
1.8 (D 53Y)	→ 01/95		Girling	**16191**	21463 - 18,0	**09072**	Ø A 238 / D 20
	01/95 → MAN		Girling	**16191**	21463 - 18,0	**09072**	Ø A 238 / D 20
	01/95 → AUT	**(ex.)** ABS	Girling	**16191**	21463 - 18,0	**09072**	Ø A 238 / D 20
	01/95 → AUT	ABS	Girling	**16191**	21463 - 18,0	-	-
1.8 (D 53D,V / 853..)	→ 01/95		Girling	**16191**	21463 - 18,0	**09072**	Ø A 238 / D 20
	01/95 →		Girling	**16191**	21463 - 18,0	-	-
R21 (B/K/L 48) (1986 → 1994)							
1.4			Bendix	**16192**	21061 - 18,0	**09071**	Ø A 238 / D 12
			Girling	**16191**	21463 - 18,0	**09071**	Ø A 238 / D 12
1.7 (B/L 481)			Bendix	**16192**	21061 - 18,0	**09071**	Ø A 238 / D 12
			Girling	**16191**	21463 - 18,0	**09071**	Ø A 238 / D 12
1.7 (B/L 48E,F,M,N,2,4)			Bendix	**16192**	21061 - 18,0	**09072**	Ø A 238 / D 20
			Girling	**16191**	21463 - 18,0	**09072**	Ø A 238 / D 20

RENAULT

R21 (B/K/L 48)
(1986 → 1994)

		B S		WVA - No.		
1.9 D		Bendix Girling	**16192** **16191**	21061 - 18,0 21463 - 18,0	**09072** **09072**	Ø A 238 / D 20 Ø A 238 / D 20
2.0		Bendix	**16379**	21016 - 17,0	-	-
2.1 D / TD		Bendix	**16379**	21016 - 17,0	-	-
2.2		Bendix	**16379**	21016 - 17,0	-	-

Rapid (F 40)
(1985 → 1998)

1.0		Bendix Girling	**16236** -	21096 - 15,0 -	**09318** **09318**	Ø A 238 / D 8 Ø A 238 / D 8
1.1	→ 05/88 → 05/88 05/88 → 05/88 →	Bendix Girling Bendix Girling	**16236** - **16192** **16191**	21096 - 15,0 - 21061 - 18,0 21463 - 18,0	**09318** **09318** **09071** **09071**	Ø A 238 / D 8 Ø A 238 / D 8 Ø A 238 / D 12 Ø A 238 / D 12
1.2		Bendix Girling	**16192** **16191**	21061 - 18,0 21463 - 18,0	**09071** **09071**	Ø A 238 / D 12 Ø A 238 / D 12
1.4		Bendix Girling	**16192** **16191**	21061 - 18,0 21463 - 18,0	**09071** **09071**	Ø A 238 / D 12 Ø A 238 / D 12
1.6 D	**(ch.)** → E 00008443 / J00020149 **(ch.)** → E 00008443 / J00020149 **(ch.)** E 00008444 / J00020150 → **(ch.)** E 00008444 / J00020150 →	Bendix Girling Bendix Girling	**16236** - **16192** **16191**	21096 - 15,0 - 21061 - 18,0 21463 - 18,0	**09318** **09318** **09071** **09071**	Ø A 238 / D 8 Ø A 238 / D 8 Ø A 238 / D 12 Ø A 238 / D 12
1.9 D		Bendix Girling	**16192** **16191**	21061 - 18,0 21463 - 18,0	**09071** **09071**	Ø A 238 / D 12 Ø A 238 / D 12

Safrane (B54)
(1992 → 2000)

2.0 / 2.2	→ 96		**16381**	20919 - 18,0	**19925**	Ø A 262 / D 22
alle / all		Girling	**16381**	20919 - 18,0	-	-

Die von uns gelieferten Produkte sind ausschließlich dem bestimmungsgemäßen Gebrauch zuzuführen. / The products delivered by us are to be put exclusively to the intended use.

	B S		WVA - No.		
Scenic II (2003 →)					
1.4 16V		**16477**	23930 - 18,3	**19923**	Ø A 280 / D 24
1.5 d		**16477**	23930 - 18,3	**19923**	Ø A 280 / D 24
1.6 16V		**16477**	23930 - 18,3	**19923**	Ø A 280 / D 24
Trafic I (1989 → 2001)					
alle / all		**16443**	20927 - 18,5	-	-
Trafic II (2001 →)					
alle / all		**16473**	23099 - 18	**22698**	Ø A 305 / D 28
Twingo (C06) (1992 →)					
1.2 (C 063,4 / S063,4)	Bendix	**16236**	21096 - 15,0	**09318**	Ø A 238 / D 8
1.2 (C066,7 / S066,7) MAN AUT	Bendix Girling	**16236** **16191**	21096 - 15,0 21463 - 18,0	**09318** **09071**	Ø A 238 / D 8 Ø A 238 / D 12
Vel Satis (2002 →)					
alle / all		-	-	**24311**	Ø A 324 / D 28

ROVER

			B S		WVA - No.		
75 (RJ) (1999 →)							
alle / all				**16354**	23112 - 18,5	**17963**	Ø A 284 / D 22
200 (XW) (1992 → 1996)							
214	**(ex.)** ABS	**(ch.)** 8234418 →		**16114**	21515 - 18,2	**17945**	Ø A 261,5 / D 13
	ABS	**(ch.)** → 8238157		**16114**	21515 - 18,2	-	-
	ABS	**(ch.)** 8238158 →		**16114**	21515 - 18,2	**10911**	Ø A 262 / D 21
216 / 218 TD / 220		**(ch.)** → 8238157		**16114**	21515 - 18,2	-	-
		(ch.) 8238158 →		**16114**	21515 - 18,2	**10911**	Ø A 262 / D 21
200 (RF) (1995 → 2000)							
alle / all				**16114**	21515 - 18,2	**17945**	Ø A 261,5 / D 13
				16114	21515 - 18,2	**10911**	Ø A 262 / D 21
200 Coupé / Cabrio (XW) (1996 →)							
alle / all				**16114**	21515 - 18,2	**17945**	Ø A 261,5 / D 13
				16114	21515 - 18,2	**10911**	Ø A 262 / D 21
400 (XW) (1992 → 1996)							
414	**(ex.)** ABS	**(ch.)** 8234418 →		**16114**	21515 - 18,2	**17945**	Ø A 261,5 / D 13
	ABS	**(ch.)** → 8238157		**16114**	21515 - 18,2	-	-
	ABS	**(ch.)** 8238158 →		**16114**	21515 - 18,2	**10911**	Ø A 262 / D 21
416 / 418 D,TD / 420		**(ch.)** → 8238157		**16114**	21515 - 18,2	-	-
		(ch.) 8238158 →		**16114**	21515 - 18,2	**10911**	Ø A 262 / D 21
400 (RT) (1995 → 2000)							
alle / all				**16114**	21515 - 18,2	**17945**	Ø A 261,5 / D 13
				16114	21515 - 18,2	**10911**	Ø A 262 / D 21

Die von uns gelieferten Produkte sind ausschließlich dem bestimmungsgemäßen Gebrauch zuzuführen. / The products delivered by us are to be put exclusively to the intended use.

			BS	WVA - No.		
400 Tourer (XW) (1996 →)						
alle / all			**16114** **16114**	21515 - 18,2 21515 - 18,2	**17945** **10911**	Ø A 261,5 / D 13 Ø A 262 / D 21
600 (RH) (1996 →)						
618 / 620	MAN	**(ex.)** ABS	**16321**	21879 - 18,5	-	-
	MAN	ABS	**16119**	21651 - 18,0	-	-
	AUT	**(ex.)** ABS **(ch.)** → AM 246796	**16321**	21879 - 18,5	-	-
	AUT	**(ex.)** ABS **(ch.)** AM 246797 →	**16321**	21879 - 18,5	-	-
	AUT	ABS **(ch.)** → AM 246796	**16119**	21651 - 18,0	-	-
	AUT	ABS **(ch.)** AM 246797 →	**16119**	21651 - 18,0	-	-
620 Ti		**(ex.)** ABS **(ch.)** → AM 246796	**16321**	21879 - 18,5	-	-
		(ex.) ABS **(ch.)** AM 246797 →	**16321**	21879 - 18,5	-	-
		ABS **(ch.)** → AM 246796	**16119**	21651 - 18,0	-	-
		ABS **(ch.)** AM 246797 →	**16119**	21651 - 18,0	-	-
620 sdi		**(ex.)** ABS	**16321**	21879 - 18,5	-	-
		ABS	**16119**	21651 - 18,0	-	-
623		**(ex.)** ABS **(ch.)** → AM 246796	**16321**	21879 - 18,5	-	-
		(ex.) ABS **(ch.)** AM 246797 →	**16321**	21879 - 18,5	-	-
		ABS **(ch.)** → AM 246796	**16119**	21651 - 18,0	-	-
		ABS **(ch.)** AM 246797 →	**16119**	21651 - 18,0	-	-
800 (RS) (1991 → 1996)						
820		**(ch.)** → 152056	-	-	-	-
		(ch.) 152057 →	**16114**	21515 - 18,0	-	-
820 Vitesse		**(ch.)** → 152056	**16114**	21515 - 18,0	-	-
		(ch.) 152057 →	**16114**	21515 - 18,0	-	-
825 D		**(ch.)** → 152056	-	-	-	-
		(ch.) 152057 →	**16114**	21515 - 18,0	-	-
827		**(ch.)** → 152056	**16114**	21515 - 18,0	-	-
		(ch.) 152057 →	**16114**	21515 - 18,0	-	-

passend für / to fit

ROVER

	B S		WVA - No.		
Defender (1995 →)					
alle / all		**16016**	20359 - 18,0	-	-
Discovery (1989 → 1999)					
alle / all		-	-	**10763**	Ø A 298 / D 24
Freelander (1998 →)					
alle / all		**16355**	21517 - 17,2 / 18,0	-	-

Die von uns gelieferten Produkte sind ausschließlich dem bestimmungsgemäßen Gebrauch zuzuführen. / The products delivered by us are to be put exclusively to the intended use.

			B S		WVA - No.		
90 (09/84 → 09/87)							
alle / all				-	-	**10787**	Ø A 280 / D 12,7
99 (09/82 → 01/88)							
2.0	**(ch.)** → C 6010842			-	-	**10787**	Ø A 280 / D 12,7
900 I / II (1986 → 1998)							
alle / all	83 → 87			-	-	**10787**	Ø A 280 / D 12,7
	83 → 87			-	-	**10787**	Ø A 280 / D 12,7
	88 → 93			-	-	**10785**	Ø A 280 / D 23,5
	94 → 96			**16234**	21411 - 17,0	**10745**	Ø A 284 / D 24
97 →	**(ch.)** → V2022961 / V7004689 / **(ex.)** EU			**16513**	23123 - 20,3	-	-
97 →	**(ch.)** V 2022962 / V7004690 → / **(ex.)** EU			**16513**	23123 - 20,3	**10748**	Ø A 288 / D 25
9000 (1985 → 1998)							
alle / all **(ex.)** Turbo	87 → 89			-	21154 - 19,5	**10785**	Ø A 280 / D 23,5
	90 → 98			-	21154 - 19,5	-	-
Turbo	87			-	21154 - 19,5	**10785**	Ø A 280 / D 23,5
	88 → 98			-	21154 - 19,5	-	Ø A 280 / D 25
9-3 I (1998 → 2003)							
alle / all				-	-	**10748**	Ø A 288 / D 25
	→ 99 / **(ex.)** Kombi / station wagon			**16513**	23123 - 20,3	-	-

SAAB

			B S	WVA - No.		
9-3 II (2003 →)						
2.0 16V	Limousine/saloons	**15“**		**16492**	23402 - 20,0	**23549**	Ø A 285 / D 25
		16“		**16492**	23402 - 20,0	**23550**	Ø A 302 / D 28
2.3 TiD	Limousine/saloons	**15“**		**16492**	23402 - 20,0	**23549**	Ø A 285 / D 25
9-5 (1998 →)						
alle / all		→ 01		**16513**	23123 - 20,3	**10748**	Ø A 288 / D 25
2.0 16V		02 → 03		**16513**	23123 - 20,3	**10748**	Ø A 288 / D 25
2.2 TiD		02 → 03		**16513**	23123 - 20,3	**10748**	Ø A 288 / D 25
2.3 16V		02 → 03		**16513**	23123 - 20,3	**10748**	Ø A 288 / D 25
2.0 16V		03 →		-	-	**10748**	Ø A 288 / D 25
2.3 16V	03 →	**15“**		-	-	**10748**	Ø A 288 / D 25
		16“		-	-	**23559**	Ø A 308 / D 25
2.2 TiD		03 →		-	-	**10748**	Ø A 288 / D 25

Die von uns gelieferten Produkte sind ausschließlich dem bestimmungsgemäßen Gebrauch zuzuführen. / The products delivered by us are to be put exclusively to the intended use.

			B S	WVA - No.		
Alhambra (1996 → 2000)						
alle / all		15“		**16280**	21850 - 19,5 / 20,3	**14160**	Ø A 288 / D 25
Alhambra (2001 →)						
1.8 Turbo	**(ch.)** → 7M-2-530756	15“	ATE	-	-	**14160**	Ø A 288 / D 25
	(ch.) 7M-2-500001 →			-	-	**21941**	Ø A 313 / D 26
1.9 TDI **(mot.)** ANU / AUY	15“ **(ch.)** → 7M-2-530756		ATE	-	-	**14160**	Ø A 288 / D 25
	16“ **(ch.)** 7M-2-500001 →		ATE	-	-	**26118**	Ø A 300 / D 26
(ex.) (mot.) ANU AUY	**(ch.)** 7M-1-500001 →			-	-	**21941**	Ø A 313 / D 26
2.0 **(mot.)** ATM	15“ **(ch.)** → 7M-2-530756		ATE	-	-	**14160**	Ø A 288 / D 25
(mot.) ATM	16“ **(ch.)** 7M-2-500001 →		ATE	-	-	**26118**	Ø A 300 / D 26
2.8 V6	**(ch.)** 7M-1-500001 →			-	-	**21941**	Ø A 313 / D 26

Eine Erklärung der PR-Nr. finden Sie auf Seite 001 !
Please refer to page 001 for an explanation of the PR-no.
Vous trouverez une explication du n° PR à la page 001.
Una explicación del número de PR encontrará en la página 001.
Per delucidazioni sul numero PR consultare pag. 001.

Altea (2004 →)						
alle / all	(PR- 1ZE)	ATE	**16502**	23587 - 20,6	**22902**	Ø A 288 / D 25
	(PR- 1ZF)		-	-	**22904**	Ø A 288 / D 22

Eine Erklärung der PR-Nr. finden Sie auf Seite 001 !
Please refer to page 001 for an explanation of the PR-no.
Vous trouverez une explication du n° PR à la page 001.
Una explicación del número de PR encontrará en la página 001.
Per delucidazioni sul numero PR consultare pag. 001.

Arosa (1997 → 2004)						
	239 x 10 (PR- 1LA)	Bosch	**16044**	21866 - 17,3	**18841**	Ø A 239 / D 10
	(PR- 1LB/1LM/1ZN)	Bosch	**16044**	21866 - 17,3	**09462**	Ø A 239 / D 18
	(PR- 1ZK/1ZE/1ZJ)	Lucas	**16046**	21945 - 16,0	**06512**	Ø A 256 / D 20
Cordoba / Cordoba Vario (1993 → 1996)						
1.0 (**mot.** AAU)	**(ch.)** → 6K-TR-099020		**16011**	20889 - 17,3	**02122**	Ø A 239 / D 10
	(ch.) 6K-TR-099021 →		**16012**	20887 - 17,0	**02122**	Ø A 239 / D 10
1.3 (**mot.** AAV / 2G)	**(ch.)** → 6K-TR-099020		**16011**	20889 - 17,3	**02122**	Ø A 239 / D 10
	(ch.) 6K-TR-099021 →		**16012**	20887 - 17,0	**02122**	Ø A 239 / D 10

Cordoba / Cordoba Vario
(1993 → 1996)

		B S	WVA - No.		
1.4 (**mot.** ABD/AEX)	**(ex.)** ABS **(ch.)** → 6K-TR-099020		**16011**	20889 - 17,3	**02122**	Ø A 239 / D 10
	(ex.) ABS **(ch.)** 6K-TR-099021 →		**16012**	20887 - 17,0	**02122**	Ø A 239 / D 10
	ABS **(ch.)** → 6K-TR-046558		**16005**	20887 - 19,7	**02121**	Ø A 239 / D 12
	ABS **(ch.)** 6K-TR-046559 →		**16006**	21866 - 19,5	**02121**	Ø A 239 / D 12
1.6 (**mot.** ABU)	**(ex.)** ABS **(ch.)** → 6K-TR-099020		**16011**	20889 - 17,3	**02122**	Ø A 239 / D 10
	(ex.) ABS **(ch.)** 6K-TR-099021 →		**16012**	20887 - 17,0	**02122**	Ø A 239 / D 10
	ABS **(ch.)** → 6K-TR-046558		**16005**	20887 - 19,7	**02121**	Ø A 239 / D 12
	ABS **(ch.)** 6K-TR-046559 →		**16006**	21866 - 19,5	**02121**	Ø A 239 / D 12
1.6 (**mot.** 1F)	**(ch.)** → 6K-ZR-711093		**16076**	20887 - 15,3	**08557**	Ø A 239 / D 20
	(ch.) 6K-ZR-711094 → 6K-TR-046558		**16005**	20887 - 19,7	**02121**	Ø A 239 / D 12
	(ch.) 6K-TR-046559 →		**16006**	21866 - 19,5	**02121**	Ø A 239 / D 12
1.8 (**mot.** ABS)	**(ch.)** → 6K-ZR-003513		**16005**	20887 - 19,7	**02121**	Ø A 239 / D 12
	(ch.) 6K-ZR-003514 → 6K-ZR-157804		**16076**	20887 - 15,3	**08557**	Ø A 239 / D 20
	(ch.) 6K-ZR-157805 → 6K-TR-046558		**16005**	20887 - 19,7	**02121**	Ø A 239 / D 12
	(ch.) 6K-TR-046559 →		**16006**	21866 - 19,5	**02121**	Ø A 239 / D 12
1.8 (**mot.** ACC/ADZ)	**(ch.)** → 6K-TR-046558		**16005**	20887 - 19,7	**02121**	Ø A 239 / D 12
	(ch.) 6K-TR-046559 →		**16006**	21866 - 19,5	**02121**	Ø A 239 / D 12
1.8 16V (**mot.** ADL)			**16048**	20168 - 16,0	**06512**	Ø A 256 / D 20
1.9 D (**mot.** 1Y)	**(ch.)** → 6K-ZR-003513		**16005**	20887 - 19,7	**02121**	Ø A 239 / D 12
	(ch.) 6K-ZR-003514 → 6K-ZR-157804		**16076**	20887 - 15,3	**08557**	Ø A 239 / D 20
	(ch.) 6K-ZR-157805 → 6K-TR-046558		**16005**	20887 - 19,7	**02121**	Ø A 239 / D 12
	(ch.) 6K-TR-046559 →		**16006**	21866 - 19,5	**02121**	Ø A 239 / D 12
1.9 TD (**mot.** AAZ)	**(ch.)** → 6K-ZR-003513		**16005**	20887 - 19,7	**02121**	Ø A 239 / D 12
	(ch.) 6K-ZR-003514 → 6K-ZR-157804		**16076**	20887 - 15,3	**08557**	Ø A 239 / D 20
	(ch.) 6K-ZR-157805 → 6K-TR-046558		**16005**	20887 - 19,7	**02121**	Ø A 239 / D 12
	(ch.) 6K-TR-046559 →		**16006**	21866 - 19,5	**02121**	Ø A 239 / D 12
2.0 (**mot.** 2E)			**16048**	20168 - 16,0	**06512**	Ø A 256 / D 20

Cordoba / Cordoba Vario
(1996 → 1999)

Eine Erklärung der PR-Nr. finden Sie auf Seite 001 !
Please refer to page 001 for an explanation of the PR-no.
Vous trouverez une explication du n° PR à la page 001.
Una explicación del número de PR encontrará en la página 001.
Per delucidazioni sul numero PR consultare pag. 001.

(PR- 1LA)		**16012**	20887 - 17,0	**02122**	Ø A 239 / D 10
(PR- 1LM)		**16006**	21866 - 19,5	**02121**	Ø A 239 / D 12
(PR- 1LG)	ATE	**16072**	21866 - 15,0	**08557**	Ø A 239 / D 20
(PR- 1LY/1ZK)	Girling	**16046**	21945 - 16,0	**06512**	Ø A 256 / D 20

Die von uns gelieferten Produkte sind ausschließlich dem bestimmungsgemäßen Gebrauch zuzuführen. / The products delivered by us are to be put exclusively to the intended use.

B S WVA - No.

Cordoba / Cordoba Vario
(1999 → 2002)

Eine Erklärung der PR-Nr. finden Sie auf Seite 001 !
Please refer to page 001 for an explanation of the PR-no.
Vous trouverez une explication du n° PR à la page 001.
Una explicación del número de PR encontrará en la página 001.
Per delucidazioni sul numero PR consultare pag. 001.

(PR- 1LG)	ATE	**16072**	21866 - 15,0	**08557**	Ø A 239 / D 20
(PR- 1ZK/1ZE)	Girling	**16046**	21945 - 16,0	**06512**	Ø A 256 / D 20
(PR- 1LV/1LW)	Girling	**16008**	20168 - 19,4	**11206**	Ø A 280 / D 22

Cordoba / Cordoba Vario (6L)
(2003 →)

Eine Erklärung der PR-Nr. finden Sie auf Seite 001 !
Please refer to page 001 for an explanation of the PR-no.
Vous trouverez une explication du n° PR à la page 001.
Una explicación del número de PR encontrará en la página 001.
Per delucidazioni sul numero PR consultare pag. 001.

(PR- 1ZH)	Lucas	**16484**	23581 - 18,8	**21578**	Ø A 288 / D 25
servo (PR-1LQ/ZF)	ATE	**16328**	23130 - 19,8	**14404**	Ø A 256 / D 22
(PR- 1LN)	Lucas	**16484**	23581 - 18,8	**19370**	Ø A 288 / D 25

Ibiza I (6K)
(1993 → 1996)

1.0	**(ch.)** → 6K-TR-099020	**16011**	20889 - 17,3	**02122**	Ø A 239 / D 10
(**mot.** AAU)	**(ch.)** 6K-TR-099021 →	**16012**	20887 - 17,0	**02122**	Ø A 239 / D 10
1.3	**(ch.)** → 6K-TR-099020	**16011**	20889 - 17,3	**02122**	Ø A 239 / D 10
(**mot.** AAV / 2G)	**(ch.)** 6K-TR-099021 →	**16012**	20887 - 17,0	**02122**	Ø A 239 / D 10
1.4	**(ex.)** ABS **(ch.)** → 6K-TR-099020	**16011**	20889 - 17,3	**02122**	Ø A 239 / D 10
(**mot.** ABD/AEX)	**(ex.)** ABS **(ch.)** 6K-TR-099021 →	**16012**	20887 - 17,0	**02122**	Ø A 239 / D 10
	ABS **(ch.)** → 6K-TR-046558	**16005**	20887 - 19,7	**02121**	Ø A 239 / D 12
	ABS **(ch.)** 6K-TR-046559 →	**16006**	21866 - 19,5	**02121**	Ø A 239 / D 12
1.6	**(ex.)** ABS **(ch.)** → 6K-TR-099020	**16011**	20889 - 17,3	**02122**	Ø A 239 / D 10
(**mot.** ABU)	**(ex.)** ABS **(ch.)** 6K-TR-099021 →	**16012**	20887 - 17,0	**02122**	Ø A 239 / D 10
	ABS **(ch.)** → 6K-TR-046558	**16005**	20887 - 19,7	**02121**	Ø A 239 / D 12
	ABS **(ch.)** 6K-TR-046559 →	**16006**	21866 - 19,5	**02121**	Ø A 239 / D 12
1.6	**(ch.)** → 6K-ZR-711093	**16076**	20887 - 15,3	**08557**	Ø A 239 / D 20
(**mot.** 1F)	**(ch.)** 6K-ZR-711094 → 6K-TR-046558	**16005**	20887 - 19,7	**02121**	Ø A 239 / D 12
	(ch.) 6K-TR-046559 →	**16006**	21866 - 19,5	**02121**	Ø A 239 / D 12
1.8	**(ch.)** → 6K-ZR-003513	**16005**	20887 - 19,7	**02121**	Ø A 239 / D 12
(**mot.** ABS)	**(ch.)** 6K-ZR-003514 → 6K-ZR-157804	**16076**	20887 - 15,3	**08557**	Ø A 239 / D 20
	(ch.) 6K-ZR-157805 → 6K-TR-046558	**16005**	20887 - 19,7	**02121**	Ø A 239 / D 12
	(ch.) 6K-TR-046559 →	**16006**	21866 - 19,5	**02121**	Ø A 239 / D 12

SEAT

		B S		WVA - No.	
Ibiza I (6K) (1993 → 1996)					
1.8 (**mot.** ACC/ADZ)	**(ch.)** → 6K-TR-046558 **(ch.)** 6K-TR-046559 →		**16005** **16006**	20887 - 19,7 21866 - 19,5	**02121** **02121**	Ø A 239 / D 12 Ø A 239 / D 12
1.8 16V (**mot.** ADL)			**16048**	20168 - 16,0	**06512**	Ø A 256 / D 20
1.9 D (**mot.** 1Y)	**(ch.)** → 6K-ZR-003513 **(ch.)** 6K-ZR-003514 → 6K-ZR-157804 **(ch.)** 6K-ZR-157805 → 6K-TR-046558 **(ch.)** 6K-TR-046559 →		**16005** **16076** **16005** **16006**	20887 - 19,7 20887 - 15,3 20887 - 19,7 21866 - 19,5	**02121** **08557** **02121** **02121**	Ø A 239 / D 12 Ø A 239 / D 20 Ø A 239 / D 12 Ø A 239 / D 12
1.9 TD (**mot.** AAZ)	**(ch.)** → 6K-ZR-003513 **(ch.)** 6K-ZR-003514 → 6K-ZR-157804 **(ch.)** 6K-ZR-157805 → 6K-TR-046558 **(ch.)** 6K-TR-046559 →		**16005** **16076** **16005** **16006**	20887 - 19,7 20887 - 15,3 20887 - 19,7 21866 - 19,5	**02121** **08557** **02121** **02121**	Ø A 239 / D 12 Ø A 239 / D 20 Ø A 239 / D 12 Ø A 239 / D 12
2.0 (**mot.** 2E)			**16048**	20168 - 16,0	**06512**	Ø A 256 / D 20
Ibiza II (1997 → 1999)		Eine Erklärung der PR-Nr. finden Sie auf Seite 001 ! Please refer to page 001 for an explanation of the PR-no. Vous trouverez une explication du n° PR à la page 001. Una explicación del número de PR encontrará en la página 001. Per delucidazioni sul numero PR consultare pag. 001.				
	(PR- 1LA)		**16012**	20887 - 17,0	**02122**	Ø A 239 / D 10
	(PR- 1LM)		**16006**	21866 - 19,5	**02121**	Ø A 239 / D 12
	(PR- 1LG)	ATE	**16072**	21866 - 15,0	**08557**	Ø A 239 / D 20
	(PR- 1LY/1ZK)	Girling	**16046**	21945 - 16,0	**06512**	Ø A 256 / D 20
Ibiza III (1999 → 2002)		Eine Erklärung der PR-Nr. finden Sie auf Seite 001 ! Please refer to page 001 for an explanation of the PR-no. Vous trouverez une explication du n° PR à la page 001. Una explicación del número de PR encontrará en la página 001. Per delucidazioni sul numero PR consultare pag. 001.				
	(PR- 1LG)	ATE	**16072**	21866 - 15,0	**08557**	Ø A 239 / D 20
	(PR- 1ZK/1ZE)	Girling	**16046**	21945 - 16,0	**06512**	Ø A 256 / D 20
	(PR- 1LV/1LW)	Girling	**16008**	20168 - 19,4	**11206**	Ø A 280 / D 22

Die von uns gelieferten Produkte sind ausschließlich dem bestimmungsgemäßen Gebrauch zuzuführen. / The products delivered by us are to be put exclusively to the intended use.

B S | WVA - No.

Ibiza IV
(2002 →)

Eine Erklärung der PR-Nr. finden Sie auf Seite 001 !
Please refer to page 001 for an explanation of the PR-no.
Vous trouverez une explication du n° PR à la page 001.
Una explicación del número de PR encontrará en la página 001.
Per delucidazioni sul numero PR consultare pag. 001.

(PR- 1LQ/ZF) servo		FS III	-	-	**14404**	Ø A 256 / D 22
(PR- 1LN)	**(ch.)** 6L-2-000001 →	Lucas	**16484**	23581 - 18,8	**19370**	Ø A 288 / D 25
(PR- 1ZH)		Lucas	**16484**	23581 - 18,8	**21578**	Ø A 256 / D 13
(PR- 1LT)			**16338**	21911 - 20,3	**19096**	Ø A 312 / D 25

Inca
(2001 →)

alle / all	**(ch.)** → 9K-T-011100		**16008**	20168 - 19,4	**06310**	Ø A 256 / D 13
	(ch.) 9K-T-011101 →		**16046**	21945 - 16,0	**06512**	Ø A 256 / D 20

Leon / Leon 4 (1M1)
(1999 → 2005)

Eine Erklärung der PR-Nr. finden Sie auf Seite 001 !
Please refer to page 001 for an explanation of the PR-no.
Vous trouverez une explication du n° PR à la page 001.
Una explicación del número de PR encontrará en la página 001.
Per delucidazioni sul numero PR consultare pag. 001.

14“						
(PR- 1LQ)	**(ch.)** → 1M-YB-071087	ATE	**16328**	23130 - 19,8	**14404**	Ø A 256 / D 22
(PR- 1LQ)	**(ch.)** → 1M-YR-006417	ATE	**16328**	23130 - 19,8	**14404**	Ø A 256 / D 22
(PR- 1LQ)	**(ch.)** 1M-YB-071088 →	Kelsey H.	**16330**	21974 - 19,8	**14404**	Ø A 256 / D 22
(PR- 1LQ)	**(ch.)** 1M-YR-006418 →	Kelsey H.	**16330**	21974 - 19,8	**14404**	Ø A 256 / D 22
15“						
(PR- 1LR/1LS)	**(ch.)** → 1M-YB-071087	ATE	**16328**	23130 - 19,8	**17936**	Ø A 280 / D 22
(PR- 1LR/1LS)	**(ch.)** → 1M-YR-006417	ATE	**16328**	23130 - 19,8	**17936**	Ø A 280 / D 22
(PR- 1LR/1LS)	**(ch.)** 1M-YB-071088 →	Kelsey H.	**16332**	23187 - 19,8	**17936**	Ø A 280 / D 22
(PR- 1LR/1LS)	**(ch.)** 1M-YR-006418 →	Kelsey H.	**16332**	23187 - 19,8	**17936**	Ø A 280 / D 22
(PR- 1LE/1LN)	**(ch.)** → 1M-X-800000	ATE	**16338**	21911 - 19,5 / 20,3	**19370**	Ø A 288 / D 25
(PR- 1LE/1LN)	**(ch.)** 1M-Y-000001 →	ATE	**16334**	21911 - 19,5 / 20,3	**19370**	Ø A 288 / D 25
16“						
	(PR- 1LJ/1ZQ)	ATE	**16334**	21911 - 19,5 / 20,3	**19096**	Ø A 312 / D 25
servo	(PR- 1LQ)	FS III	-	-	**14404**	Ø A 256 / D 22
	(PR- 1LN / LE)		-	-	**19370**	Ø A 288 / D 25
17“						
	(PR- 1LT)	ATE	**16334**	21911 - 19,5 / 20,3	**19096**	Ø A 312 / D 25

B S

WVA - No.

Leon / Leon 4 (1P1)
(2006 →)

Eine Erklärung der PR-Nr. finden Sie auf Seite 001 !
Please refer to page 001 for an explanation of the PR-no.
Vous trouverez une explication du n° PR à la page 001.
Una explicación del número de PR encontrará en la página 001.
Per delucidazioni sul numero PR consultare pag. 001.

(PR-1ZE)	**(ch.)** 1P-6-000-001 →	Teves	**16502**	23587 - 20,6	**22902**	Ø A 288 / D 25
(PR- 1LQ)		FS III	**16328**	23130 - 19,8	-	-
(PR- 1LQ)	**(ch.)** 1M-6-000-001 →	FS III	**16328**	23130 - 19,8	**14404**	Ø A 256 / D 22
(PR- 1LS)		FS III	**16328**	23130 - 19,8	-	-
(PR- 1LS)	**(ch.)** 1M-6-000-001 →	FS III	**16328**	23130 - 19,8	**17936**	Ø A 280 / D 22

Marbella
(1990 → 1998)

alle / all			**16077**	20950 - 18,0	**10616**	Ø A 227,5 / D 10,8

Toledo
(1991 → 1996)

1.6	**(ch.)** → 1L-TR-002434		**16005**	20887 - 19,7	**02121**	Ø A 239 / D 12
(**mot.** EZ / ABN / 1F)	**(ch.)** 1L-TR-002435 →		**16006**	21866 - 19,5	**02121**	Ø A 239 / D 12
1.8	**(ch.)** → 1L-TR-002434		**16005**	20887 - 19,7	**02121**	Ø A 239 / D 12
(**mot.** RP / ABS / ADZ)	**(ch.)** 1L-TR-002435 →		**16006**	21866 - 19,5	**02121**	Ø A 239 / D 12
1.8 16V (**mot.** KR / PL)			**16048**	20168 - 16,0	**06512**	Ø A 256 / D 20
1.9 D	**(ch.)** → 1L-TR-002434		**16005**	20887 - 19,7	**02121**	Ø A 239 / D 12
(**mot.** 1Y)	**(ch.)** 1L-TR-002435 →		**16006**	21866 - 19,5	**02121**	Ø A 239 / D 12
1.9 TD	**(ch.)** → 1L-TR-002434		**16005**	20887 - 19,7	**02121**	Ø A 239 / D 12
(**mot.** AAZ)	**(ch.)** 1L-TR-002435 →		**16006**	21866 - 19,5	**02121**	Ø A 239 / D 12
1.9 TDI	**(ch.)** → 1L-TR-016999		**16008**	20168 - 19,4	**06310**	Ø A 256 / D 13
(**mot.** 1Z)	**(ch.)** 1L-TR-017000 →		**16048**	20168 - 16,0	**06512**	Ø A 256 / D 20
2.0 (**mot.** 2E)			**16048**	20168 - 16,0	**06512**	Ø A 256 / D 20
2.0 16V (**mot.** ABF)			**16008**	20168 - 19,4	**06548**	Ø A 280 / D 22

Die von uns gelieferten Produkte sind ausschließlich dem bestimmungsgemäßen Gebrauch zuzuführen. / The products delivered by us are to be put exclusively to the intended use.

B S | WVA - No.

Toledo (1L)
(1997 → 1998)

Eine Erklärung der PR-Nr. finden Sie auf Seite 001 !
Please refer to page 001 for an explanation of the PR-no.
Vous trouverez une explication du n° PR à la page 001.
Una explicación del número de PR encontrará en la página 001.
Per delucidazioni sul numero PR consultare pag. 001.

(PR- 1LM / 1LK)		**16006**	21866 - 19,5	**02121**	Ø A 239 / D 12
(PR- 1LG)	ATE	**16072**	21866 - 15,0	**08557**	Ø A 239 / D 20
(PR- 1LY/1ZK)	Girling	**16046**	21945 - 16,0	**06512**	Ø A 256 / D 20
(PR- 1LV)	Girling	**16008**	20168 - 19,4	**11206**	Ø A 280 / D 22
(PR- 1LD)	Girling	**16008**	20168 - 19,4	**06548**	Ø A 280 / D 22

Toledo (1M)
(1999 → 2004)

Eine Erklärung der PR-Nr. finden Sie auf Seite 001 !
Please refer to page 001 for an explanation of the PR-no.
Vous trouverez une explication du n° PR à la page 001.
Una explicación del número de PR encontrará en la página 001.
Per delucidazioni sul numero PR consultare pag. 001.

14“					
(PR- 1LQ) **(ch.)** → 1M-YB-071087	ATE	**16328**	23130 - 19,2	**14404**	Ø A 256 / D 22
(PR- 1LQ) **(ch.)** → 1M-YR-006417	ATE	**16328**	23130 - 19,2	**14404**	Ø A 256 / D 22
(PR- 1LQ) **(ch.)** 1M-YB-071088 →	Kelsey H.	**16330**	21974 - 19,8	**14404**	Ø A 256 / D 22
(PR- 1LQ) **(ch.)** 1M-YR-006418 →	Kelsey H.	**16330**	21974 - 19,8	**14404**	Ø A 256 / D 22
15“					
(PR- 1LR/1LS) **(ch.)** → 1M-YB-071087	ATE	**16328**	23130 - 19,8	**17936**	Ø A 280 / D 22
(PR- 1LR/1LS) **(ch.)** → 1M-YR-006417	ATE	**16328**	23130 - 19,8	**17936**	Ø A 280 / D 22
(PR- 1LR/1LS) **(ch.)** 1M-YB-071088 →	Kelsey H.	**16332**	23187 - 19,8	**17936**	Ø A 280 / D 22
(PR- 1LR/1LS) **(ch.)** 1M-YR-006418 →	Kelsey H.	**16332**	23187 - 19,8	**17936**	Ø A 280 / D 22
(PR- 1LE/1LN) **(ch.)** 1M-X-000001 → 1M-X-025000	ITT	**16338**	21911 - 19,5 / 20,3	**19370**	Ø A 288 / D 25
(PR- 1LE/1LN) **(ch.)** 1M-Y-000001 →	ATE	**16334**	21911 - 19,5 / 20,3	-	-
(PR- 1LE) 02 →	Teves	-	-	**19370**	Ø A 288 / D 25
16“					
(PR- 1LJ/1ZQ)	ATE	**16334**	21911 - 19,5 / 20,3	**19096**	Ø A 312 / D 25

Toledo (5P)
(2005 →)

Eine Erklärung der PR-Nr. finden Sie auf Seite 001 !
Please refer to page 001 for an explanation of the PR-no.
Vous trouverez une explication du n° PR à la page 001.
Una explicación del número de PR encontrará en la página 001.
Per delucidazioni sul numero PR consultare pag. 001.

alle / all	(PR- 1ZE)	Teves	**16502**	23588 - 20,3	**22902**	Ø A 288 / D 25
	(PR- 1ZF)		-	-	**22904**	Ø A 288 / D 22

SKODA

Fabia (6Y)
(2000 →)

Eine Erklärung der PR-Nr. finden Sie auf Seite 001 !
Please refer to page 001 for an explanation of the PR-no.
Vous trouverez une explication du n° PR à la page 001.
Una explicación del número de PR encontrará en la página 001.
Per delucidazioni sul numero PR consultare pag. 001.

		B S		WVA - No.	
(PR- 1LQ)	servo	FS III	-	-	**14404**	Ø A 256 / D 22
(PR-1LQ)		ATE	**16328**	23130 - 19,8	-	-
(PR- 1LN)	**(1)**	Lucas	**16484**	23581 - 18,8	**19370**	Ø A 288 / D 25
(PR- 1LP)	→ 04 **(1)**	Lucas	**16484**	23581 - 18,8	**19370**	Ø A 288 / D 25
(PR- 1LP/ZD)	05 →	Lucas	**16484**	23581 - 18,8	**19370**	Ø A 288 / D 25
(PR- 1LM)			**16044**	21866 - 17,2	**22874**	Ø A 239 / D 18

(1) (ex.) Verschleißanzeiger / wear Sensor / témoin de frein / sensor de abrasión / sensore usura

Octavia (1U)
(1997 → 2004)

Eine Erklärung der PR-Nr. finden Sie auf Seite 001 !
Please refer to page 001 for an explanation of the PR-no.
Vous trouverez une explication du n° PR à la page 001.
Una explicación del número de PR encontrará en la página 001.
Per delucidazioni sul numero PR consultare pag. 001.

14“ (PR- 1LQ)	**(ch.)** → 1U-X-415000	ATE	**16328**	23130 - 19,8	**14404**	Ø A 256 / D 22
(PR- 1LQ)	**(ch.)** 1U-Y-000001 →	Kelsey H.	**16330**	21974 - 19,8	**14404**	Ø A 256 / D 22
15“ (PR- 1LR/1LS/1ZM)	**(ch.)** → 1U-X-415000	ATE	**16328**	23130 - 19,8	**17936**	Ø A 280 / D 22
	(ch.) 1U-Y-000001 →	Kelsey H.	**16332**	23187 - 19,8	**17936**	Ø A 280 / D 22
	(PR- 1LE/LN)	ATE	**16338**	21911 - 19,5 / 20,3	**19370**	Ø A 288 / D 25
(PR- 1ZE)	**(ch.)** → 1U-Y-830 4990	ATE	**16338**	21911 - 19,5 / 20,3	**19370**	Ø A 288 / D 25
(PR- 1ZE)	**(ch.)** 1U-1-430 013 →		**16338**	21911 - 19,5 / 20,3	**19370**	Ø A 288 / D 25
16“ (PR- 1ZN)		ATE	**16334**	21911 - 19,5 / 20,3	**19096**	Ø A 312 / D 25

Octavia (1Z)
(2004 →)

Eine Erklärung der PR-Nr. finden Sie auf Seite 001 !
Please refer to page 001 for an explanation of the PR-no.
Vous trouverez une explication du n° PR à la page 001.
Una explicación del número de PR encontrará en la página 001.
Per delucidazioni sul numero PR consultare pag. 001.

(PR- 1ZE)	ATE	**16502**	23587 - 20,6	**22902**	Ø A 288 / D 25
(PR- 1ZF)		**-**	**-**	**22904**	Ø A 288 / D 22
(PR- 1LP)		-	-	**24384**	Ø A 312 / D 25

Roomster
(2006 →)

Eine Erklärung der PR-Nr. finden Sie auf Seite 001 !
Please refer to page 001 for an explanation of the PR-no.
Vous trouverez une explication du n° PR à la page 001.
Una explicación del número de PR encontrará en la página 001.
Per delucidazioni sul numero PR consultare pag. 001.

(PR- 1LQ)		Lucas	**16328**	23130 - 19,8	**14404**	Ø A 256 / D 22
(PR- 1LR)	**(1)**	FS III	-	-	**14404**	Ø A 256 / D 22
15“ (PR- 1LN)	**(1)**	Lucas	**16484**	23581 - 18,8	**19370**	Ø A 288 / D 25

(1) (ex.) Verschleißanzeiger / wear Sensor / témoin de frein / sensor de abrasión / sensore usura

Die von uns gelieferten Produkte sind ausschließlich dem bestimmungsgemäßen Gebrauch zuzuführen. / The products delivered by us are to be put exclusively to the intended use.

B S WVA - No.

Superb
(2002 →)

Eine Erklärung der PR-Nr. finden Sie auf Seite 001 !
Please refer to page 001 for an explanation of the PR-no.
Vous trouverez une explication du n° PR à la page 001.
Una explicación del número de PR encontrará en la página 001.
Per delucidazioni sul numero PR consultare pag. 001.

(PR- 1ZC)	**(ch.)** → 3N-69101369	ATE	**16448**	23018 - 20,0	**08352**	Ø A 288 / D 25
(PR- 1ZC)	**(ch.)** 3N-69101370 →	ATE	**16448**	23018 - 20,0	**22902**	Ø A 288 / D 25
(PR- 1LT)	**(ch.)** → 3U-3-039960		-	-	**23960**	Ø A 312 / D 25
(PR- 1LT)	**(ch.)** 3N-6-9100011→	ATE	-	-	**24384**	Ø A 312 / D 25

SMART

	B S		WVA - No.		
Fortwo (BM 450) (1998 →)					
alle / all		**16485**	21999 - 15,5	**22345**	Ø A 280 / D 9
Roadster (BM 452) (2003 →)					
alle / all		**16485**	21999 - 15,5	**22345**	Ø A 280 / D 9
Forfour (BM 454) (2004 →)					
alle / all		**16468**	21920 - 15,6	**22835**	Ø A 250 / D 25

Die von uns gelieferten Produkte sind ausschließlich dem bestimmungsgemäßen Gebrauch zuzuführen. / The products delivered by us are to be put exclusively to the intended use.

		B S		WVA - No.		
Forrester (1998 → 2002)						
2.0			-	-	**26049**	Ø A 276.7 / D 24
2.5			-	-	**26049**	Ø A 276.7 / D 24
Justy II (1995 → 2003)						
1.3 GX (4x4)			-	-	**10867**	Ø A 231 / D 17
1.3 (4x4)	01 →		-	-	**10867**	Ø A 231 / D 17
Justy III (2003 →)						
1.3			-	-	**10867**	Ø A 231 / D 17
1.5			-	-	**10867**	Ø A 231 / D 17
Legacy I (1989 → 1994)						
2.0 Turbo	92 →		-	-	**26049**	Ø A 276.7 / D 24
Legacy II (1994 → 1998)						
2.0	96 →		-	-	**26049**	Ø A 276.7 / D 24
2.5	96 →		-	-	**26049**	Ø A 276.7 / D 24
Legacy III (1998 →)						
2.0			-	-	**26049**	Ø A 276.7 / D 24
Outback (2000 →)						
2.5			-	-	**26049**	Ø A 276.7 / D 24

SUZUKI

		B S		WVA - No.		
Alto (EF) (1994 → 2002)						
1.0			-	-	**10867**	Ø A 231 / D 17
Baleno (1995 →)						
1.8	96 →		-	-	**26046**	Ø A 245.7 / D 20
1.9	98 →		-	-	**26046**	Ø A 245.7 / D 20
Cappucino (1992 → 1995)						
0.7			-	-	**10867**	Ø A 231 / D 17
Jimny (1998 →)						
1.3			-	-	**10869**	Ø A 290 / D 10
Liana (2001 →)						
alle / all			-	-	**26046**	Ø A 245.7 / D 20
Samurai (SJ 413) (1988 → 1998)						
1.3			-	-	**10869**	Ø A 290 / D 10
Samurai (SJ 419) (1998 →)						
1.9			-	-	**10869**	Ø A 290 / D 10

Die von uns gelieferten Produkte sind ausschließlich dem bestimmungsgemäßen Gebrauch zuzuführen. / The products delivered by us are to be put exclusively to the intended use.

		B S		WVA - No.		
Swift I (AA) (1983 → 1989)						
1.0			-	-	**10867**	Ø A 231 / D 17
1.3			-	-	**10867**	Ø A 231 / D 17
Swift II (AH / AJ) (1989 → 2001)						
1.3			-	-	**10867**	Ø A 231 / D 17
Swift II (EA / MA) (1989 → 2001)						
1.0			-	-	**10867**	Ø A 231 / D 17
1.3			-	-	**10867**	Ø A 231 / D 17
Vitara (1988 → 1999)						
1.6			-	-	**10869**	Ø A 290 / D 10
1.9	95 →		-	-	**10869**	Ø A 290 / D 10
Wagon R+ (MM) (2000 →)						
1.3			-	-	**18888**	Ø A 247 / D 12

TOYOTA

		B S		WVA - No.		
4 Runner Truck (1983 → 1988)						
alle / all		Sumitomo	**16579**	20566 - 15,0	-	-
4 Runner Truck (1990 → 1995)						
3.0 V6		Sumitomo	**16537**	21679 - 15,0	-	-
Avensis T22 (1997 →)						
alle / all		ATE	**16544**	21976 - 18,2	-	-
1.6	**(BM.)** AT220 97 → 03 **(2)**		-	-	**26072**	Ø A 260 / D 25
	(BM.) AZT220 00 → 03 **(2)**		-	-	**26072**	Ø A 260 / D 25
	(BM.) AZT220 00 →07/01 **(1)**		-	-	**27236**	Ø A 274,7 / D 25
	07/01 → 03 **(1)**		-	-	**26065**	Ø A 276 / D 25
1.8	**(BM.)** AT22 97 → 00 **(2)**		-	-	**26072**	Ø A 260 / D 25
1.8	**(BM.)** ZZT220 01 → 03 **(1)**		-	-	**26065**	Ø A 276 / D 25
	(BM.) ZZT220/ZZT221 **(1)**		-	-	**27236**	Ø A 274,7 / D 25
2.0	**(BM.)** CDT220/CT220/ST220 97 → 00 **(2)**		-	-	**26072**	Ø A 260 / D 25
	(BM.) ST220/CDT220 01 → 03 **(1)**		-	-	**26065**	Ø A 276 / D 25
	(BM.) CDT220/CT220/ST220/ZZT220 **(1)**		-	-	**27236**	Ø A 274,7 / D 25

(1) nur mit Scheibenbremse an Hinterachse/ only with brake disc on rear axle/ avec frein à disques à l‘ essieu arrière/ con freno de disco a la eje trasero/ con freno a disco all´assale posteriore
(2) nur mit Trommelbremse an Hinterachse/ only with brake drum on rear axle/ avec frein à tambour à l‘ essieu arrière/ con tambor a la eje trasero/ con freno a tamburo all´assale posteriore

Die von uns gelieferten Produkte sind ausschließlich dem bestimmungsgemäßen Gebrauch zuzuführen. / The products delivered by us are to be put exclusively to the intended use.

		B S		WVA - No.		
Avensis T25 (2003 →)						
1.8			-	-	**27233**	Ø A 277 / D 26
2.0	**(BM.)** CDT250 / AZT250 **(1)**		-	-	**27237**	Ø A 295 / D 26
	(BM.) AZT250 **(1)**		-	-	**27233**	Ø A 277 / D 26
2.2	**(BM.)** ADT251		-	-	**27237**	Ø A 295 / D 26
2.4	**(BM.)** AZT251		-	-	**27237**	Ø A 295 / D 26

(1) Beachten Sie bitte die Abmessung der Bremsscheibe !
Please pay attention to the dimension of the brake disk !
Respecter les dimensions de disc de frein !
Tenga en cuenta las medidas del disco de freno !
Fate attenzione alla misura del disco freno !

Aygo T22 (2005 →)						
alle / all		Bosch	**16589**	23959 - 17,4	-	-
Echo (1999 → 2005)						
alle / all			-	-	**27399**	Ø A 235 / D 18
Camry V2 (1986 → 1991)						
alle / all			-	-	**15294**	Ø A 255 / D 22
Carina 2 T17 (1987 → 1993)						
alle / all	89 →92	-	-	-	**15294**	Ø A 255 / D 22

TOYOTA

			BS	WVA - No.			
Carina E T19 (1992 → 1997)							
alle / all	GB	93 →97		-	-	**12139**	Ø A 255 / D 28
alle / all	J	→96		-	-	**15295**	Ø A 254,7 / D 25
Celica (1999 →)							
alle / all		02 →05	Akebono	**16578**	23526 - 17,5	-	-
Corolla E8 (1984 → 1988)							
1.6	**(BM.)** AE82 **GTS/GT**		Akebono	**16580**	21833 - 15,0	-	-
Corolla / Corolla Wagon E9 (1987 → 1993)							
1.6	**(BM.)** AE92 **GT/GTI/GTS**		Akebono	**16580**	21833 - 15,0	-	-
Corolla / Corolla Sprinter E10 (1992 → 1997)							
1.3	**(BM.)** EE100 **(BM.)** EE101	05/95 →	Akebono	**16581** -	20870 - 15,0 -	**26064** **11893**	Ø A 238 / D 18 Ø A 255 / D 22
1.6	**(BM.)** AE101			- -	- -	**26064** **11893**	Ø A 238 / D 18 Ø A 255 / D 22
2.0	**(BM.)**CE100	05/95 →	Akebono	**16581**	20870 - 15,0	**11893**	Ø A 255 / D 22
Corolla E11 (1995 → 2004)							
1.3	**(BM.)** EE110	05/95 →09/01	Akebono	**16581**	20870 - 15,0	-	-
1.4	**(BM.)** EE111 **(BM.)** ZZE11	08/98 →11/99 10/99 →08/02	Akebono Akebono	**16580** **16580**	21833 - 15,0 21833 - 15,0	**26064** -	Ø A 238 / D 18 -

Die von uns gelieferten Produkte sind ausschließlich dem bestimmungsgemäßen Gebrauch zuzuführen. / The products delivered by us are to be put exclusively to the intended use.

			B S		WVA - No.		
Corolla E11 (1995 → 2004)							
1.6	**(BM.)** AE111	05/95 →09/01	Akebono	**16580**	21833 - 15,0	**26064**	Ø A 238 / D 18
		04/97 →02/02				**11893**	Ø A 255 / D 22
	(BM.) ZZE111	10/99 →08/02	Akebono	**16580**	21833 - 15,0	-	-
	(BM.) ZZE112	04/97 →08/00	Akebono	**16581**	20870 - 15,0	**11893**	Ø A 255 / D 22
1.9	**(BM.)** WZE110	04/97 →08/02	Akebono	**16581**	20870 - 15,0	**11893**	Ø A 255 / D 22
2.0D	**(BM.)** CE110	04/97 →	Akebono	**16580**	21833 - 15,0	**11893**	Ø A 255 / D 22
2.0	**(BM.)** CDE110	10/99 →08/02	Akebono	**16580**	21833 - 15,0	-	-
Corolla E12 (2001 → 2006)							
1.4	**(BM.)** ZZE121	→ 05		-	-	**26185**	Ø A 254,8 / D 25
	(BM.) ZZE120	02 →		-	-	**27235**	Ø A 275 / D 25
1.6	**(BM.)** ZZE120	→ 04		-	-	**26185**	Ø A 254,8 / D 25
	(BM.) ZZE121	02 →		-	-	**27235**	Ø A 275 / D 25
1.8	**(BM.)** ZZE123	02 → 05	Akebono	**16578**	23526 - 17,5	**26069**	Ø A 275 / D 25
2.0	**(1) (BM.)** CDE 120 J	→ 04	Akebono	**16578**	23526 - 17,5	**26069**	Ø A 275 / D 25
	(1)	02 →		-	-	**27235**	Ø A 275 / D 25
15“ alle / all		02 → 04		**16539**	23766 - 17,8	-	-

(1) Beachten Sie bitte die Abmessung der Bremsscheibe !
Please pay attention to the dimension of the brake disk !
Respecter les dimensions de disc de frein !
Tenga en cuenta las medidas del disco de freno !
Fate attenzione alla misura del disco freno !

Corolla Verso (2001 → 2004)							
1.8	**(BM.)** ZZE122		Akebono	**16578**	23526 - 17,5	**26069**	Ø A 275 / D 25
2.0	**(BM.)** CDE120		Akebono	**16578**	23526 - 17,5	**26069**	Ø A 275 / D 25
Hilux (1979 → 1984)							
N36 / N46			Sumitomo	**16579**	20566 - 15,0	-	-

TOYOTA

		B S		WVA - No.		
Hilux (1984 →)						
(BM.) N36 / 46 / 60 / 61 / 63 / 65 / 67		Sumitomo	**16579**	20566 - 15,0	-	-
2,4 D	88 → 92	Sumitomo	**16537**	21679 - 15,0	-	-
LandCruiser J4 (1980 → 1986)						
alle / all		Sumitomo	**16579**	20566 - 15,0	-	-
LandCruiser J5 (1969 → 1980)						
alle / all	09/75 →	Sumitomo	**16579**	20566 - 15,0	-	-
LandCruiser J6 (1980 → 1992)						
alle / all		Sumitomo	**16579**	20566 - 15,0	-	-
LandCruiser J7 (1984 → 1990)						
alle / all		Sumitomo	**16579**	20566 - 15,0	-	-
LandCruiser J7 (1990 → 2000)						
alle / all		Sumitomo	**16537**	21679 - 15,0	-	-
2.4	93 →		-	-	**26067**	Ø A 301,6 / D 20
3.0	93 →		-	-	**26067**	Ø A 301,6 / D 20
3.4	93 →		-	-	**26067**	Ø A 301,6 / D 20
4.2	93 →		-	-	**26067**	Ø A 301,6 / D 20

Die von uns gelieferten Produkte sind ausschließlich dem bestimmungsgemäßen Gebrauch zuzuführen. / The products delivered by us are to be put exclusively to the intended use.

			B S		WVA - No.		
LandCruiser J8 (1990 → 1997)							
alle / all			Sumitomo	**16537**	21679 - 15,0	-	-
RAV 4 (1994 → 2000)							
2.0				-	-	**26110**	Ø A 301,7 / D 18
2.0	**(BM.)** EV	02 → 03		-	-	**26110**	Ø A 301,7 / D 18
Yaris (1999 → 2005)							
1.0	**(BM.)** SCP10 FR	01 → 03	Bosch	**16576** -	23958 - 16,8 -	**26068** **27399**	Ø A 235 / D 18 Ø A 235 / D 18
1.4	**(BM.)** NLP10 FR	03 →	Bosch	**16576**	23958 - 16,8	-	-
	FR	01 →		- -	- -	**26068** **27399**	Ø A 235 / D 18 Ø A 235 / D 18

VAUXHALL

		B S		WVA - No.		
Agila (2000 →)						
(ch.) → 1 G 999999			**16387**	23253 - 16,0	**18888**	Ø A 247 / D 12
(ch.) 2 G 000001→ 3 G 002706	ABS		-	-	**18888**	Ø A 247 / D 12
(ch.) 2 G 000001→ 3 G 002376	**(ex.)** ABS		-	-	**18888**	Ø A 247 / D 12
Astra (1979 → 1984)						
1.0			**16203**	20514 - 15,5	**02586**	Ø A 236 / D 10
1.2			**16203**	20514 - 15,5	**02586**	Ø A 236 / D 10
1.3	MAN		**16203**	20514 - 15,5	**02586**	Ø A 236 / D 10
	(1) AUT		**16203**	20514 - 15,5	**02586**	Ø A 236 / D 10
	(1) AUT		**16203**	20514 - 15,5	**08504**	Ø A 236 / D 12,7
1.6			**16203**	20514 - 15,5	**08504**	Ø A 236 / D 12,7
1.6 D			**16203**	20514 - 15,5	**08504**	Ø A 236 / D 12,7
1.8			**16203**	20514 - 15,5	**02806**	Ø A 236 / D 20

(1) **Beachten Sie bitte die Abmesung der Bremsscheibe !**
Please pay attention to the dimension of the brake disk !
Respecter les dimensions de disc de frein !
Tenga en cuenta las medidas del disco de freno !
Fate attenzione alla misura del disco freno !

Astra Mk II (1984 → 1994)							
1.2	Limousine			**16203**	20514 - 15,5	**02586**	Ø A 236 / D 10
	Caravan	**(ch.)** → G 2500047		**16203**	20514 - 15,5	**02586**	Ø A 236 / D 10
	Caravan	**(ch.)** G 2500048 →		**16203**	20514 - 15,5	**08504**	Ø A 236 / D 12,7
1.3	Limousine			**16203**	20514 - 15,5	**02586**	Ø A 236 / D 10
	Caravan	**(ch.)** → G 2500047		**16203**	20514 - 15,5	**02586**	Ø A 236 / D 10
	Caravan	**(ch.)** G 2500048 →		**16203**	20514 - 15,5	**08504**	Ø A 236 / D 12,7
1.4	Limousine			**16203**	20514 - 15,5	**02586**	Ø A 236 / D 10
	Caravan	**(ch.)** → G 2500047		**16203**	20514 - 15,5	**02586**	Ø A 236 / D 10
	Caravan	**(ch.)** G 2500048 →		**16203**	20514 - 15,5	**08504**	Ø A 236 / D 12,7
1.5 TD				**16203**	20514 - 15,5	**08504**	Ø A 236 / D 12,7

Die von uns gelieferten Produkte sind ausschließlich dem bestimmungsgemäßen Gebrauch zuzuführen. / The products delivered by us are to be put exclusively to the intended use.

Astra Mk II
(1984 → 1994)

			B S	WVA - No.			
1.6				**16203**	20514 - 15,5	**08504**	Ø A 236 / D 12,7
				16203	20514 - 15,5	**02806**	Ø A 236 / D 20
1.6 D				**16203**	20514 - 15,5	**08504**	Ø A 236 / D 12,7
				16203	20514 - 15,5	**02806**	Ø A 236 / D 20
1.7 D / TD				**16203**	20514 - 15,5	**08504**	Ø A 236 / D 12,7
				16203	20514 - 15,5	**02806**	Ø A 236 / D 20
1.8	(62 → 74 kW)			**16203**	20514 - 15,5	**08504**	Ø A 236 / D 12,7
	(62 → 74 kW)			**16203**	20514 - 15,5	**02806**	Ø A 236 / D 20
	(82 → 85 kW)		ATE	**16203**	20514 - 15,5	**08504**	Ø A 236 / D 12,7
	(82 → 85 kW)	**(1)**	ATE	**16203**	20514 - 15,5	**02806**	Ø A 236 / D 20
	(82 → 85 kW)	**(1)**	ATE	**16203**	20514 - 15,5	**05179**	Ø A 256 / D 24
	(82 → 85 kW)	**(1)**	Delco	**16030**	21201 - 18,1	**02806**	Ø A 236 / D 20
	(82 → 85 kW)	**(1)**	Delco	**16030**	21201 - 18,1	**05179**	Ø A 256 / D 24
2.0			ATE	**16203**	20514 - 15,5	**05179**	Ø A 256 / D 24
			Delco	**16030**	21201 - 18,1	**05179**	Ø A 256 / D 24

Astra Mk III
(1991 → 1998)

1.4 8V				**16055**	21353 - 16,5 / 17,3	**08504**	Ø A 236 / D 12,7
	(1)			**16055**	21353 - 16,5 / 17,3	**02806**	Ø A 236 / D 20
	(1)			**16030**	21201 - 18,1	**05179**	Ø A 256 / D 24
1.4 16V	**(1)**			**16055**	21353 - 16,5 / 17,3	**02806**	Ø A 236 / D 20
	(1)			**16030**	21201 - 18,1	**05179**	Ø A 256 / D 24

(1) **Beachten Sie bitte die Abmesung der Bremsscheibe !**
Please pay attention to the dimension of the brake disk !
Respecter les dimensions de disc de frein !
Tenga en cuenta las medidas del disco de freno !
Fate attenzione alla misura del disco freno !

VAUXHALL

			B S		WVA - No.	
Astra Mk III (1991 → 1998)						
1.6 8V			**16055**	21353 - 16,5 / 17,3	**08504**	Ø A 236 / D 12,7
	(1)		**16055**	21353 - 16,5 / 17,3	**02806**	Ø A 236 / D 20
	(1)		**16030**	21201 - 18,1	**05179**	Ø A 256 / D 24
1.6 16V			**16030**	21201 - 18,1	**05179**	Ø A 256 / D 24
1.7 D / TD	**(1)**		**16055**	21353 - 16,5 / 17,3	**02806**	Ø A 236 / D 20
	(1)		**16030**	21201 - 18,1	**05179**	Ø A 256 / D 24
1.8		(66 kW)	**16055**	21353 - 16,5 / 17,3	**05185**	Ø A 256 / D 20
(66 kW)		(85 → 92 kW)	**16030**	21201 - 18,1	**05179**	Ø A 256 / D 24
2.0			**16030**	21201 - 18,1	**05179**	Ø A 256 / D 24
Astra Mk IV (1998 → 2005)						
1.2		HA Trommel	**16233**	23063 - 17,5 / 18,0	**17209**	Ø A 256 / D 11
		HA Scheibe	**16233**	23063 - 17,5 / 18,0	**17210**	Ø A 256 / D 24
1.4			**16233**	23063 - 17,5 / 18,0	**17210**	Ø A 256 / D 24
1.6			**16233**	23063 - 17,5 / 18,0	**17210**	Ø A 256 / D 24
1.7 TD			**16233**	23063 - 17,5 / 18,0	**17210**	Ø A 256 / D 24
1.7 DTI			**16233**	23063 - 17,5 / 18,0	**17210**	Ø A 256 / D 24
1.8		**(ex.)** ABS / **Sport**	**16233**	23063 - 17,5 / 18,0	**17210**	Ø A 256 / D 24
		ABS / **Sport**	**16232**	23057 - 19,2 / 20,0	**17211**	Ø A 280 / D 24
2.0		**(ex.)** 2.0 OPC/X20XER/Z20 LET	**16232**	23057 - 19,2 / 20,0	**17211**	Ø A 280 / D 24
		(mot.) X20XER/Z20 LET	**16513**	23123 - 20,3	**23559**	Ø A 308 / D 25
2.0 DI		**(ex.)** ABS	**16233**	23063 - 17,5 / 18,0	**17210**	Ø A 256 / D 24
		ABS	**16232**	23057 - 19,2 / 20,0	**17211**	Ø A 280 / D 24
2.0 DTI			**16232**	23057 - 19,2 / 20,0	**17211**	Ø A 280 / D 24
2.2			**16232**	23057 - 19,2 / 20,0	**17211**	Ø A 280 / D 24
2.2 TD			**16232**	23057 - 19,2 / 20,0	**17211**	Ø A 280 / D 24

Die von uns gelieferten Produkte sind ausschließlich dem bestimmungsgemäßen Gebrauch zuzuführen. / The products delivered by us are to be put exclusively to the intended use.

		B S		WVA - No.		
Astra Mk V (2004 →)						
1.3 TD			**16491**	23057 - 19,0	**17211**	Ø A 280 / D 24
1.4			**16491**	23057 - 19,0	**17211**	Ø A 280 / D 24
1.6			**16491**	23057 - 19,0	**17211**	Ø A 280 / D 24
1.7 TD			**16491**	23057 - 19,0	**17211**	Ø A 280 / D 24
1.8			**16491**	23057 - 19,0	**17211**	Ø A 280 / D 24
1.9 CDTi			-	-	**23559**	Ø A 308 / D 25
2.0 **(mot.)** Z20 LEL/LER			-	-	**23559**	Ø A 308 / D 25
Brava I / II (1991 → 2002)						
alle / all	→ 96 97→		**16323** -	21543 - 16,5 -	**10750** **10750**	Ø A 257 / D 22 Ø A 257 / D 22
Calibra (1990 → 1997)						
2.0 (**ex.** 2.0 Turbo)			**16030**	21201 - 18,1	**05179**	Ø A 256 / D 24
2.0 Turbo	**(ch.)** → S 1999999 / S 9999999 **(ch.)** T 1000001 / T 9000001 →		**16234** **16107**	21411 - 17,0 / 18,0 21829 - 19,5 / 20,3	**10745** **10748**	Ø A 284 / D 24 Ø A 288 / D 25
2.5 V6	**(ch.)** → S 1999999 / S 9999999 **(ch.)** T 1000001 / T 9000001 →		**16234** **16107**	21411 - 17,0 / 18,0 21829 - 19,5 / 20,3	**10745** **10748**	Ø A 284 / D 24 Ø A 288 / D 25
Carlton (1986 → 1994)						
1.8	**(ch.)** → L 1019854 **(ch.)** L 1019855 →		**16203** **16030**	20514 - 15,5 21201 - 18,1	**10744** **04844**	Ø A 258 / D 12,6 Ø A 258 / D 24
2.0	**(ch.)** → K 1000098 **(ch.)** K 1000099 →		**16203** **16030**	20514 - 15,5 21201 - 18,1	**04844** **04844**	Ø A 258 / D 24 Ø A 258 / D 24
2.3 D / TD	**(ch.)** → L 1019854 **(ch.)** L 1019855 →		**16203** **16030**	20514 - 15,5 21201 - 18,1	**10744** **04844**	Ø A 258 / D 12,6 Ø A 258 / D 24
2.4			**16030**	21201 - 18,1	**04844**	Ø A 258 / D 24

VAUXHALL

		B S		WVA - No.		
Carlton (1986 → 1994)						
2.6 V6	**(ch.)** → L 1999999 **(ch.)** M 1000001 →		**16103** **16031**	21225 - 17,2 21368 - 19,0	**04848** **04848**	Ø A 296 / D 28 Ø A 296 / D 28
3.0 (**ex.** 3.0 24V)	**(ch.)** → L 1999999 **(ch.)** M 1000001 →		**16103** **16031**	21225 - 17,2 21368 - 19,0	- -	- -
3.0 24 V	**(ch.)** → L 1999999 **(ch.)** M 1000001 →		**16103** **16031**	21225 - 17,2 21368 - 19,0	**04848** **04848**	Ø A 296 / D 28 Ø A 296 / D 28
Cavalier (1975 → 1981)						
alle / all		Delco	**16203**	20514 - 15,5	-	-
Cavallier Mk II (1981 → 1988)						
1.3			**16203**	20514 - 15,5	**08504**	Ø A 236 / D 12,7
1.6			**16203**	20514 - 15,5	**08504**	Ø A 236 / D 12,7
1.6 D			**16203**	20514 - 15,5	**08504**	Ø A 236 / D 12,7
1.8			**16203** **16203**	20514 - 15,5 20514 - 15,5	**08504** **02806**	Ø A 236 / D 12,7 Ø A 236 / D 20
2.0 (85 kW)	(85 kW) (95 kW)		**16203** **16203**	20514 - 15,5 20514 - 15,5	**02806** **05179**	Ø A 236 / D 20 Ø A 256 / D 24

Die von uns gelieferten Produkte sind ausschließlich dem bestimmungsgemäßen Gebrauch zuzuführen. / The products delivered by us are to be put exclusively to the intended use.

		B S	WVA - No.		
Cavalier Mk III (1988 → 1995)					
1.4		**16203** **16055**	20514 - 15,5 21353 - 16,5 / 17,3	**08504** **02806**	Ø A 236 / D 12,7 Ø A 236 / D 20
1.6 (**mot** 16SV / C16NZ / E16NZ / X16SZ)	**(1)** **(2)**	**16203** **16055**	20514 - 15,5 21353 - 16,5 / 17,3	**08504** **02806**	Ø A 236 / D 12,7 Ø A 236 / D 20
1.6 (**mot** C16LZ2 / C16NZ2)	**(3)** **(4)**	**16055** **16030**	21353 - 16,5 / 17,3 21201 - 18,1	**05185** **05179**	Ø A 256 / D 20 Ø A 256 / D 24
1.7 D / TD	**(1)** **(2) (3)** **(4)**	**16203** **16055** **16030**	20514 - 15,5 21353 - 16,5 / 17,3 21201 - 18,1	**08504** **05185** **05179**	Ø A 236 / D 12,7 Ø A 256 / D 20 Ø A 256 / D 24
1.8 (**ex.** 4x4)	**(1)** **(2) (3)** **(4)**	**16203** **16055** **16030**	20514 - 15,5 21353 - 16,5 / 17,3 21201 - 18,1	**08504** **05185** **05179**	Ø A 236 / D 12,7 Ø A 256 / D 20 Ø A 256 / D 24
1.8 4x4		**16030**	21201 - 18,1	**05179**	Ø A 256 / D 24
2.0 (**ex.** 2.0 Turbo)		**16030**	21201 - 18,1	**05179**	Ø A 256 / D 24
2.0 Turbo		**16234**	21411 - 17,0 / 18,0	**10745**	Ø A 284 / D 24
2.5 V6		**16234**	21411 - 17,0 / 18,0	**10745**	Ø A 284 / D 24

(1) (ch.) → N 1038529 / N 50000000
(2) (ch.) N 1038530 / N 50000001 →
(3) (ch.) → R 1999999 / R 5999999 / R 7999999
(4) (ch.) S 1000001 / S 5000001 / S 7000001 →

Combo (1994 → 2000)					
alle / all		**16055**	21353 - 16,5 / 17,3	**02806**	Ø A 236 / D 20
Combo (2001 →)					
alle / all	**(ch.)** → 43999999 **(ch.)** 44000000→	**16323** -	21543 - 16,5 -	**19509** **19509**	Ø A 260 / D 24 Ø A 260 / D 24

VAUXHALL

Corsa
(1993 → 2000)

		B S		WVA - No.	
1.0		**16055**	21353 - 16,5 / 17,3	**08504**	Ø A 236 / D 12,7
1.2 8V		**16055**	21353 - 16,5 / 17,3	**08504**	Ø A 236 / D 12,7
1.2 16V		**16055** **16055**	21353 - 16,5 / 17,3 21353 - 16,5 / 17,3	**08504** **02806**	Ø A 236 / D 12,7 Ø A 236 / D 20
1.4		**16055** **16055**	21353 - 16,5 / 17,3 21353 - 16,5 / 17,3	**08504** **02806**	Ø A 236 / D 12,7 Ø A 236 / D 20
1.5 D / TD		**16055**	21353 - 16,5 / 17,3	**08504**	Ø A 236 / D 12,7
1.6		**16055**	21353 - 16,5 / 17,3	**05185**	Ø A 256 / D 20
1.7 D		**16055** **16055**	21353 - 16,5 / 17,3 21353 - 16,5 / 17,3	**08504** **02806**	Ø A 236 / D 12,7 Ø A 236 / D 20

Corsa C
(2000 → 2006)

1.0		**16423** **16423**	23226 - 16,8 23226 - 16,8	**19510** **19508**	Ø A 240 / D 11 Ø A 240 / D 20
1.2		**16423** **16423**	23226 - 16,8 23226 - 16,8	**19510** **19508**	Ø A 240 / D 11 Ø A 240 / D 20
1.3 TD		**16423**	23226 - 16,8	**19509**	Ø A 260 / D 24
1.4		**16423**	23226 - 16,8	**19509**	Ø A 260 / D 24
1.7 DT		**16423**	23226 - 16,8	**19509**	Ø A 260 / D 24
1.7 DTH		**16491**	23057 - 19,0	-	-
1.7 DTL		**16423**	23226 - 16,8	**19508**	Ø A 240 / D 20
1.8		**16423**	23226 - 16,8	**19509**	Ø A 260 / D 24

Frontera
(1992 → 1998)

alle / all	**(ch.)** → SV 720102	**16323**	21543 - 16,5	**10750**	Ø A 257 / D 22
	(ch.) SV 720103 → **(ex.)** ABS	-	-	**10747**	Ø A 280 / D 26
	(ch.) SV 720103 → ABS	-	-	**10746**	Ø A 280 / D 26

Die von uns gelieferten Produkte sind ausschließlich dem bestimmungsgemäßen Gebrauch zuzuführen. / The products delivered by us are to be put exclusively to the intended use.

		B S		WVA - No.		
Frontera B (1999 → 2004)						
alle / all	**(ex.)** ABS ABS		- -	- -	**10747** **10746**	Ø A 280 / D 26 Ø A 280 / D 26
Meriva (2003 →)						
1.3 CDTi			**16491**	23057 - 19,0	-	-
1.4			**16423**	23225 -16,8	**19509**	Ø A 260 / D 24
1.6	**(mot.)** Z16 SE **(mot.)** Z16 XE		**16423** **16491**	23225 -16,8 23057 - 19,0	**19509** -	Ø A 260 / D 24 -
1.7 DTi / TD	**(mot.)** Z1.7 DTH **(mot.)** Y17 DT		**16491** **16491**	23057 - 19,0 23057 - 19,0	**17211** -	Ø A 260 / D 24 -
1.8			**16491**	23057 - 19,0	-	-

Beachten Sie bitte die Abmessung der Bremsscheibe !
Please pay attention to the dimension of the brake disk !
Respecter les dimensions de disc de frein !
Tenga en cuenta las medidas del disco de freno !
Fate attenzione alla misura del disco freno !

Monterey I (1992 → 1997)						
alle / all	**(ex.)** ABS ABS		- -	- -	**10747** **10746**	Ø A 280 / D 26 Ø A 280 / D 26
Monterey II (1998 → 2000)						
alle / all	**(ex.)** ABS ABS		- -	- -	**10747** **10746**	Ø A 280 / D 26 Ø A 280 / D 26
Movano (1999 →)						
alle / all	**15“**		**16494**	23302 - 18,0	**22853**	Ø A 280 / D 24
	16“		**16495**	23613 - 17,8	**22240**	Ø A 305 / D 28

VAUXHALL

		B S		WVA - No.		
Nova (1982 → 1993)						
alle / all	**(ch.)** → M 4999999 **(ch.)** N 4000001 →		**16203** **16055**	20514 - 15,5 21353 - 16,5 / 17,3	**02586** **08504**	Ø A 236 / D 10 Ø A 236 / D 12,7
	(ch.) → M 4999999		**16203**	20514 - 15,5	**02806**	Ø A 236 / D 20
	(ch.) N 4000001 →		**16055**	21353 - 16,5 / 17,3	**02806**	Ø A 236 / D 20
Omega (1994 → 2003)						
2.0	**(ch.)** → V 1999999 **(ch.)** W 1000001 →		**16234** **16031**	21411 - 17,0 / 18,0 21368 - 19,0	**02494** **04848**	Ø A 286 / D 24 Ø A 296 / D 28
2.0 DTI			**16031**	21368 - 19,0	**04848**	Ø A 296 / D 28
2.2			**16031**	21368 - 19,0	**04848**	Ø A 296 / D 28
2.2 DTI			**16031**	21368 - 19,0	**04848**	Ø A 296 / D 28
2.5			**16031**	21368 - 19,0	**04848**	Ø A 296 / D 28
2.5 TD			**16031**	21368 - 19,0	**04848**	Ø A 296 / D 28
2.5 DTI			**16031**	21368 - 19,0	**04848**	Ø A 296 / D 28
2.6			**16031**	21368 - 19,0	**04848**	Ø A 296 / D 28
3.0			**16031**	21368 - 19,0	**04848**	Ø A 296 / D 28
3.2			**16031**	21368 - 19,0	**04848**	Ø A 296 / D 28
Senator Mk II (1988 → 1994)						
alle / all	**(ch.)** → L 1999999 **(ch.)** M 1000001 →		**16103** **16031**	21225 - 17,2 21368 - 19,0	- **04848**	- Ø A 296 / D 28

Die von uns gelieferten Produkte sind ausschließlich dem bestimmungsgemäßen Gebrauch zuzuführen. / The products delivered by us are to be put exclusively to the intended use.

			B S	WVA - No.		
Signum (2003 →)						
1.8		15“		**16492**	23402 - 19,0	**23549**	Ø A 296 / D 28
1.9 DTi		15“		**16492**	23402 - 19,0	**23549**	Ø A 296 / D 28
2.0		15“		**16492**	23402 - 19,0	**23550**	Ø A 296 / D 28
2.2		15“		**16492**	23402 - 19,0	**23549**	Ø A 296 / D 28
2.2 DTi		15“		**16492**	23402 - 19,0	**23549**	Ø A 296 / D 28
3.0 CDTi	**(ch.)** → 31068238	15“		**16492**	23402 - 19,0	**23550**	Ø A 296 / D 28
3.2	**(ch.)** → 31068238	15“		**16492**	23402 - 19,0	**23550**	Ø A 296 / D 28
Tigra (1993 → 2000)						
alle / all				**16055**	21353 - 16,5 / 17,3	**05185**	Ø A 256 / D 20
Tigra B Twintop (2004 →)						
alle / all				-	-	**19509**	Ø A 260 / D 24
Vectra (1996 → 2001)						
1.6	**(ch.)** → W 1999999 **(ch.)** X 1000001 →			**16030** **16107**	21201 - 18,1 21829 - 19,5 / 20,3	**05179** **10748**	Ø A 256 / D 24 Ø A 288 / D 25
	(ch.) → W 5999999 **(ch.)** XL 000001 → XL 999999 **(ch.)** YL 000001 →			**16030** **16030** **16107**	21201 - 18,1 21201 - 18,1 21829 - 19,5 / 20,3	**05179** **05179** **05179**	Ø A 256 / D 24 Ø A 256 / D 24 Ø A 256 / D 24
	(ch.) → W 7999999 **(ch.)** X 7000001 →			**16030** **16107**	21201 - 18,1 21829 - 19,5 / 20,3	**05179** **10748**	Ø A 256 / D 24 Ø A 288 / D 25
1.7 TD				**16030**	21201 - 18,1	**05179**	Ø A 256 / D 24

VAUXHALL

		B S	WVA - No.			
Vectra (1996 → 2001)						
1.8 (**mot** X18XE / X18XE1)	**(ch.)** → W 1999999		**16030**	21201 - 18,1	**05179**	Ø A 256 / D 24
	(ch.) X 1000001 →		**16107**	21829 - 19,5 / 20,3	**10748**	Ø A 288 / D 25
	(ch.) → W 5999999		**16030**	21201 - 18,1	**05179**	Ø A 256 / D 24
	(ch.) XL 000001 → XL 999999		**16030**	21201 - 18,1	**05179**	Ø A 256 / D 24
	(ch.) YL 000001 →		**16107**	21829 - 19,5 / 20,3	**05179**	Ø A 256 / D 24
	(ch.) → W 7999999		**16030**	21201 - 18,1	**05179**	Ø A 256 / D 24
	(ch.) X 7000001 →		**16107**	21829 - 19,5 / 20,3	**10748**	Ø A 288 / D 25
1.8 (**mot** Z18XE)			**16107**	21829 - 19,5 / 20,3	**10748**	Ø A 288 / D 25
2.0 (**ex.** 2.0 16V)	**(ch.)** → W 1999999		**16030**	21201 - 18,1	**05179**	Ø A 256 / D 24
	(ch.) X 1000001 →		**16107**	21829 - 19,5 / 20,3	**10748**	Ø A 288 / D 25
	(ch.) → W 5999999		**16030**	21201 - 18,1	**05179**	Ø A 256 / D 24
	(ch.) XL 000001 → XL 999999		**16030**	21201 - 18,1	**05179**	Ø A 256 / D 24
	(ch.) YL 000001 →		**16107**	21829 - 19,5 / 20,3	**05179**	Ø A 256 / D 24
	(ch.) → W 7999999		**16030**	21201 - 18,1	**05179**	Ø A 256 / D 24
	(ch.) X 7000001 →		**16107**	21829 - 19,5 / 20,3	**10748**	Ø A 288 / D 25
2.0 16V			**16107**	21829 - 19,5 / 20,3	**10748**	Ø A 288 / D 25
2.0 DI / DTI	**(ch.)** → W 1999999		**16030**	21201 - 18,1	**05179**	Ø A 256 / D 24
	(ch.) X 1000001 →		**16107**	21829 - 19,5 / 20,3	**10748**	Ø A 288 / D 25
2.0 DI / DTI	**(ch.)** → W 5999999		**16030**	21201 - 18,1	**05179**	Ø A 256 / D 24
	(ch.) XL 000001 → XL 999999		**16030**	21201 - 18,1	**05179**	Ø A 256 / D 24
	(ch.) YL 000001 →		**16107**	21829 - 19,5 / 20,3	**05179**	Ø A 256 / D 24
	(ch.) → W 7999999		**16030**	21201 - 18,1	**05179**	Ø A 256 / D 24
	(ch.) X 7000001 →		**16107**	21829 - 19,5 / 20,3	**10748**	Ø A 288 / D 25
2.2			**16107**	21829 - 19,5 / 20,3	**10748**	Ø A 288 / D 25
2.2 DTI			**16107**	21829 - 19,5 / 20,3	**10748**	Ø A 288 / D 25
2.5 V6			**16107**	21829 - 19,5 / 20,3	**10748**	Ø A 288 / D 25
Vectra C (2002 →)						
1.6	**15“**		**16492**	23402 - 20,6	**23549**	Ø A 285 / D 25
			-	-	**23549**	Ø A 285 / D 25
1.8	**15“**		**16492**	23402 - 20,6	**23549**	Ø A 285 / D 25
1.9 DTi	**15“**		**16492**	23402 - 20,6	**23549**	Ø A 285 / D 25

Die von uns gelieferten Produkte sind ausschließlich dem bestimmungsgemäßen Gebrauch zuzuführen. / The products delivered by us are to be put exclusively to the intended use.

			B S		WVA - No.		
Vectra C (2002 →)							
2.0		**15“**		**16492**	23402 - 20,6	**23550**	Ø A 302 / D 28
2.0 DTi		**15“**		**16492**	23402 - 20,6	**23549**	Ø A 285 / D 25
2.2		**15“**		**16492**	23402 - 20,6	**23549**	Ø A 285 / D 25
2.2 DTi		**15“**		**16492**	23402 - 20,6	**23549**	Ø A 285 / D 25
3.0 CDTi	**15“**	**(ch.)** → 31068238 **(ch.)** → 31070293		**16492** -	23402 - 20,6 -	**23550** **23550**	Ø A 302 / D 28 Ø A 302 / D 28
3.2	**15“**	**(ch.)** → 31068238 **(ch.)** → 38047797		**16492** -	23402 - 20,6 -	**23550** **23550**	Ø A 302 / D 28 Ø A 302 / D 28
Vivaro (2001 →)							
alle / all				**16473**	23099 - 18,4	**22698**	Ø A 305 / D 28
Zafira (1998 → 2005)							
1.6				**16232**	23057 - 19,2 / 20,0	**17211**	Ø A 280 / D 24
1.8				**16232**	23057 - 19,2 / 20,0	**17211**	Ø A 280 / D 24
2.0		**(ex.)** Z 20 LET Z 20 LET		**16232** **16513**	23057 - 19,2 / 20,0 23123 - 20,3	**17211** **23559**	Ø A 280 / D 24 Ø A 308 / D 25
2.0 DTI				**16232**	23057 - 19,2 / 20,0	**17211**	Ø A 280 / D 24
2.2 TD				**16232**	23057 - 19,2 / 20,0	**17211**	Ø A 280 / D 24

VAUXHALL

		B S		WVA - No.		
Zafira Mk II (2005 →)						
1.6	**(mot.)** Z16XEP **(mot.)** Z16YNG		- -	- -	**17211** **23559**	Ø A 280 / D 24 Ø A 308 / D 25
1.8			-	-	**17211**	Ø A 288 / D 25
1.9 CDTi			-	-	**23559**	Ø A 308 / D 25
2.0	**(mot.)** Z20LER		-	-	**23559**	Ø A 308 / D 25
2.2			-	-	**23559**	Ø A 308 / D 25

Die von uns gelieferten Produkte sind ausschließlich dem bestimmungsgemäßen Gebrauch zuzuführen. / The products delivered by us are to be put exclusively to the intended use.

B S | WVA - No.

Bora / Variant / 4motion
(1999 → 2005)

Eine Erklärung der PR-Nr. finden Sie auf Seite 001 !
Please refer to page 001 for an explanation of the PR-no.
Vous trouverez une explication du n° PR à la page 001.
Una explicación del número de PR encontrará en la página 001.
Per delucidazioni sul numero PR consultare pag. 001.

14“						
(PR- 1LQ)	**(ch.)** → 1J-W-200000	FS III	**16328**	21974 - 19,8	**14404**	Ø A 256 / D 22
15“						
(PR- 1LR/1LS/1ZM)	**(ch.)** → 1J-X-800000	FS III	**16328**	23130 - 19,8	**17936**	Ø A 280 / D 22
	(ch.) → 1J-W-200000	FS III	**16328**	23130 - 19,8	**17936**	Ø A 280 / D 22
(PR- 1LS/1ZM)	**(ch.)** 1J-Y-000001 →	FS III	**16332**	23187 - 19,8	**17936**	Ø A 280 / D 22
(PR- 1LE/1ZN)	**(ch.)** → 1J-X-800000	ATE	**16338**	21911 - 19,5 / 20,3	**19370**	Ø A 288 / D 25
	(ch.) 1J-Y-000001 →	ATE	**16334**	21911 - 19,5 / 20,3	**19370**	Ø A 288 / D 25
(PR- 1ZE/1ZH)	**(ch.)** → 1J-X-800000	ITT	**16338**	21911 - 19,5 / 20,3	**21578**	Ø A 288 / D 25
(PR- 1ZE/ZH)	**(ch.)** 1J-Y-000001 →	ITT	**16334**	21911 - 19,5 / 20,3	**21578**	Ø A 288 / D 25
(PR- 1ZD)	**(ch.)** 1J-1-000001 →		**16334**	21911 - 19,5 / 20,3	**21578**	Ø A 288 / D 25
16“						
(PR- 1LJ/1ZQ)		ATE	**16334**	21911 - 19,5 / 20,3	**19096**	Ø A 312 / D 25

Caddy 1
(1983 → 1992)

alle / all			**16005**	20887 - 19,7	**02121**	Ø A 239 / D 12

Caddy 2
(1996 → 2003)

			16008	20168 - 19,4	**06310**	Ø A 256 / D 13
			16048	20168 - 16,0	**06512**	Ø A 256 / D 20

Caddy 3
(2004 →)

alle / all	(PR-ZE)	ATE	**16502**	23587 - 20,6	**22902**	Ø A 288 / D 25
	(PR-ZM)	ATE	**16502**	23587 - 20,6	**22904**	Ø A 288 / D 22
alle / all		ATE	**16502**	23587 - 20,6	-	-

Caddy Pickup
(1996 → 2003)

alle / all			**16386**	21662 - 17,5	**18906**	Ø A 236 / D 13

VOLKSWAGEN

		B S		WVA - No.		
Corrado (1989 → 1995)						
1.8 16V			**16048**	20168 - 16,0	**06512**	Ø A 256 / D 20
1.8 G60			**16008**	20168 - 19,4	**11206**	Ø A 280 / D 22
2.0			**16048**	20168 - 16,0	**06512**	Ø A 256 / D 20
2.0 16V			**16048**	20168 - 16,0	**06512**	Ø A 256 / D 20
2.9 VR6			**16008**	20168 - 19,4	**06548**	Ø A 280 / D 22
Derby 1 (1978 → 1981)						
alle / all			**16068**	20228 - 15,3	-	-
Derby 2 (1982 → 1994)						
alle / all	**(ch.)** → ..-F-127903 **(ch.)** ..-F-127904 →		**16068** **16012**	20228 - 15,3 20887 - 17,0	**02122** **02122**	Ø A 239 / D 10 Ø A 239 / D 10
Fox-Eu (2005 →)						
alle / all	(PR-1ZF) servo	ATE	**16328**	23130 - 19,8	**14404**	Ø A 256 / D 22
Golf 1 (1975 → 1984)						
alle / all	**(1)** **(2)**		**16068** **16005**	20228 - 15,3 20887 - 19,7	**02121** **02121**	Ø A 239 / D 12 Ø A 239 / D 12
alle / all	**(1)** **(2)**		**16068** **16076**	20228 - 15,3 20887 - 15,3	**08557** **08557**	Ø A 239 / D 20 Ø A 239 / D 20

(1) Schwimmsattelbremse
floating-caliper disk brake
étrier de frein flottant
pinza de freno, flotante

(2) Faustsattelbremse
fist saddle brake
frein à étrier flottant
zapata de freno de cuna

Die von uns gelieferten Produkte sind ausschließlich dem bestimmungsgemäßen Gebrauch zuzuführen. / The products delivered by us are to be put exclusively to the intended use.

B S | WVA - No.

Golf 1 Cabrio
(1979 → 1992)

alle / all	(1) (2)		**16068** **16005**	20228 - 15,3 20887 - 19,7	**02121** **02121**	Ø A 239 / D 12 Ø A 239 / D 12
alle / all	(1) (2)		**16068** **16076**	20228 - 15,3 20887 - 15,3	**08557** **08557**	Ø A 239 / D 20 Ø A 239 / D 20

(1) Schwimmsattelbremse
floating-caliper disk brake
étrier de frein flottant
pinza de freno, flotante

(2) Faustsattelbremse
fist saddle brake
frein à étrier flottant
zapata de freno de cuna

Golf 2
(1984 → 1992)

1.0	**(ex.)** ABS ABS		**16011** **16005**	20889 - 17,3 20887 - 19,7	**02122** **02121**	Ø A 239 / D 10 Ø A 239 / D 12
1.3	**(ex.)** ABS ABS		**16011** **16005**	20889 - 17,3 20887 - 19,7	**02122** **02121**	Ø A 239 / D 10 Ø A 239 / D 12
1.6			**16005**	20887 - 19,7	**02121**	Ø A 239 / D 12
1.6 D	MAN **(ex.)** ABS MAN ABS AUT		**16011** **16005** **16005**	20889 - 17,3 20887 - 19,7 20887 - 19,7	**02122** **02121** **02121**	Ø A 239 / D 10 Ø A 239 / D 12 Ø A 239 / D 12
1.6 TD			**16005**	20887 - 19,7	**02121**	Ø A 239 / D 12
1.8 (**ex.** 16V / G60)			**16005** **16076**	20887 - 19,7 20887 - 15,3	**02121** **08557**	Ø A 239 / D 12 Ø A 239 / D 20
1.8 16V	**(ch.)** → 1G-KW-240000/1G-KB-075000 **(ch.)** 1G-KW-240001/1G-KB-075001 →		**16076** **16048**	20887 - 15,3 20168 - 16,0	**08557** **06512**	Ø A 239 / D 20 Ø A 256 / D 20
1.8 G60			**16008**	20168 - 19,4	**11206**	Ø A 280 / D 22

Golf 2 Syncro
(1986 → 1992)

1.8 (**ex.** G60)			**16005**	20887 - 19,7	**02121**	Ø A 239 / D 12
1.8 G60			**16008**	20168 - 19,4	**11206**	Ø A 280 / D 22

VOLKSWAGEN

		B S	WVA - No.		
Golf 3 Cabrio (ch.) → ..-W-999999 (1994 → 1998)					
1.6	**(ch.)** → 1E-T-030000 **(ch.)** 1E-V-030001 →		**16008** **16046**	20168 - 19,4 21945 - 16,0	**06310** **06512**	Ø A 256 / D 13 Ø A 256 / D 20
1.8 (55 kW)			**16008**	20168 - 19,4	**06310**	Ø A 256 / D 13
1.8 (66 kW)	**(ch.)** → 1E-T-030000 **(ch.)** 1E-V-030001 →		**16008** **16046**	20168 - 19,4 21945 - 16,0	**06310** **06512**	Ø A 256 / D 13 Ø A 256 / D 20
1.9 TDI (66 kW)	**(ch.)** → 1E-T-030000 **(ch.)** 1E-V-030001 →		**16008** **16046**	20168 - 19,4 21945 - 16,0	**06310** **06512**	Ø A 256 / D 13 Ø A 256 / D 20
1.9 TDI (81 kW)			**16046**	21945 - 16,0	**06512**	Ø A 256 / D 20
2.0			**16046**	21945 - 16,0	**06512**	Ø A 256 / D 20
Golf 3 Cabrio (ch.) ..-X-000001 → (1994 → 1998)					
alle / all	**(ex.)** ABS ABS		**16008** **16046**	20168 - 19,4 21945 - 16,0	**06310** **06512**	Ø A 256 / D 13 Ø A 256 / D 20
Golf 3 Limousine (ch.) → ..-T-999999 (1992 → 1996)					
1.4	**(1)** **(2)**		**16005** **16006**	20887 - 19,7 21866 - 19,5	**02121** **02121**	Ø A 239 / D 12 Ø A 239 / D 12
1.6 (55 kW) **1.6** (74 kW / **ex.** GT)	**(1)** **(2)**		**16005** **16006** **16008**	20887 - 19,7 21866 - 19,5 20168 - 19,4	**02121** **02121** **06310**	Ø A 239 / D 12 Ø A 239 / D 12 Ø A 256 / D 13
1.6 GT			**16048**	20168 - 16,0	**06512**	Ø A 256 / D 20

(1) **(ch)** → 1H-TW-028354
(ch) → 1H-TB-005836
(ch) → 1H-TP-008587

(2) **(ch)** 1H-TW-028355 →
(ch) 1H-TB-005837 →
(ch) 1H-TP-008588 →

Die von uns gelieferten Produkte sind ausschließlich dem bestimmungsgemäßen Gebrauch zuzuführen. / The products delivered by us are to be put exclusively to the intended use.

B S WVA - No. 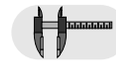

Golf 3 Limousine (ch.) → ..-T-999999
(1992 → 1996)

1.8 (55 kW)	MAN (1)		**16005**	20887 - 19,7	**02121**	Ø A 239 / D 12
	MAN (2)		**16006**	21866 - 19,5	**02121**	Ø A 239 / D 12
	AUT **(ch.)** → 1H-SW-430000		**16005**	20887 - 19,7	**02121**	Ø A 239 / D 12
	AUT **(ch.)** 1H-SW-430001 →		**16008**	20168 - 19,4	**06310**	Ø A 256 / D 13
1.8 (66 kW / **mot**. ABS / **ex.** GT)			**16005**	20887 - 19,7	**02121**	Ø A 239 / D 12
1.8 (66 kW) (**mot.**) ADZ / ACC (**ex.**) GT	MAN **(ch.)** → 1H-SP-246940		**16005**	20887 - 19,7	**02121**	Ø A 239 / D 12
	MAN **(ch.)** 1H-SP-246941 →		**16008**	20168 - 19,4	**06310**	Ø A 256 / D 13
	AUT **(ch.)** → 1H-SW-430000		**16005**	20887 - 19,7	**02121**	Ø A 239 / D 12
	AUT **(ch.)** 1H-SW-430001 →		**16008**	20168 - 19,4	**06310**	Ø A 256 / D 13
1.8 GT			**16048**	20168 - 16,0	**06512**	Ø A 256 / D 20
1.9 D (**ex.** Ecomatic)	(1)		**16005**	20887 - 19,7	**02121**	Ø A 239 / D 12
	(2)		**16006**	21866 - 19,5	**02121**	Ø A 239 / D 12
1.9 D Ecomatic			**16005**	20887 - 19,7	**02121**	Ø A 239 / D 12
1.9 SDI	(1)		**16005**	20887 - 19,7	**02121**	Ø A 239 / D 12
	(2)		**16006**	21866 - 19,5	**02121**	Ø A 239 / D 12
1.9 TD	(1)		**16005**	20887 - 19,7	**02121**	Ø A 239 / D 12
	(2)		**16006**	21866 - 19,5	**02121**	Ø A 239 / D 12
1.9 TDI (66 kW)			**16008**	20168 - 19,4	**06310**	Ø A 256 / D 13
1.9 TDI (81 kW / **ex.** GT)			**16048**	20168 - 16,0	**06512**	Ø A 256 / D 20
1.9 TDI GT			**16316**	21366 - 19,4	**06548**	Ø A 280 / D 22
2.0 (**ex.** GTI / 16V)			**16048**	20168 - 16,0	**06512**	Ø A 256 / D 20
2.0 GTI			**16316**	21366 - 19,4	**06548**	Ø A 280 / D 22
2.0 16V			**16316**	21366 - 19,4	**06548**	Ø A 280 / D 22
2.8 VR6	**(ch.)** → 1H-SW-399999		**16316**	21366 - 19,4	**06548**	Ø A 280 / D 22
	(ch.) 1H-SW-400001 →		-	-	**11205**	Ø A 288 / D 25

(1) **(ch)** → 1H-TW-028354
(ch) → 1H-TB-005836
(ch) → 1H-TP-008587

(2) **(ch)** 1H-TW-028355 →
(ch) 1H-TB-005837 →
(ch) 1H-TP-008588 →

VOLKSWAGEN

B S WVA - No.

Golf 3 Limousine (ch.) ..-V-000001 →
(1997 → 1998)

1.4	**(ex.)** ABS		**16006**	21866 - 19,5	**02121**	Ø A 239 / D 12
	ABS **(1)**		**16046**	21945 - 16,0	**06512**	Ø A 256 / D 20
	ABS **(2)**		**16072**	21866 - 15,0	**08557**	Ø A 239 / D 20
1.6 (55 kW)	**(ex.)** ABS		**16006**	21866 - 19,5	**02121**	Ø A 239 / D 12
	ABS **(1)**		**16046**	21945 - 16,0	**06512**	Ø A 256 / D 20
	ABS **(2)**		**16072**	21866 - 15,0	**08557**	Ø A 239 / D 20
1.6 (74 kW)			**16046**	21945 - 16,0	**06512**	Ø A 256 / D 20
1.8 (55 kW)	MAN **(ex.)** ABS		**16006**	21866 - 19,5	**02121**	Ø A 239 / D 12
	AUT **(ex.)** ABS		**16008**	20168 - 19,4	**06310**	Ø A 256 / D 13
	ABS		**16046**	21945 - 16,0	**06512**	Ø A 256 / D 20
1.8 (66 kW)			**16046**	21945 - 16,0	**06512**	Ø A 256 / D 20
1.9 D	**(ex.)** ABS		**16005**	20887 - 19,7	**02121**	Ø A 239 / D 12
	ABS **(1)**		**16046**	21945 - 16,0	**06512**	Ø A 256 / D 20
	ABS **(2)**		**16072**	21866 - 15,0	**08557**	Ø A 239 / D 20
1.9 SDI	**(ex.)** ABS		**16005**	20887 - 19,7	**02121**	Ø A 239 / D 12
	ABS **(1)**		**16046**	21945 - 16,0	**06512**	Ø A 256 / D 20
	ABS **(2)**		**16072**	21866 - 15,0	**08557**	Ø A 239 / D 20
1.9 TD	**(ex.)** ABS		**16005**	20887 - 19,7	**02121**	Ø A 239 / D 12
	ABS		**16046**	21945 - 16,0	**06512**	Ø A 256 / D 20
1.9 TDI (66 kW)			**16046**	21945 - 16,0	**06512**	Ø A 256 / D 20
1.9 TDI (81 kW / **ex.** GT)			**16046**	21945 - 16,0	**06512**	Ø A 256 / D 20
1.9 TDI GT			-	-	**11205**	Ø A 288 / D 25
2.0 (**ex.** GTI / 16V)			**16046**	21945 - 16,0	**06512**	Ø A 256 / D 20
2.0 GTI			-	-	**11205**	Ø A 288 / D 25
2.0 16V			-	-	**11205**	Ø A 288 / D 25
2.8 VR6			-	-	**11205**	Ø A 288 / D 25

(1) **(ch)** → 1H-VW-260000
(ch) → 1H-VB-056665
(ch) → 1H-VP-196268
(ch) → 1H-VD-300000

(2) **(ch)** 1H-VW-260001 →
(ch) 1H-VB-056666 →
(ch) 1H-VP-196269 →
(ch) 1H-VD-300001 →

Die von uns gelieferten Produkte sind ausschließlich dem bestimmungsgemäßen Gebrauch zuzuführen. / The products delivered by us are to be put exclusively to the intended use.

		B S		WVA - No.		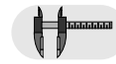
Golf 3 Syncro (1993 → 1998)						
1.8	**(ch.)** → 1H-SW-369000		**16005**	20887 - 19,7	**02121**	Ø A 239 / D 12
	(ch.) 1H-SW-369001 → 1H-TD-365209		**16008**	20168 - 19,4	**06310**	Ø A 256 / D 13
	(ch.) 1H-TD-365210 →		**16048**	20168 - 16,0	**06512**	Ø A 256 / D 20
1.9 TDI	**(ch.)** → 1H-TD-365209		**16008**	20168 - 19,4	**06310**	Ø A 256 / D 13
	(ch.) 1H-TD-365210 →		**16048**	20168 - 16,0	**06512**	Ø A 256 / D 20
2.0			**16048**	20168 - 16,0	**06512**	Ø A 256 / D 20
2.8 VR6			-	-	**11205**	Ø A 288 / D 25
Golf 3 Variant **(ch.) → ..-T-999999** (1992 → 1996)						
1.4	**(ch.)** → 1H-TW-028355		**16005**	20887 - 19,7	**02121**	Ø A 239 / D 12
	(ch.) 1H-TW-028356 →		**16006**	21866 - 19,5	**02121**	Ø A 239 / D 12
1.6			**16008**	20168 - 19,4	**06310**	Ø A 256 / D 13
1.8			**16008**	20168 - 19,4	**06310**	Ø A 256 / D 13
1.9 D			**16008**	20168 - 19,4	**06310**	Ø A 256 / D 13
1.9 SDI			**16008**	20168 - 19,4	**06310**	Ø A 256 / D 13
1.9 TDI (66 kW)			**16008**	20168 - 19,4	**06310**	Ø A 256 / D 13
1.9 TDI (81 kW)			**16048**	20168 - 16,0	**06512**	Ø A 256 / D 20
2.0			**16048**	20168 - 16,0	**06512**	Ø A 256 / D 20
Golf 3 Variant **(ch.) ..-V-000001 →** (1997 → 1999)						
1.4	**(ex.)** ABS		**16006**	21866 - 19,5	**02121**	Ø A 239 / D 12
	ABS		**16046**	21945 - 16,0	**06512**	Ø A 256 / D 20
1.6 (55 kW)	**(ex.)** ABS		**16008**	20168 - 19,4	**06310**	Ø A 256 / D 13
	ABS		**16046**	21945 - 16,0	**06512**	Ø A 256 / D 20
1.6 (74 kW)			**16046**	21945 - 16,0	**06512**	Ø A 256 / D 20
1.8 (55 kW)	**(ex.)** ABS		**16008**	20168 - 19,4	**06310**	Ø A 256 / D 13
	ABS		**16046**	21945 - 16,0	**06512**	Ø A 256 / D 20

VOLKSWAGEN

		B S		WVA - No.		
Golf 3 Variant (ch.) ..-V-000001 → (1997 → 1999)						
1.8 (66 kW)			**16046**	21945 - 16,0	**06512**	Ø A 256 / D 20
1.9 D	**(ex.)** ABS		**16008**	20168 - 19,4	**06310**	Ø A 256 / D 13
	ABS		**16046**	21945 - 16,0	**06512**	Ø A 256 / D 20
1.9 SDI	**(ex.)** ABS		**16008**	20168 - 19,4	**06310**	Ø A 256 / D 13
	ABS		**16046**	21945 - 16,0	**06512**	Ø A 256 / D 20
1.9 TD	**(ex.)** ABS		**16008**	20168 - 19,4	**06310**	Ø A 256 / D 13
	ABS		**16046**	21945 - 16,0	**06512**	Ø A 256 / D 20
1.9 TDI			**16046**	21945 - 16,0	**06512**	Ø A 256 / D 20
2.0			**16046**	21945 - 16,0	**06512**	Ø A 256 / D 20

Golf 4 / Variant / 4motion
(1997 → 2003)

Eine Erklärung der PR-Nr. finden Sie auf Seite 001 !
Please refer to page 001 for an explanation of the PR-no.
Vous trouverez une explication du n° PR à la page 001.
Una explicación del número de PR encontrará en la página 001.
Per delucidazioni sul numero PR consultare pag. 001.

14“						
(PR- 1LQ/1ZF)	**(ch.)** → 1J-X-800000	ATE	**16328**	23130 - 19,8	**14404**	Ø A 256 / D 22
	(ch.) → 1J-W-200000	ATE	**16328**	23130 - 19,8		
	(ch.) 1J-Y-000001 →		**16330**	21974 - 19,8	**14404**	Ø A 256 / D 22
15“						
(PR- 1LR/1LS/ZM)	**(ch.)** → 1J-X-800000	ATE	**16328**	23130 - 19,8	**17936**	Ø A 280 / D 22
(PR- 1LR/1LS)	**(ch.)** 1J-Y-000001 →		**16332**	23187 - 19,8	**17936**	Ø A 280 / D 22
(PR- 1ZM)	**(ch.)** → 1J-X-800000	ATE	**16328**	23130 - 19,8	**17936**	Ø A 280 / D 22
(PR- 1ZM)	**(ch.)** 1J-Y-000001 →		**16332**	23187 - 19,8	**17936**	Ø A 280 / D 22
(PR- 1LE/LN)	**(ch.)** → 1J-X-800000		**16338**	21911 - 19,5 / 20,3	**19370**	Ø A 288 / D 25
(PR- 1LE/LN)	**(ch.)** 1J-Y-000001 →		**16334**	21911 - 19,5 / 20,3	**19370**	Ø A 288 / D 25
(PR- 1ZE/ZH)	**(ch.)** → 1J-X-800000		**16338**	21911 - 19,5 / 20,3	**19370**	Ø A 288 / D 25
(PR- 1ZE/ZH)	**(ch.)** 1J-Y-000001 → 1J-1-900000		**16334**	21911 - 19,5 / 20,3	**19370**	Ø A 288 / D 25
(PR- 1ZE)	**(ch.)** 1J-2-000001 →		**16334**	21911 - 19,5 / 20,3	**21578**	Ø A 288 / D 25
(PR- 1ZD)	**(ch.)** → 1J-1-900000		**16334**	21911 - 19,5 / 20,3	**19370**	Ø A 288 / D 25
(PR- 1ZD)	**(ch.)** 1J-2-000001 →		**16334**	21911 - 19,5 / 20,3	**21578**	Ø A 288 / D 25
16“						
(PR- 1LJ/ZQ)			**16334**	21911 - 19,5 / 20,3	**19096**	Ø A 312 / D 25

Die von uns gelieferten Produkte sind ausschließlich dem bestimmungsgemäßen Gebrauch zuzuführen. / The products delivered by us are to be put exclusively to the intended use.

B S | WVA - No.

Golf 5
(2004 →)

Eine Erklärung der PR-Nr. finden Sie auf Seite 001 !
Please refer to page 001 for an explanation of the PR-no.
Vous trouverez une explication du n° PR à la page 001.
Una explicación del número de PR encontrará en la página 001.
Per delucidazioni sul numero PR consultare pag. 001.

15“	(PR- 1ZF/1ZM) **(ch.)** 1K-4-000 001 →		-	-	**22904**	Ø A 280 / D 22
	(PR- 1ZE/1ZP) **(ch.)** 1K-4-000 001 →		-	-	**22902**	Ø A 280 / D 25
4 motion	(PR-1LK/1LM)	Teves	**16538**	23801 - 20,3	-	-
alle / all	(PR-1LJ / 1LL / 1ZE)	ATE	**16502**	23587 - 20,6	-	-
alle / all	(PR- 1ZD/1LJ)		-	-	**24384**	Ø A 312 / D 25

Golf 5 Plus
(2005 →)

Eine Erklärung der PR-Nr. finden Sie auf Seite 001 !
Please refer to page 001 for an explanation of the PR-no.
Vous trouverez une explication du n° PR à la page 001.
Una explicación del número de PR encontrará en la página 001.
Per delucidazioni sul numero PR consultare pag. 001.

alle / all	(PR-1ZE)	ATE	**16502**	23587 - 20,6	-	-

Jetta 1
(1979 → 1983)

alle / all	**(1)**		**16068**	20228 - 15,3	**02121**	Ø A 239 / D 12
	(2)		**16005**	20887 - 19,7	**02121**	Ø A 239 / D 12
	(1)		**16068**	20228 - 15,3	**08557**	Ø A 239 / D 20
	(2)		**16076**	20887 - 15,3	**08557**	Ø A 239 / D 20

(1) Schwimmsattel
floating-caliper
Etrier flottant
Montura flotante
pinza flottante

(2) Faustsattelbremse
fist-type caliper
Etrier flottant
Montura de puño
pinza a pugno

Jetta 2
(1984 → 1992)

1.1	**(ex.)** ABS		**16011**	20889 - 17,3	**02122**	Ø A 239 / D 10
	ABS		**16005**	20887 - 19,7	**02121**	Ø A 239 / D 12
1.3	**(ex.)** ABS		**16011**	20889 - 17,3	**02122**	Ø A 239 / D 10
	ABS		**16005**	20887 - 19,7	**02121**	Ø A 239 / D 12
1.6			**16005**	20887 - 19,7	**02121**	Ø A 239 / D 12

VOLKSWAGEN

			B S	WVA - No.		
Jetta 2 (1984 → 1992)						
1.6 D	MAN	**(ex.)** ABS		**16011**	20889 - 17,3	**02122**	Ø A 239 / D 10
	MAN	ABS		**16005**	20887 - 19,7	**02121**	Ø A 239 / D 12
	AUT			**16005**	20887 - 19,7	**02121**	Ø A 239 / D 12
1.6 TD				**16005**	20887 - 19,7	**02121**	Ø A 239 / D 12
1.8 (**ex.** 16V)				**16005**	20887 - 19,7	**02121**	Ø A 239 / D 12
				16076	20887 - 15,3	**08557**	Ø A 239 / D 20
1.8 16V		**(ch.)** → 1G-KW-240000 / 1G-KB-075000		**16076**	20887 - 15,3	**08557**	Ø A 239 / D 20
		(ch.) 1G-KW-240001 / 1G-KB-075001 →		**16048**	20168 - 16,0	**06512**	Ø A 256 / D 20
Jetta 2 Syncro (1984 → 1992)						
1.8				**16005**	20887 - 19,7	**02121**	Ø A 239 / D 12
Jetta 3 (2006 →)						
alle / all		**(ex.)** (PR- 1ZD/LJ)	ATE	**16502**	23587 - 20,6	-	-
		(PR- 1ZD/LJ)		-	-	**24384**	Ø A 312 / D 25
LT (1976 → 1996)						
LT 28 / 31	LHD	**(ch.)** → 28-B-018540		**16220**	20280 - 18,5	-	-
	LHD	**(ch.)** 28-B-018541 →		**16220**	20280 - 18,5	**11393**	Ø A 281 / D 20
	RHD	**(ch.)** → 28-B-019162		**16220**	20280 - 18,5	-	-
	RHD	**(ch.)** 28-B-019163 →		**16220**	20280 - 18,5	**11393**	Ø A 281 / D 20
LT 35		**(ch.)** → 28-B-012410		**16220**	20280 - 18,5	-	-
		(ch.) 28-B-012411 →		**16220**	20280 - 18,5	**11393**	Ø A 281 / D 20
LT 40		**(ch.)** → 28-B-012410		**16220**	20280 - 18,5	-	-
		(ch.) 28-B-012411 →		**16220**	20280 - 18,5	**11393**	Ø A 281 / D 20
LT 45		**(ch.)** → 28-B-012410		**16220**	20280 - 18,5	-	-
		(ch.) 28-B-012411 →		**16220**	20280 - 18,5	**11393**	Ø A 281 / D 20

Eine Erklärung der PR-Nr. finden Sie auf Seite 001 !
Please refer to page 001 for an explanation of the PR-no.
Vous trouverez une explication du n° PR à la page 001.
Una explicación del número de PR encontrará en la página 001.
Per delucidazioni sul numero PR consultare pag. 001.

Die von uns gelieferten Produkte sind ausschließlich dem bestimmungsgemäßen Gebrauch zuzuführen. / The products delivered by us are to be put exclusively to the intended use.

LT
(1997 → 2003)

		B S	WVA - No.		
LT 28 / 35		**16251**	21576 - 20,5	**07517**	Ø A 276 / D 22
LT 46		**16164**	29076 - 20,0	**07517**	Ø A 276 / D 22

LT 4x4
(1976 → 1996)

alle / all		**16033**	20784 - 18,0	-	-

Lupo
(1999 → 2005)

Eine Erklärung der PR-Nr. finden Sie auf Seite 001 !
Please refer to page 001 for an explanation of the PR-no.
Vous trouverez une explication du n° PR à la page 001.
Una explicación del número de PR encontrará en la página 001.
Per delucidazioni sul numero PR consultare pag. 001.

(PR- 1LB/1LM/1ZC/1ZN) → 01	Bosch	**16044**	21866 - 17,3	**09462**	Ø A 239 / D 18
(PR- 1ZE/1ZK) → 01	Lucas	**16046**	21945 - 16,0	**06512**	Ø A 256 / D 20
(PR- 1LX/T1Y)		-	-	**21576**	Ø A 256 / D 25
(PR- 1ZB) **(ex.)(mot.)** ANY / AYZ	Kelsey-H.	**16530**	23394 - 14,3	**21580**	Ø A 239 / D 15

New Beetle (9C / 1C)
(1998 →)

Eine Erklärung der PR-Nr. finden Sie auf Seite 001 !
Please refer to page 001 for an explanation of the PR-no.
Vous trouverez une explication du n° PR à la page 001.
Una explicación del número de PR encontrará en la página 001.
Per delucidazioni sul numero PR consultare pag. 001.

15“ (PR -1LR/1ZM) **(ch.)** → 9C-X-999000ATE		**16328**	23130 - 19,8	**17936**	Ø A 280 / D 22
(ch.) → 1C-W-999999ATE		**16328**	23130 - 19,8		
(ch.) → 1C-X-400001	ATE	**16328**	23130 - 19,8		
(PR- 1LR/1ZM) **(ch.)** 9C-Y-600001 →		**16332**	23187 - 19,8	**17936**	Ø A 280 / D 22
(PR- 1ZP) **(ch.)** 9C-Y-629799 →		**16446**	23187 - 19,8	**17936**	Ø A 280 / D 22
(PR- 1ZE/1ZH) **(ch.)** → 1C-X-499000		**16338**	21911 - 19,5 / 20,3	**21578**	Ø A 288 / D 25
(ch.) → 9C-X-699000		**16338**	21911 - 19,5 / 20,3	**21578**	Ø A 288 / D 25
(ch.) 1C-Y-400001 →		**16334**	21911 - 19,5 / 20,3	**21578**	Ø A 288 / D 25
(ch.) 9C-Y-600001 →		**16334**	21911 - 19,5 / 20,3	**21578**	Ø A 288 / D 25
(PR- 1ZD)		-	-	**21578**	Ø A 288 / D 25
16“ (PR- 1LJ)		**16334**	21911 - 19,5 / 20,3	**19096**	Ø A 312 / D 25

B S

WVA - No.

Eine Erklärung der PR-Nr. finden Sie auf Seite 001 !
Please refer to page 001 for an explanation of the PR-no.
Vous trouverez une explication du n° PR à la page 001.
Una explicación del número de PR encontrará en la página 001.
Per delucidazioni sul numero PR consultare pag. 001.

New Beetle Cabrio
(2004 →)

alle /all	**280x22**	(PR- 1ZM/1ZP)	**16446**	23187 - 19,8	**17936**	Ø A 280 / D 22

Passat 1
(1974 → 1980)

1.3 Limousine		**16068**	20228 - 15,3	**02122**	Ø A 239 / D 10
Variant	**(ch.)** → 32-A-0099142	**16068**	20228 - 15,3	**02121**	Ø A 239 / D 12
Variant	**(ch.)** 32-A-0099143 →	**16005**	20887 - 19,7	**02121**	Ø A 239 / D 12
1.5	**(ch.)** → 32-A-0099142	**16068**	20228 - 15,3	**02121**	Ø A 239 / D 12
	(ch.) 32-A-0099143 →	**16005**	20887 - 19,7	**02121**	Ø A 239 / D 12
1.6 MAN	**(ch.)** → 32-A-0099142	**16068**	20228 - 15,3	**02121**	Ø A 239 / D 12
MAN	**(ch.)** 32-A-0099143 →	**16005**	20887 - 19,7	**02121**	Ø A 239 / D 12
AUT	**(ch.)** → 32-8-2300000	**16068**	20228 - 15,3	**02121**	Ø A 239 / D 12
AUT	**(ch.)** 32-9-2000001 → 32-A-0099142	**16320**	20574 - 19,5	**02121**	Ø A 239 / D 12
AUT	**(ch.)** 32-A-0099143 →	**16005**	20887 - 19,7	**02121**	Ø A 239 / D 12
1.6 GLI		**16076**	20887 - 15,3	**08557**	Ø A 239 / D 20

Passat 2 Limousine
(1981 → 1988)

1.3	**(ch.)** → 32-C-300000	**16068**	20228 - 15,3	**02122**	Ø A 239 / D 10
	(ch.) 32-C-300001 →	**16005**	20887 - 19,7	**02121**	Ø A 239 / D 12
1.6 (**ex.** GT) MAN	**(ch.)** → 32-B-150000	**16068**	20228 - 15,3	**02122**	Ø A 239 / D 10
MAN	**(ch.)** 32-C-000001 →	**16005**	20887 - 19,7	**02121**	Ø A 239 / D 12
AUT		**16005**	20887 - 19,7	**02121**	Ø A 239 / D 12
1.6 GT		**16076**	20887 - 15,3	**08557**	Ø A 239 / D 20
1.6 D / TD MAN	**(ch.)** → 32-C-055251	**16068**	20228 - 15,3	**02122**	Ø A 239 / D 10
MAN	**(ch.)** 32-C-055252 →	**16005**	20887 - 19,7	**02121**	Ø A 239 / D 12
AUT		**16005**	20887 - 19,7	**02121**	Ø A 239 / D 12
1.8		**16005**	20887 - 19,7	**02121**	Ø A 239 / D 12
2.0		**16076**	20887 - 15,3	**08557**	Ø A 239 / D 20
2.2 (85 kW)		**16076**	20887 - 15,3	**08557**	Ø A 239 / D 20
2.2 (100 kW)		**16048**	20168 - 16,0	**06512**	Ø A 256 / D 20
2.3		**16076**	20887 - 15,3	**08557**	Ø A 239 / D 20

Die von uns gelieferten Produkte sind ausschließlich dem bestimmungsgemäßen Gebrauch zuzuführen. / The products delivered by us are to be put exclusively to the intended use.

	B S		WVA - No.		
Passat 2 Variant (1981 → 1988)					
1.3		**16005**	20887 - 19,7	**02121**	Ø A 239 / D 12
1.6 (**ex.** GT)		**16005**	20887 - 19,7	**02121**	Ø A 239 / D 12
1.6 GT		**16076**	20887 - 15,3	**08557**	Ø A 239 / D 20
1.6 D / TD		**16005**	20887 - 19,7	**02121**	Ø A 239 / D 12
1.8		**16005**	20887 - 19,7	**02121**	Ø A 239 / D 12
2.0		**16076**	20887 - 15,3	**08557**	Ø A 239 / D 20
2.2 (85 kW)		**16076**	20887 - 15,3	**08557**	Ø A 239 / D 20
2.2 (100 kW)		**16048**	20168 - 16,0	**06512**	Ø A 256 / D 20
2.3		**16076**	20887 - 15,3	**08557**	Ø A 239 / D 20
Passat 2 Syncro (1985 → 1988)					
alle / all		**16048**	20168 - 16,0	**06512**	Ø A 256 / D 20
Passat 3 (1988 → 1997)					
1.6 (53 / 55 kW) **(ex.)** ABS		**16005**	20887 - 19,7	**06310**	Ø A 256 / D 13
ABS		**16008**	20168 - 19,4	**06310**	Ø A 256 / D 13
1.6 (74 kW) **(ch.)** → 3A-T-130756		**16008**	20168 - 19,4	**06310**	Ø A 256 / D 13
(ch.) 3A-T-130757 → 3A-T-250000		**16048**	20168 - 16,0	**06512**	Ø A 256 / D 20
(ch.) 3A-V-000001 →		**16046**	21945 - 16,0	**06512**	Ø A 256 / D 20
1.6 TD		**16008**	20168 - 19,4	**06310**	Ø A 256 / D 13
1.8 (55 / 66 kW)		**16008**	20168 - 19,4	**06310**	Ø A 256 / D 13
1.8 (82 / 79 kW)		**16048**	20168 - 16,0	**06512**	Ø A 256 / D 20
1.8 16V		**16048**	20168 - 16,0	**06512**	Ø A 256 / D 20
1.9 D / TD		**16008**	20168 - 19,4	**06310**	Ø A 256 / D 13

VOLKSWAGEN

		B S	WVA - No.		
Passat 3 (1988 → 1997)					
1.9 TDI (66 kW)	**(ch.)** → 3A-S-300000 **(ch.)** 3A-T-000001 → 3A-T-250000 **(ch.)** 3A-V-000001 →	**16008** **16048** **16046**	20168 - 19,4 20168 - 16,0 21945 - 16,0	**06310** **06512** **06512**	Ø A 256 / D 13 Ø A 256 / D 20 Ø A 256 / D 20
1.9 TDI (81 kW)		**16008**	20168 - 19,4	**06548**	Ø A 280 / D 22
2.0	**(ch.)** → 3A-T-250000 **(ch.)** 3A-V-000001 →	**16048** **16046**	20168 - 16,0 21945 - 16,0	**06512** **06512**	Ø A 256 / D 20 Ø A 256 / D 20
2.0 16V (100 kW)		**16048**	20168 - 16,0	**06512**	Ø A 256 / D 20
2.0 16V (110 kW)		-	-	**11205**	Ø A 288 / D 25
2.8 VR6	**(ch.)** → 31-N-255989 **(ch.)** 31-N-255990 → 31-P-300000 **(ch.)** 3A-R-000001 →	**16008** **16008** -	20168 - 19,4 20168 - 19,4 -	- **06548** **11205**	- Ø A 280 / D 22 Ø A 288 / D 25
Passat 3 Syncro (1988 → 1997)					
1.8 G60		**16008**	20168 - 19,4	**11206**	Ø A 280 / D 22
2.0		**16048**	20168 - 16,0	**06512**	Ø A 256 / D 20
2.9 VR6		-	-	**11205**	Ø A 288 / D 25
Passat 4 / 4motion (1997 → 2001)					
(PR- 1LJ/1LZ) (PR- 1LJ/1LZ)	**(ch.)** → ..-X-600000 **(ch.)** ..-Y-000001 →	**16336** **16340**	21945 - 19,4 21945 - 19,4	**18398** **18398**	Ø A 280 / D 22 Ø A 280 / D 22
(PR- 1LB/1ZC)	**(ch.)** → ..-X-124107	-	-	**18392**	Ø A 282,5 / D 25
(PR- 1LB/1ZC) (PR- 1LB/1ZC) (PR- 1LB/1ZC)	**(ch.)** ..-X-124108 → **(ch.)** → ..-X-600000 **(ch.)** ..-Y-000001 →	- - -	- - -	**08352** **08352** **08352**	Ø A 288 / D 25 Ø A 288 / D 25 Ø A 288 / D 25
(PR- 1LE)		-	-	**08352**	Ø A 288 / D 25

Eine Erklärung der PR-Nr. finden Sie auf Seite 001 !
Please refer to page 001 for an explanation of the PR-no.
Vous trouverez une explication du n° PR à la page 001.
Una explicación del número de PR encontrará en la página 001.
Per delucidazioni sul numero PR consultare pag. 001.

Die von uns gelieferten Produkte sind ausschließlich dem bestimmungsgemäßen Gebrauch zuzuführen. / The products delivered by us are to be put exclusively to the intended use.

B S | WVA - No.

Passat 4 / 4motion
(1997 → 2001)

Eine Erklärung der PR-Nr. finden Sie auf Seite 001 !
Please refer to page 001 for an explanation of the PR-no.
Vous trouverez une explication du n° PR à la page 001.
Una explicación del número de PR encontrará en la página 001.
Per delucidazioni sul numero PR consultare pag. 001.

alle / all	00 →	ATE		**16448**	23018 - 20,0	-	-

Passat 4 / 4motion
(2001 → 2005)

Eine Erklärung der PR-Nr. finden Sie auf Seite 001 !
Please refer to page 001 for an explanation of the PR-no.
Vous trouverez une explication du n° PR à la page 001.
Una explicación del número de PR encontrará en la página 001.
Per delucidazioni sul numero PR consultare pag. 001.

alle / all	(PR- 1ZF)	ATE	**16456**	23830 - 17,5	-	-
	(PR-1ZC)		**16448**	23018 - 20,0	-	-
	(PR- 1LT)		**16447**	21848 - 20,3 / 19,5	**23960**	Ø A 312 / D 25
	(PR- 1KW) **(ch.)** 3B-4-100000 → 3B-4-400000		**16457**	20961 - 17,2	-	-

Passat 5 / Variant / 4motion
(2006 →)

Eine Erklärung der PR-Nr. finden Sie auf Seite 001 !
Please refer to page 001 for an explanation of the PR-no.
Vous trouverez une explication du n° PR à la page 001.
Una explicación del número de PR encontrará en la página 001.
Per delucidazioni sul numero PR consultare pag. 001.

alle / all	(PR-1LK)	Teves	**16538**	23801 - 20,3	-	-
	(PR- 1LJ)		**16502**	23588 - 20,3	**24384**	Ø A 312 / D 25

Phaeton / 4motion
(2002 →)

Eine Erklärung der PR-Nr. finden Sie auf Seite 001 !
Please refer to page 001 for an explanation of the PR-no.
Vous trouverez une explication du n° PR à la page 001.
Una explicación del número de PR encontrará en la página 001.
Per delucidazioni sul numero PR consultare pag. 001.

	(PR-1LL / 1LM)	ATE	**16526**	23885 - 20,3	-	-
	(PR- 1LX) → 03		-	-	**22964**	Ø A 323 / D 30

Polo 1
(1978 → 1981)

alle / all			**16068**	20228 - 15,3	-	-

Polo 2
(1982 → 1994)

alle / all	**(ch.)** → ..-F-127903		**16068**	20228 - 15,3	**02122**	Ø A 239 / D 10
(**ex.** G40)	**(ch.)** ..-F-127904 →		**16012**	20887 - 17,0	**02122**	Ø A 239 / D 10
G 40			**16076**	20887 - 15,3	**08557**	Ø A 239 / D 20

VOLKSWAGEN

		B S		WVA - No.		
Polo 3 (6N) **(ch.) → ..-Y-500000** (1995 → 2000)						
alle / all (**ex.** 1.4 16V / 1.6 GTI)	**(1)**	Bendix	**16012**	20887 - 17,0	**18841**	Ø A 239 / D 10
	(2)	Bendix	**16012**	20887 - 17,0	-	-
	(3)	Bendix	**16012**	20887 - 17,0	**09462**	Ø A 239 / D 18
	(3)	Bendix	**16044**	21866 - 17,3	**09462**	Ø A 239 / D 18
1.4 16V (**mot.** AFH)	**(4)**	Lucas	**16006**	21945 - 16,0	**06512**	Ø A 256 / D 20

(1) (ch.) → 6N-SY-087410
(ch.) → 6N-SW-008500

(2) (ch.) 6N-SY-087410 → 6N-TY-140000
(ch.) 6N-SW-008500 → 6N-TW-070000

(3) (ch.) 6N-TY-140001 →
(ch.) 6N-TW-070001 →

(4) (ch.) 6N-TW-100001 →

Polo 3 (6N2) (ch.) ..-Y-500001 →
(2000 → 2002)

Eine Erklärung der PR-Nr. finden Sie auf Seite 001 !
Please refer to page 001 for an explanation of the PR-no.
Vous trouverez une explication du n° PR à la page 001.
Una explicación del número de PR encontrará en la página 001.
Per delucidazioni sul numero PR consultare pag. 001.

(PR- 1LB/1LM/1ZC/1ZN)	Bosch	**16044**	21866 - 17,3	**09462**	Ø A 239 / D 18
(PR- 1ZE/1ZK)	Lucas	**16046**	21945 - 16,0	**06512**	Ø A 256 / D 20
(PR- 1ZJ)	Lucas	-	-	**06512**	Ø A 256 / D 20
(PR- 1LW/LX)	Lucas	-	-	**21576**	Ø A 256 / D 25

Polo Classic / Variant
(1995 → 2002)

Eine Erklärung der PR-Nr. finden Sie auf Seite 001 !
Please refer to page 001 for an explanation of the PR-no.
Vous trouverez une explication du n° PR à la page 001.
Una explicación del número de PR encontrará en la página 001.
Per delucidazioni sul numero PR consultare pag. 001.

(PR- 1LA)		**16012**	20887 - 17,0	**02122**	Ø A 239 / D 10
(PR- 1LM)		**16005**	20887 - 19,7	**02121**	Ø A 239 / D 12
(PR- 1LG)		**16072**	21866 - 15,0	**23574**	Ø A 239 / D 20
(PR- 1LY/1ZE/1ZK)		**16046**	21945 - 16,0	**06512**	Ø A 256 / D 20
97 → 00 **(ch.)** 6K-V-022628 → **(ch.)** 6K-W-518500 → (PR- 1ZD)		**16072**	21866 - 15,0	**23574**	Ø A 239 / D 20
00 →02 **(ch.)** 6K-V-022628 → **(ch.)** 6K-W-518500 → (PR-1LG)		**16072**	21866 - 15,0	**23574**	Ø A 239 / D 20

Die von uns gelieferten Produkte sind ausschließlich dem bestimmungsgemäßen Gebrauch zuzuführen. / The products delivered by us are to be put exclusively to the intended use.

B S WVA - No. 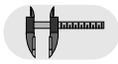

Polo 4 (9N)
(2002 →)

Eine Erklärung der PR-Nr. finden Sie auf Seite 001 !
Please refer to page 001 for an explanation of the PR-no.
Vous trouverez une explication du n° PR à la page 001.
Una explicación del número de PR encontrará en la página 001.
Per delucidazioni sul numero PR consultare pag. 001.

alle / all servo	**(1)** (PR-1ZF)	ATE	**16328**	23130 - 19,8	**14404**	Ø A 256 / D 22
servo	**(1)** (PR- LQ)	ATE	**16328**	23130 - 19,8	**14404**	Ø A 256 / D 22
	(PR- 1ZJ)		**16486**	23131 - 19,8	**14404**	Ø A 256 / D 22
	(1) (PR- 1LN)	Lucas	**16484**	23581 - 19,8	**19370**	Ø A 288 / D 25
	(1) (PR- 1LN)	Lucas	**16484**	23581 - 19,8	**21578**	Ø A 288 / D 25
	(PR- 1LM)		**16482**	21868 - 17,0	**22874**	Ø A 256 / D 20

(1) (ex.) Verschleißanzeiger / wear Sensor / témoin de frein / sensor de abrasión / sensore usura

Polo Limousine / Sedan
(2004 → 2006)

Eine Erklärung der PR-Nr. finden Sie auf Seite 001 !
Please refer to page 001 for an explanation of the PR-no.
Vous trouverez une explication du n° PR à la page 001.
Una explicación del número de PR encontrará en la página 001.
Per delucidazioni sul numero PR consultare pag. 001.

	(PR- 1LN)		**16484**	23581 - 19,8	**19370**	Ø A 288 / D 25
	(PR- 1ZH)		**16484**	23581 - 19,8	**21578**	Ø A 288 / D 25
	(PR- 1LG/ZR)		-	-	**14404**	Ø A 256 / D 22
	(PR- 1ZG)		**16332**	23187 - 19,3	**14404**	Ø A 256 / D 22

Santana
(1981 → 1988)

1.3	**(ch.)** → 32-C-300000		**16068**	20228 - 15,3	**02122**	Ø A 239 / D 10
	(ch.) 32-C-300001 →		**16005**	20887 - 19,7	**02121**	Ø A 239 / D 12
1.6	MAN **(ch.)** → 32-B-150000		**16068**	20228 - 15,3	**02122**	Ø A 239 / D 10
(**ex.** GT)	MAN **(ch.)** 32-C-000001 →		**16005**	20887 - 19,7	**02121**	Ø A 239 / D 12
	AUT		**16005**	20887 - 19,7	**02121**	Ø A 239 / D 12
1.6 GT			**16076**	20887 - 15,3	**08557**	Ø A 239 / D 20
1.6 D / TD	MAN **(ch.)** → 32-C-055251		**16068**	20228 - 15,3	**02122**	Ø A 239 / D 10
	MAN **(ch.)** 32-C-055252 →		**16005**	20887 - 19,7	**02121**	Ø A 239 / D 12
	AUT		**16005**	20887 - 19,7	**02121**	Ø A 239 / D 12
1.8			**16005**	20887 - 19,7	**02121**	Ø A 239 / D 12
2.0			**16076**	20887 - 15,3	**08557**	Ø A 239 / D 20
2.2			**16076**	20887 - 15,3	**08557**	Ø A 239 / D 20kW)
2.2 (100 kW)			**16048**	20168 - 16,0	**06512**	Ø A 256 / D 20
2.3			**16076**	20887 - 15,3	**08557**	Ø A 239 / D 20

VOLKSWAGEN

		B S	WVA - No.		
Scirocco (1984 → 1992)					
alle / all (**ex.** 1.8 16V)			**16005** **16076**	20887 - 19,7 20887 - 15,3	**02121** **08557**	Ø A 239 / D 12 Ø A 239 / D 20
1.8 16V			**16048**	20168 - 16,0	**06512**	Ø A 256 / D 20
Sharan 1 (1995 → 2000)						
alle / all			**16280**	21850 - 19,5 / 20,3	**14160**	Ø A 288 / D 25
Sharan 2 (2001 →)						
1.8 Turbo	**(ch.)** → 3M-1-070000 **(ch.)** 3M-2-000001 →		**16398** -	23324 - 19,5 / 20,3 -	**14160** **21941**	Ø A 288 / D 25 Ø A 313 / D 26
1.9 TDI **(mot.)** AUY	**(ch.)** → 7M-1-070000 **(ch.)** 7M-2-000001 →		**16398** **16458**	23324 - 19,5 / 20,3 -	**14160** **21941**	Ø A 288 / D 25 Ø A 313 / D 26
2.0 **(mot.)** ATM	**(ch.)** → 7M-1-070000 **(ch.)** 7M-2-000001 →		**16398** **16458**	23324 - 19,5 / 20,3 23036 - 19,3 / 18,5	**14160** -	Ø A 288 / D 25 -
2.8 V6			-	-	**21941**	Ø A 313 / D 26
Touareg (2003 →)						
17“	(PR- 1LC)		**16459**	23693 - 16,6	-	-
18“ links	(PR- 1LF)		**16460**	23693 - 16,6	**26649**	Ø A 347 / D 30
rechts	(PR- 1LF)		**16460**	23693 - 16,6	**26653**	Ø A 347 / D 30
Touran (2003 →)						
alle / all	(PR- 1ZE)	ATE	**16502**	23587 - 20,6-	**22902**	Ø A 288 / D 25
	(PR- ZD/LJ)		-	-	**24384**	Ø A 312 / D 25

Eine Erklärung der PR-Nr. finden Sie auf Seite 001 !
Please refer to page 001 for an explanation of the PR-no.
Vous trouverez une explication du n° PR à la page 001.
Una explicación del número de PR encontrará en la página 001.
Per delucidazioni sul numero PR consultare pag. 001.

Eine Erklärung der PR-Nr. finden Sie auf Seite 001 !
Please refer to page 001 for an explanation of the PR-no.
Vous trouverez une explication du n° PR à la page 001.
Una explicación del número de PR encontrará en la página 001.
Per delucidazioni sul numero PR consultare pag. 001.

Die von uns gelieferten Produkte sind ausschließlich dem bestimmungsgemäßen Gebrauch zuzuführen. / The products delivered by us are to be put exclusively to the intended use.

Transporter T2
(1968 → 1979)

alle / all			**16300**	20011 - 18,5	-	-

Transporter T3
(1980 → 1992)

alle / all	**(1)**		ATE/Girling	**16300**	20011 - 18,5	**02584**	Ø A 278 / D 13
	(2)	**(ex.)** ABS	ATE/Girling	**16298**	20979 - 19,5	**02583**	Ø A 258 / D 16
	(2)	ABS	ATE/Girling	**16298**	20979 - 19,5	-	-

(1) (ch.) → 24-G-120000
(2) (ch.) 24-G-120001 →

Transporter T3 Syncro
(1985 → 1992)

alle / all			**16298**	20979 - 19,5	-	-

Transporter T4
(1992 → 2004)

Eine Erklärung der PR-Nr. finden Sie auf Seite 001 !
Please refer to page 001 for an explanation of the PR-no.
Vous trouverez une explication du n° PR à la page 001.
Una explicación del número de PR encontrará en la página 001.
Per delucidazioni sul numero PR consultare pag. 001.

14“		(PR- 1LA)		**16302**	20124 - 19,0	**06547**	Ø A 260 / D 16
15“ (PR- 1LP)		**(ch.)** → ..-T-299999	Lucas	**16304**	21479 - 19,0	**17826**	Ø A 282 / D 18
		(ch.) ..-T-300000 →	Lucas	**16304**	21479 - 19,0	**14104**	Ø A 282 / D 18
		(ch.) → ..-X-250000	Lucas	**16304**	21479 - 19,0	**14104**	Ø A 282 / D 18
		(ch.) ..-X-250001 →	Lucas	-	-	**14104**	Ø A 282 / D 18
15“ (PR- 1LE)		**(ch.)** → ..-T-299999	Lucas	**16200**	21634 - 17,7	**08072**	Ø A 280 / D 24
		(ch.) ..-T-300000 →	Lucas	**16200**	21634 - 17,7	**14040**	Ø A 280 / D 24
		(ch.) → ..-X-250000	Lucas	**16200**	21634 - 17,7	**14040**	Ø A 280 / D 24
		(ch.) ..-X-250001 →	Lucas	-	-	**14040**	Ø A 280 / D 24
15“ (PR - 1LU)		**(ch.)** → ..-X-250000	ITT	**16306**	21883 - 19,5 / 20,3	**14040**	Ø A 280 / D 24
		(ch.) ..-X-250001 →	ITT	-	-	**14040**	Ø A 280 / D 24
16“ (PR- 1LB)		01 →	ATE	-	-	**21941**	Ø A 313 / D 26

VOLKSWAGEN

B S | WVA - No.

Transporter T4 Syncro
(1993 → 2004)

Eine Erklärung der PR-Nr. finden Sie auf Seite 001 !
Please refer to page 001 for an explanation of the PR-no.
Vous trouverez une explication du n° PR à la page 001.
Una explicación del número de PR encontrará en la página 001.
Per delucidazioni sul numero PR consultare pag. 001.

15“ (PR- 1LP)	**(ch.)** → 70-T-300000		**16304**	21479 - 19,0	**17826**	Ø A 282 / D 18
	(ch.) 70-V-000001 →		**16304**	21479 - 19,0	**14104**	Ø A 282 / D 18
	(ch.) → 70-X-250000		**16304**	21479 - 19,0	**14104**	Ø A 282 / D 18
	(ch.) 70-X-250001 →		**16449**	23445 - 19,2	**14104**	Ø A 282 / D 18
15“ (PR- 1LE)	**(ch.)** → ..-S-200000		**16200**	21634 - 17,7	**08072**	Ø A 280 / D 24
	(ch.) ..-T-000001 →		**16200**	21634 - 17,7	**14040**	Ø A 280 / D 24
	(ch.) → ..-X-250000		**16200**	21634 - 17,7	**14040**	Ø A 280 / D 24
	(ch.) ..-X-250001 →		**16463**	23176 - 18,0	**14040**	Ø A 280 / D 24
15“ (PR - 1LU)	**(ch.)** → ..-X-250000	ITT	**16306**	21883 - 19,5 / 20,3	**14040**	Ø A 280 / D 24
	(ch.) ..-X-250001 →	ITT	**16464**	21885 - 19,6	**14040**	Ø A 280 / D 24
16“ (PR - 1LB)	97 → 03		-	-	**21941**	Ø A 313 / D 26

Transporter T5
(2003 →)

Eine Erklärung der PR-Nr. finden Sie auf Seite 001 !
Please refer to page 001 for an explanation of the PR-no.
Vous trouverez une explication du n° PR à la page 001.
Una explicación del número de PR encontrará en la página 001.
Per delucidazioni sul numero PR consultare pag. 001.

alle / all	16“	ATE	**16462**	23746 - 19,8 / 18,5	-	-
	17“	ATE	**16465**	23747 - 17,5 / 18,0	-	-

Vento **(ch.)** → **..-T-999999**
(1992 → 1996)

1.4	**(ch.)** → 1H-TW-028354		**16005**	20887 - 19,7	**02121**	Ø A 239 / D 12
	(ch.) 1H-TW-028355 →		**16006**	21866 - 19,5	**02121**	Ø A 239 / D 12
1.6 (55 kW)	MAN **(ch.)** → 1H-TW-028354		**16005**	20887 - 19,7	**02121**	Ø A 239 / D 12
	MAN **(ch.)** 1H-TW-028355 →		**16006**	21866 - 19,5	**02121**	Ø A 239 / D 12
1.6 (55 kW)	AUT **(ch.)** → 1H-SW-400000		**16005**	20887 - 19,7	**02121**	Ø A 239 / D 12
	AUT **(ch.)** 1H-SW-400001 →		**16008**	20168 - 19,4	**06310**	Ø A 256 / D 13
1.6 (74 kW / **ex.** GT)			**16008**	20168 - 19,4	**06310**	Ø A 256 / D 13
1.6 GT			**16048**	20168 - 16,0	**06512**	Ø A 256 / D 20
1.8 (55 kW)	MAN **(ch.)** → 1H-TW-028354		**16005**	20887 - 19,7	**02121**	Ø A 239 / D 12
	MAN **(ch.)** 1H-TW-028355 →		**16006**	21866 - 19,5	**02121**	Ø A 239 / D 12
	AUT		**16008**	20168 - 19,4	**06310**	Ø A 256 / D 13

Die von uns gelieferten Produkte sind ausschließlich dem bestimmungsgemäßen Gebrauch zuzuführen. / The products delivered by us are to be put exclusively to the intended use.

B S WVA - No. 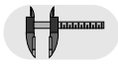

Vento (ch.) → ..-T-999999
(1992 → 1996)

1.8 (66 kW / **mot**. ABS / **ex.** GT)		**16005**	20887 - 19,7	**02121**	Ø A 239 / D 12
1.8 (66 kW) (**mot**. ADZ / **ex.** GT)	MAN **(ch.)** → 1H-SW-400000 MAN **(ch.)** 1H-SW-400001 →	**16005** **16008**	20887 - 19,7 20168 - 19,4	**02121** **06310**	Ø A 239 / D 12 Ø A 256 / D 13
1.8 GT		**16048**	20168 - 16,0	**06512**	Ø A 256 / D 20
1.9 D	**(ch.)** → 1H-TW-028354 **(ch.)** 1H-TW-028355 →	**16005** **16006**	20887 - 19,7 21866 - 19,5	**02121** **02121**	Ø A 239 / D 12 Ø A 239 / D 12
1.9 SDI	**(ch.)** → 1H-TW-028354 **(ch.)** 1H-TW-028355 →	**16005** **16006**	20887 - 19,7 21866 - 19,5	**02121** **02121**	Ø A 239 / D 12 Ø A 239 / D 12
1.9 TD	**(ch.)** → 1H-SW-400000 **(ch.)** 1H-SW-400001 →	**16005** **16008**	20887 - 19,7 20168 - 19,4	**02121** **06310**	Ø A 239 / D 12 Ø A 256 / D 13
1.9 TDI (66 kW)		**16008** **16048**	20168 - 19,4 20168 - 16,0	**06310** **06512**	Ø A 256 / D 13 Ø A 256 / D 20
1.9 TDI (81 kW)		**16048**	20168 - 16,0	**06512**	Ø A 256 / D 20
2.0 (**ex.** GT)		**16048**	20168 - 16,0	**06512**	Ø A 256 / D 20
2.0 GT	**(ch.)** → 1H-SW-560000 **(ch.)** 1H-SW-560001 →	**16316** **16008**	21366 - 19,4 20168 - 19,4	**06548** **06548**	Ø A 280 / D 22 Ø A 280 / D 22
2.8 VR6	**(ch.)** → 1H-SW-560000 **(ch.)** 1H-SW-560001 →	**16316** -	21366 - 19,4 -	**06548** **11205**	Ø A 280 / D 22 Ø A 288 / D 25
1.4	**(ex.)** ABS ABS **(ch.)** → 1H-VW-300000 ABS **(ch.)** 1H-VW-300001 →	**16006** **16046** **16072**	21866 - 19,5 21945 - 16,0 21866 - 15,0	**02121** **06512** **08557**	Ø A 239 / D 12 Ø A 256 / D 20 Ø A 239 / D 20
1.6 (55 kW)	**(ex.)** ABS ABS	**16006** **16046**	21866 - 19,5 21945 - 16,0	**02121** **06512**	Ø A 239 / D 12 Ø A 256 / D 20
1.8 (55 kW)	**(ex.)** ABS MAN **(ex.)** ABS AUT ABS	**16006** **16008** **16046**	21866 - 19,5 20168 - 19,4 21945 - 16,0	**02121** **06310** **06512**	Ø A 239 / D 12 Ø A 256 / D 13 Ø A 256 / D 20
1.8 (66 kW)		**16046**	21945 - 16,0	**06512**	Ø A 256 / D 20
1.9 D	**(ex.)** ABS ABS **(ch.)** → 1H-VW-300000 ABS **(ch.)** 1H-VW-300001 →	**16006** **16046** **16072**	21866 - 19,5 21945 - 16,0 21866 - 15,0	**02121** **06512** **08557**	Ø A 239 / D 12 Ø A 256 / D 20 Ø A 239 / D 20

VOLKSWAGEN

B S

WVA - No.

Vento (ch.) → ..-T-999999
(1992 → 1996)

1.9 SDI	**(ex.)** ABS ABS **(ch.)** → 1H-VW-300000 ABS **(ch.)** 1H-VW-300001 →	**16006** **16046** **16072**	21866 - 19,5 21945 - 16,0 21866 - 15,0	**02121** **06512** **08557**	Ø A 239 / D 12 Ø A 256 / D 20 Ø A 239 / D 20
1.9 TD	**(ex.)** ABS ABS	**16005** **16046**	20887 - 19,7 21945 - 16,0	**02121** **06512**	Ø A 239 / D 12 Ø A 256 / D 20
1.9 TDI (66 kW)		**16046**	21945 - 16,0	**06512**	Ø A 256 / D 20
1.9 TDI (81 kW)		**16046**	21945 - 16,0	**06512**	Ø A 256 / D 20
2.0 (**ex.** GT)		**16046**	21945 - 16,0	**06512**	Ø A 256 / D 20
2.0 GT		-	-	**11205**	Ø A 288 / D 25
2.8 VR6		-	-	**11205**	Ø A 288 / D 25

Die von uns gelieferten Produkte sind ausschließlich dem bestimmungsgemäßen Gebrauch zuzuführen. / The products delivered by us are to be put exclusively to the intended use.

240 → 260
(1974 → 1993)

				B S	WVA - No.		
alle / all				**16209**	20153 - 16,0	-	-
				16209	20153 - 16,0	**11450**	Ø A 263 / D 22

440 → 460
(1988 → 1996)

alle / all		**(ch.)** → 6386		-	-	**11460**	Ø A 260 / D 12
		(ch.) 6387 →		**16210**	21216 - 17,2	**11460**	Ø A 260 / D 12
				16470	20147 - 17,5	**22475**	Ø A 256 / D 22

480
(1986 → 1996)

alle / all		**(ch.)** → 538519		-	-	**11460**	Ø A 260 / D 12
		(ch.) 538520 →		**16210**	21216 - 17,2	**11460**	Ø A 260 / D 12
				16470	20147 - 17,5	**22475**	Ø A 256 / D 22

740
(1985 → 1992)

alle / all	85 → 87	**(ex.)** ABS	Bendix	**16211**	21233 - 16,4	-	-
	85 → 87	**(ex.)** ABS	Bendix	**16211**	21233 - 16,4	**11448**	Ø A 287 / D 22
	85 → 87	ABS	Bendix	**16211**	21233 - 16,4	**11448**	Ø A 287 / D 22
	88 → 90	14“	Bendix	**16211**	21233 - 16,4	**11447**	Ø A 262 / D 22
	88 → 90	15“	Bendix	**16211**	21233 - 16,4	**11448**	Ø A 287 / D 22
	91 → 92		Bendix	**16211**	21233 - 16,4	**11448**	Ø A 287 / D 22
	85 → 87		Girling	**16211**	21233 - 16,4	-	-
	88 → 90	14“	Girling	-	-	**11447**	Ø A 262 / D 22
	88 → 90	15“	Girling	-	-	**11448**	Ø A 287 / D 22
	91 → 92	**(ex.)** ABS	Girling	-	-	**11448**	Ø A 287 / D 22
	91 → 92	ABS	Girling	**16228**	21728 - 18,0	**15089**	Ø A 280 / D 26

VOLVO

			B S		WVA - No.		
760 (1985 → 1992)							
alle / all	→ 87	**(ex.)** ABS	Bendix	**16211**	21233 - 16,4	-	-
	→ 87	**(ex.)** ABS	Bendix	**16211**	21233 - 16,4	**11448**	Ø A 287 / D 22
	→ 87	ABS	Bendix	**16211**	21233 - 16,4	**11448**	Ø A 287 / D 22
	88 →		Bendix	**16211**	21233 - 16,4	**11448**	Ø A 287 / D 22
	→ 87		Girling	**16211**	21233 - 16,4	-	-
	88 →		Girling	-	-	**11448**	Ø A 287 / D 22
850 / 850 AWD (1991 → 1996)							
alle / all	→ 93	4-loch / hole	Girling	**16212**	21273 - 19,3	**11453**	Ø A 280 / D 26
	94 →	5-loch / hole	Girling	**16212**	21273 - 19,3	**11454**	Ø A 280 / D 26
940 (1991 → 1998)							
alle / all	→ 93		Bendix	**16211**	21233 - 16,4	**11448**	Ø A 287 / D 22
		(ex.) ABS	Girling	-	-	**11448**	Ø A 287 / D 22
		ABS	Girling	**16228**	21728 - 18,0	**15089**	Ø A 280 / D 26
	92 →	**(ex.)** ABS	Girling	-	-	**15089**	Ø A 280 / D 26
	92 →	ABS	Girling	**16228**	21728 - 18,0	**15089**	Ø A 280 / D 26
960 (1991 → 1998)							
alle / all	→ 93	**(ex.)** ABS	Bendix	**16211**	21233 - 16,4	**11448**	Ø A 287 / D 22
		(ex.) ABS	Girling	-	-	**11448**	Ø A 287 / D 22
		ABS	Girling	**16228**	21728 - 18,0	**15089**	Ø A 280 / D 26
	92 → 94	**(ex.)** ABS	Girling	-	-	**15089**	Ø A 280 / D 26
	92 → 94	ABS	Girling	**16228**	21728 - 18,0	**15089**	Ø A 280 / D 26
	95 →		Girling	**16228**	21728 - 18,0	**11454**	Ø A 280 / D 26
C 30 (2006 →)							
15“				**16479**	23723 - 17	**24565**	Ø A 278 / D 25
16“				**16479**	23723 - 17	**24566**	Ø A 300 / D 25

Die von uns gelieferten Produkte sind ausschließlich dem bestimmungsgemäßen Gebrauch zuzuführen. / The products delivered by us are to be put exclusively to the intended use.

		BS		WVA - No.		
C 70 (1997 → 2006)						
15“ **16“**	→ 02/00		**16212** **16506**	21273 - 19,3 21493 - 19,3	**11454** **22712**	Ø A 280 / D 26 Ø A 302 / D 26
S 40 I (1995 → 2004)						
alle / all	→ 97 98 →		**16213** **16214**	21920 - 15,6 21983 - 17,0	**14924** **14844**	Ø A 256 / D 24 Ø A 281 / D 24
S 40 II (2004 →)						
15“ **16“** Ø A 300 / D 25	**(ex.)** USA / J		**16479**	23723 - 17,0 **16479**	**24565** 23723 - 17,0	Ø A 278 / D 25 **24566**
S 60 (2000 →)						
15“ **16“**			**16359** **16359**	23073 - 18,5 23073 - 18,5	**18044** **18050**	Ø A 286 / D 26 Ø A 305 / D 28
S 70 (1997 → 2000)						
16“	→ 02/00		**16212** **16506**	21273 - 19,3 23723 - 17,0	**11454** **22712**	Ø A 280 / D 26 Ø A 302 / D 26
S 80 (1998 → 2006)						
15“ **16“**			**16359** **16359**	23073 - 18,5 23073 - 18,5	**18044** **18050**	Ø A 286 / D 26 Ø A 305 / D 28
S 90 (1997 → 1998)						
alle / alle			**16228**	21728 - 18,0	**11454**	Ø A 280 / D 26

VOLVO

		B S		WVA - No.		
V 40 I (1995 → 2004)						
alle / all	→ 97 98 →		**16213** **16214**	21920 - 15,6 21983 - 17,0	**14924** **14844**	Ø A 256 / D 24 Ø A 281 / D 24
V 50 (2004 →)						
15“ **16“**			**16479** **16479**	23723 - 17,0 23723 - 17,0	**24565** **24566**	Ø A 278 / D 25 Ø A 300 / D 25
V 70 I (1997 → 2000)						
15“ **16“**			**16212** **16506**	21273 - 19,3 21274 - 19,5	**11454** **22712**	Ø A 280 / D 26 Ø A 302 / D 26
V 70 II / XC 70 (2000 → 2007)						
alle / all	**15“** **16“**		**16359** **16359**	23073 - 18,5 23073 - 18,5	**18044** **18050**	Ø A 286 / D 26 Ø A 305 / D 28
V 90 (1997 → 1998)						
alle / all			**16228**	21728 - 18,0	**11454**	Ø A 280 / D 26
XC 90 (2003 →)						
alle / all	**16“** **17“**		**16504** **16505**	23591 - 19,7 24142 - 19,3	- -	- -

Die von uns gelieferten Produkte sind ausschließlich dem bestimmungsgemäßen Gebrauch zuzuführen. / The products delivered by us are to be put exclusively to the intended use.

	B S		WVA - No.		
33 (1990 → 1994)					
alle / all		**16171**	21103 - 14,4	-	Ø A 240 / D 11
145 / 146 (1994 → 1996)					
1.7		**16171**	21103 - 14,4	-	-
1.9 TDS		**16171**	21103 - 14,4	-	-
2.0		**16171**	21103 - 14,4	-	-
145 / 146 (1997 → 2000)					
alle / all		**16172**	23177 - 14,4	**10619**	Ø A 240,5 / D 10,9
147 (2003 →)					
(ex.) 3.2 GTA		-	-	**14079**	Ø A 251 / D 10
155 (1992 → 1997)					
alle / all		**16171**	21103 - 14,4	-	-
156 (1997 → 2002)					
alle / all		**16245**	21606 - 16,5	**14079**	Ø A 251 / D 10
166 (1998 →)					
alle / all		**16245**	21606 - 16,5	**14166**	Ø A 276 / D 10

ALFA-ROMEO

B S

WVA - No.

GTV / Spider
(1995 →)

alle / all	→ 02/98		**16171**	21103 - 14,4	**18919**	Ø A 240,5 / D 11
	02/98 →		**16172**	23177 - 14,4	**18919**	Ø A 240,5 / D 11

Die von uns gelieferten Produkte sind ausschließlich dem bestimmungsgemäßen Gebrauch zuzuführen. / The products delivered by us are to be put exclusively to the intended use.

		B S		WVA - No.		
80 (1987 → 1992)						
alle / all			**16142**	20668 - 16,5	**02908**	Ø A 245 / D 10
80 (1992 → 1996)						
alle / all	**(ch.)** → 8C-N-300000 **(ch.)** 8C-P-000001 →		**16142** **16144**	20668 - 16,5 21144 - 16,5	**02908** **02908**	Ø A 245 / D 10 Ø A 245 / D 10
80 Quattro (1983 → 1987)						
alle / all			**16144**	21144 - 16,5	**09078**	Ø A 245 / D 10
80 Quattro (1987 → 1992)						
alle / all			**16144**	21144 - 16,5	**09078**	Ø A 245 / D 10
80 Quattro (1992 → 1996)						
alle / all (**ex.** RS2)	4-loch / hole 5-loch / hole		**16144** **16144**	21144 - 16,5 21144 - 16,5	**09078** -	Ø A 245 / D 10 -
90 (1985 → 1987)						
alle / all			**16142**	20668 - 16,5	**02908**	Ø A 245 / D 10
90 Quattro (1985 → 1987)						
alle / all			**16144**	21144 - 16,5	**09078**	Ø A 245 / D 10

AUDI

			B S	WVA - No.		
90 (1987 → 1992)						
alle / all (**ex.** 2.3 20V)				**16142**	20668 - 16,5	**02908**	Ø A 245 / D 10
2.3 20V				**16144**	21144 - 16,5	**02908**	Ø A 245 / D 10
90 Quattro (1987 → 1992)						
alle / all				**16144**	21144 - 16,5	**09078**	Ø A 245 / D 10
100 (1983 → 1991)						
alle / all	4-loch / hole	→ 87		**16142**	20668 - 16,5	**02908**	Ø A 245 / D 10
	4-loch / hole	88 →		**16142**	20668 - 16,5	**11396**	Ø A 245 / D 10
alle / all	5-loch / hole	→ 87		**16142**	20668 - 16,5	**09076**	Ø A 245 / D 10
(**ex.** 2.2 Turbo)	5-loch / hole	88 →		**16144**	21144 - 16,5	**09076**	Ø A 245 / D 10
2.2 Turbo		→ 87 88 →		**16144** **16144**	21144 - 16,5 21144 - 16,5	**11397** **09076**	Ø A 269 / D 20 Ø A 245 / D 10
100 Quatttro (1983 → 1991)						
alle / all	4-loch / hole			**16144**	21144 - 16,5	**11395**	Ø A 245 / D 10
alle / all	5-loch / hole 5-loch / hole			**16144** **16144**	21144 - 16,5 21144 - 16,5	**09077** **11397**	Ø A 245 / D 10 Ø A 269 / D 20
100 (1991 → 1994)						
alle / all				**16144**	21144 - 16,5	**09075**	Ø A 245 / D 10

Die von uns gelieferten Produkte sind ausschließlich dem bestimmungsgemäßen Gebrauch zuzuführen. / The products delivered by us are to be put exclusively to the intended use.

		B S		WVA - No.		
100 Quattro (1991 → 1994)						
alle / all			**16144** **16144**	21144 - 16,5 21144 - 16,5	**09075** -	Ø A 245 / D 10 -
200 (1980 → 1983)						
alle / all	**(ch.)** → 44-G-073362 **(ch.)** 44-G-073363 →		**16142** **16144**	20668 - 16,5 21144 - 16,5	**09076** **09076**	Ø A 245 / D 10 Ø A 245 / D 10
200 Quattro (1985 → 1991)						
alle / all			**16144** **16144**	21144 - 16,5 21144 - 16,5	**09077** **11397**	Ø A 245 / D 10 Ø A 269 / D 20
A3 (1997 → 2003)						
alle / all			**16344**	20961 - 17,0	**18488**	Ø A 232 / D 9
A3 (2004 →)						
alle / all	(PR- 1KQ/KD) (PR- 1KE)		**16488** -	20960 - 17,2 -	**23240** **23572**	Ø A 256 / D 10 Ø A 260 / D 12
A3 Quattro (1997 → 2003)						
alle / all			**16344** **16344**	20961 - 17,0 20961 - 17,0	**26170** **23560**	ØA 239 / D 9 ØA 256 / D 22

AUDI

			B S	WVA - No.		
A3 Quattro (2004 →)						
alle / all	(PR- 1KQ/KD)		-	-	**23240**	Ø A 256 / D 10
	(PR- 1KF)		-	-	**23572**	Ø A 260 / D 12
	(PR- 1KE)		-	-	**26170**	Ø A 232 / D 9
	(PR- 1LK)		**16538**	23801 - 20,3	**24382**	Ø A 286 / D 12
	(PR- 2EA)		-	-	**24386**	Ø A 310 / D 22
A4 (1995 → 2001)						
alle / all	**(ch.)** → 8D-V-168350		**16144**	21144 - 16,5	**09079**	Ø A 245 / D 10
	(ch.) 8D-V-168351 →	Lucas	**16342**	20961 - 17,0	**09079**	Ø A 245 / D 10
A4 Quattro (1995 → 2001)						
alle / all	**(ch.)** → 8D-V-400000		**16144**	21144 - 16,5	**11398**	Ø A 245 / D 10
			-	-	**09079**	Ø A 245 / D 10
A4 / A4 Quattro (2001 → 2005)			Eine Erklärung der PR-Nr. finden Sie auf Seite 001 ! Please refer to page 001 for an explanation of the PR-no. Vous trouverez une explication du n° PR à la page 001. Una explicación del número de PR encontrará en la página 001. Per delucidazioni sul numero PR consultare pag. 001.			
	(PR- 1KD) **(ch.)** → 8E-4-180000	Lucas	**16342**	20961 - 17,0	**23570**	Ø A 245 / D 10
	(PR- 1KP) **(ch.)** → 8E-5-060000		**16478**	20960 - 15,2	**22052**	Ø A 255 / D 12
A4 cabrio / A4 cabrio Quattro (2003 → 2005)			Eine Erklärung der PR-Nr. finden Sie auf Seite 001 ! Please refer to page 001 for an explanation of the PR-no. Vous trouverez une explication du n° PR à la page 001. Una explicación del número de PR encontrará en la página 001. Per delucidazioni sul numero PR consultare pag. 001.			
alle / all	(PR- 1KD)		**16478**	20960 - 15,2	**23570**	Ø A 245 / D 10
alle / all	**(ch.)**→ 8E-5-006200 (PR- 1KP)		**16478**	20960 - 15,2	**22052**	Ø A 255 / D 12
A6 (1995 → 1997)						
alle / all			**16144**	21144 - 16,5	**09076**	Ø A 245 / D 10
A6 Quattro (1995 → 1997)						
alle / all			**16144**	21144 - 16,5	**09075**	Ø A 245 / D 10
			16144	21144 - 16,5	-	-

Die von uns gelieferten Produkte sind ausschließlich dem bestimmungsgemäßen Gebrauch zuzuführen. / The products delivered by us are to be put exclusively to the intended use.

		B S	WVA - No.		
A6 (1998 → 2003)					
alle / all		Lucas	**16342**	20961 - 17,0	**09075**	Ø A 245 / D 10
A6 (2004 →)					
Limousine			**16457**	20961 - 17,0	-	-
	(PR- 1KD / 2ED) 05 →		-	-	**26657**	Ø A 302 / D 12
	(PR- 1KW / 2EE) 05 →		-	-	**26654**	Ø A 330 / D 22
Avant			**16457**	20961 - 17,0	-	-
	mit Spurweite / wheel base 1570 mm		-	-	**22908**	Ø A 255 / D 10
	mit Spurweite / wheel base 1558 mm		-	-	**22906**	Ø A 255 / D 10
	(PR- 1KD / 2ED) 05 →		-	-	**26657**	Ø A 302 / D 12
	(PR- 1KW / 2EE) 05 →		-	-	**26654**	Ø A 330 / D 22
A6 Quattro (1998 → 2002)					
alle / all		Lucas	**16342**	20961 - 17,0	-	-
A6 Quattro (2003 →)					
alle / all			**16457**	20961 - 17,0	-	-
(ex.) 8 Zyl	mit Spurweite / wheel base 1570 mm		-	-	**22908**	Ø A 255 / D 10
	mit Spurweite / wheel base 1558 mm		-	-	**22906**	Ø A 255 / D 10
	(PR- 1KD / 2ED) 05 →		-	-	**26657**	Ø A 302 / D 12
	(PR- 1KW / 2EE) 05 →		-	-	**26654**	Ø A 330 / D 22
A6 Allroad (2001 → 2002)					
alle / all		Lucas	**16342**	20961 - 17,0	-	-
6 Zyl.	mit Spurweite / wheel base 1558 mm		-	-	**22906**	Ø A 255 / D 10
A6 Allroad (2003 → 2005)					
alle / all			**16457**	20961 - 17,0	-	-
	mit Spurweite / wheel base 1558 mm		-	-	**22906**	Ø A 255 / D 10

AUDI

		B S	WVA - No.		
A8 / A8 Quattro (1994 → 2002)	Eine Erklärung der PR-Nr. finden Sie auf Seite 001 ! Please refer to page 001 for an explanation of the PR-no. Vous trouverez une explication du n° PR à la page 001. Una explicación del número de PR encontrará en la página 001. Per delucidazioni sul numero PR consultare pag. 001.				
alle / all	**(ch.)** → 4D-X-005 000		-	-	**09077**	Ø A 245 / D 10
	(ch.) → 4D-X-005 000		-	-	**11397**	Ø A 269 / D 20
	(ch.) 4D-X-005 001 → (PR- 1KE)		**16404**	-	-	-
	(ch.) 4D-X-005 001 → (PR- 1KW)		**16404**	-	**18398**	Ø A 280 / D 22
A8 / A8 Quattro (2002 →)	Eine Erklärung der PR-Nr. finden Sie auf Seite 001 ! Please refer to page 001 for an explanation of the PR-no. Vous trouverez une explication du n° PR à la page 001. Una explicación del número de PR encontrará en la página 001. Per delucidazioni sul numero PR consultare pag. 001.				
alle / all	**(ch.)** → 4E-5-005000		-	-	**22878**	ØA 280 / D 22
	(ch.) 4D-X-005001 →		-	-	**23306**	ØA 269 / D 22
Cabrio (1992 → 2000)						
alle / all (**ex.** 2.3 20V)			**16144**	21144 - 16,5	**02908**	Ø A 245 / D 10
2.3 20V			**16142**	20668 - 16,5	**02908**	Ø A 245 / D 10
Coupé (1981 → 1988)						
alle / all			**16142**	20668 - 16,5	**02908**	Ø A 245 / D 10
Coupé Quattro (1985 → 1988)						
alle / all			**16144**	21144 - 16,5	**09078**	Ø A 245 / D 10

Die von uns gelieferten Produkte sind ausschließlich dem bestimmungsgemäßen Gebrauch zuzuführen. / The products delivered by us are to be put exclusively to the intended use.

		B S	WVA - No.		
Coupé (1989 → 1996)					
2.0 / 2.0 16V			**16144**	21144 - 16,5	**02908**	Ø A 245 / D 10
2.0 20V			**16142**	20668 - 16,5	**02908**	Ø A 245 / D 10
2.2			**16144**	21144 - 16,5	**02908**	Ø A 245 / D 10
2.3			**16144**	21144 - 16,5	**02908**	Ø A 245 / D 10
2.3 20V			**16142**	20668 - 16,5	**02908**	Ø A 245 / D 10
2.6 V6	89 → 94 95 → 96		**16142** **16144**	20668 - 16,5 21144 - 16,5	**02908** **02908**	Ø A 245 / D 10 Ø A 245 / D 10
2.8 V6			**16144**	21144 - 16,5	**02908**	Ø A 245 / D 10
Coupé Quattro (1989 → 1996)						
alle / all	4-loch / hole		**16144**	21144 - 16,5	**09078**	Ø A 245 / D 10
	5-loch / hole		**16144**	21144 - 16,5	-	-
V8 (1989 → 1994)						
alle / all			**16344**	20961 - 17,0	-	-
TT / TT Roadster (1999 →)						
alle / all **(ex.)** quattro			**16144**	21144 - 16,5	**23560**	ØA 256 / D 22

BMW

		B S	WVA - No.		
1 ’er (E87) Limousine (2004 →)					
116 i		**16560**	23623 - 17,2	**26134**	Ø A 280 / D 10
118 d		**16560**	23623 - 17,2	**26134**	Ø A 280 / D 10
118 i		**16560**	23623 - 17,2	**26134**	Ø A 280 / D 10
120 d		**16533**	23926 - 17,3	**24471**	Ø A 300 / D 20
120 i		**16560**	23623 - 17,2	**24482**	Ø A 296 / D 10
130 i		**16533**	23926 - 17,3	**24475**	Ø A 300 / D 20
1 ’er (E81) Coupé (2006 →)					
118 d		**16533**	23926 - 17,3	**24471**	Ø A 300 / D 20
118 i		**16560**	23623 - 17,2	**24482**	Ø A 296 / D 10
120 d		**16533**	23926 - 17,3	**24471**	Ø A 300 / D 20
120 i	**(mot.)** N43 / N46	**16560**	23623 - 17,2	**24482**	Ø A 296 / D 10
130 i		**16533**	23926 - 17,3	**24475**	Ø A 300 / D 20
3 ’er (E21) (1975 → 1982)					
alle / all		-	-	**04091**	Ø A 258 / D 10
3 ’er (E30) (1982 → 1994)					
alle / all (**ex.** 325 iX / M3)		**16141**	20675 - 16,4	**04091**	Ø A 258 / D 10
325 iX		**16141**	20675 - 16,4	-	-
M3		**16176**	20180 - 17,0	-	-

Die von uns gelieferten Produkte sind ausschließlich dem bestimmungsgemäßen Gebrauch zuzuführen. / The products delivered by us are to be put exclusively to the intended use.

		B S	WVA - No.		
3 ’er (E36) (1990 → 1999)					
alle / all (**ex.** 323 i / 328 i / M3)			**16196**	20180 - 17,0	**01725**	Ø A 280 / D 10
323 i			**16196**	20180 - 17,0	**12324**	Ø A 276 / D 19
328 i			**16196**	20180 - 17,0	**12324**	Ø A 276 / D 19
M3			**16176**	20180 - 17,0	-	-
3 ’er Compact (E36) (1993 → 2000)						
alle / all			**16196**	20180 - 17,0	**18630**	Ø A 272 / D 10
3 ’er (E46) (1997 → 2006)						
316 i	Limousine Coupé		**16196** **16196**	20180 - 17,0 20180 - 17,0	**01725** **01725**	Ø A 280 / D 10 Ø A 280 / D 10
318 i	Limousine Touring Coupé		**16196** **16351** **16196**	20180 - 17,0 21933 - 17,0 20180 - 17,0	**01725** **12324** **01725**	Ø A 280 / D 10 Ø A 276 / D 19 Ø A 280 / D 10
320 d			**16351**	21933 - 17,0	**12324**	Ø A 276 / D 19
320 i	Limousine Touring Touring Coupé Cabrio	 **(mot.)** M52 **(mot.)** M54	**16351** **16351** **16351** **16351** **16351**	21933 - 17,0 21933 - 17,0 21933 - 17,0 21933 - 17,0 21933 - 17,0	**12324** **12324** **17925** **12324** **17925**	Ø A 276 / D 19 Ø A 276 / D 19 Ø A 294 / D 19 Ø A 276 / D 19 Ø A 294 / D 19
323 i	Limousine Coupé Cabrio		**16351** **16351** **16351**	21933 - 17,0 21933 - 17,0 21933 - 17,0	**12324** **12324** **17925**	Ø A 276 / D 19 Ø A 276 / D 19 Ø A 294 / D 19
325 i			**16351**	21933 - 17,0	**17925**	Ø A 294 / D 19
325 Xi			**16351**	21933 - 17,0	-	-
328 i			**16351**	21933 - 17,0	**17925**	Ø A 294 / D 19
330 d / Xd			**16175**	21487 - 17,0	**23552**	Ø A 320 / D 22
330 iC			-	-	**23552**	Ø A 320 / D 22
330 i / Xi			**16175**	21487 - 17,0	**23552**	Ø A 320 / D 22
M3			**16175**	21487 - 17,0	-	-

3 ’er (E90)
(2005 →)

			B S	WVA - No.		
316 i			**16560**	23623 - 17,2	**24482**	Ø A 296 / D 10
318 i		**(1)**	**16560**	23623 - 17,2	**24482**	Ø A 296 / D 10
		(3)	**16533**	23926 - 17,3	**24471**	Ø A 300 / D 20
318 d		**(1)**	**16560**	23623 - 17,2	**24482**	Ø A 296 / D 10
		(3)	**16533**	23926 - 17,3	**24471**	Ø A 300 / D 20
320 d		**(2)**	**16533**	23926 - 17,3	**24476**	Ø A 336 / D 22
		(4)	**16533**	23926 - 17,3	**24471**	Ø A 300 / D 20
320 i	**(mot.)** N46	**(1)**	**16560**	23623 - 17,2	**24482**	Ø A 296 / D 10
		(3)	**16560**	23623 - 17,2	**24471**	Ø A 300 / D 20
	(mot.) N46N		**16533**	23926 - 17,3	**24471**	Ø A 300 / D 20
320 si			**16533**	23926 - 17,3	**24475**	Ø A 300 / D 20
323 i	**(mot.)** N52 / N52N		**16533**	23926 - 17,3	**24471**	Ø A 300 / D 20
325 d			**16587**	23550 - 17,3	**24476**	Ø A 336 / D 22
325 i / xi		**(3)**	**16587**	23550 - 17,3	**24476**	Ø A 336 / D 22
xi		**(1)**	**16533**	23926 - 17,3	**24475**	Ø A 300 / D 20
i		**(1)**	**16533**	23926 - 17,3	**24471**	Ø A 300 / D 20
328 i			**16533**	23926 - 17,3	**24471**	Ø A 300 / D 20
330 d / xd			**16587**	23550 - 17,3	**24476**	Ø A 336 / D 22
330 i / xi			**16587**	23550 - 17,3	**24476**	Ø A 336 / D 22
335 d			**16587**	23550 - 17,3	**24476**	Ø A 336 / D 22
335 i			**16587**	23550 - 17,3	**24476**	Ø A 336 / D 22

(1) außer erhöhte Nutzlast / except increased payload
(2) nur Behördenfahrzeuge / only authority vehicles
(3) nur erhöhte Nutzlast / increased payload only
(4) außer Behördenfahrzeuge / except authority vehicles

Die von uns gelieferten Produkte sind ausschließlich dem bestimmungsgemäßen Gebrauch zuzuführen. / The products delivered by us are to be put exclusively to the intended use.

		B S	WVA - No.		
3 'er (E91) (2005 →)					
318 d			**16533**	23926 - 17,3	**24475**	Ø A 336 / D 22
318 i			**16533**	23926 - 17,3	**24475**	Ø A 336 / D 22
320 d	**(2)** **(1)**		**16587** **16533**	23550 - 17,3 23926 - 17,3	**24476** **24475**	Ø A 336 / D 22 Ø A 336 / D 22
320 i			**16533**	23926 - 17,3	**24475**	Ø A 336 / D 22
323 i	**(mot.)** N52 / N52N		**16533**	23926 - 17,3	**24475**	Ø A 336 / D 22
325 d			**16587**	23550 - 17,3	**24476**	Ø A 336 / D 22
325 i **i** **xi** **xi**	**(3)** **(mot.)** N52 **(mot.)** N52N		**16587** **16533** **16587** **16533**	23550 - 17,3 23926 - 17,3 23550 - 17,3 23926 - 17,3	**24476** **24475** **24476** **24475**	Ø A 336 / D 22 Ø A 336 / D 22 Ø A 336 / D 22 Ø A 336 / D 22
330 d / xd			**16587**	23550 - 17,3	**24476**	Ø A 336 / D 22
330 i / xi			**16587**	23550 - 17,3	**24476**	Ø A 336 / D 22
335 d			**16587**	23550 - 17,3	**24476**	Ø A 336 / D 22
335 i / xi			**16587**	23550 - 17,3	**24476**	Ø A 336 / D 22

(1) außer Behördenfahrzeuge / except authority vehicles
(2) nur Behördenfahrzeuge / only authority vehicles
(3) nur erhöhte Nutzlast / increased payload only

3 'er (E93) Cabrio (2007 →)						
320 i			**16533**	23926 - 17,3	**24475**	Ø A 336 / D 22
325 i			**16533**	23926 - 17,3	**24475**	Ø A 336 / D 22
328 i			**16533**	23926 - 17,3	**24475**	Ø A 336 / D 22
330 d			**16587**	23550 - 17,3	**24476**	Ø A 336 / D 22
330 i	**(mot.)** N52 / N53		**16587**	23550 - 17,3	**24476**	Ø A 336 / D 22
335 i			**16587**	23550 - 17,3	**24476**	Ø A 336 / D 22

BMW

		B S	WVA - No.		
3 ’er (E92) Coupé (2006 →)					
320 d		**16533**	23926 - 17,3	**24471**	Ø A 300 / D 20
320 i	**(mot.)** N43 / N46N	**16533**	23926 - 17,3	**24471**	Ø A 300 / D 20
323 i		**16533**	23926 - 17,3	**24471**	Ø A 300 / D 20
325 d		**16587**	23550 - 17,3	**24476**	Ø A 336 / D 22
325 i		**16533**	23926 - 17,3	**24471**	Ø A 300 / D 20
325 xi		**16533**	23926 - 17,3	**24475**	Ø A 300 / D 20
330 d / i / xd / xi		**16587**	23550 - 17,3	**24476**	Ø A 336 / D 22
335 d / i / xi		**16587**	23550 - 17,3	**24476**	Ø A 336 / D 22
5 ’er (E28) (1980 → 1987)					
alle / all		**16141**	20675 - 16,4	**04092**	Ø A 284 / D 10
5 ’er (E34) (1987 → 1996)					
alle / all (**ex.** 540 i / M5)		**16176**	20180 - 17,0	**04176**	Ø A 300 / D 10
540 i		**16176**	20180 - 17,0	-	-
M5 3.6	→ 10/89	**16176**	20180 - 17,0	**04176**	Ø A 300 / D 10
	10/89 →	**16176**	20180 - 17,0	-	-
M5 3.8	→ 06/94	**16176**	20180 - 17,0	-	-
	06/94 →	-	-	-	-

Die von uns gelieferten Produkte sind ausschließlich dem bestimmungsgemäßen Gebrauch zuzuführen. / The products delivered by us are to be put exclusively to the intended use.

			B S	WVA - No.		
5 ’er (E39) (1995 → 2004)						
520 d		Limousine/Saloon Touring		**16190** **16190**	21691 - 17,0 21691 - 17,0	**12325** **17162**	Ø A 298 / D 10 Ø A 298 / D 20
520 i		Limousine Touring		**16190** **16190**	21691 - 17,0 21691 - 17,0	**12325** **17162**	Ø A 298 / D 10 Ø A 298 / D 20
523 i		Limousine/Saloon → 09/98 Limousine/Saloon 09/98 → Touring		**16190** **16190** **16190**	21691 - 17,0 21691 - 17,0 21691 - 17,0	**12325** **17162** **17162**	Ø A 298 / D 10 Ø A 298 / D 20 Ø A 298 / D 20
525 d				**16190**	21691 - 17,0	**17162**	Ø A 298 / D 20
525 i				**16190**	21691 - 17,0	**17162**	Ø A 298 / D 20
525 td / tds		Limousine/Saloon Touring		**16190** **16190**	21691 - 17,0 21691 - 17,0	**12325** **17162**	Ø A 298 / D 10 Ø A 298 / D 20
528 i				**16190**	21691 - 17,0	**17162**	Ø A 298 / D 20
530 i				**16190**	21691 - 17,0	**17162**	Ø A 298 / D 20
530 d				**16190**	21691 - 17,0	**17162**	Ø A 298 / D 20
535 i				**16190**	21691 - 17,0	**17162**	Ø A 298 / D 20
540 i				**16190**	21691 - 17,0	**17162**	Ø A 298 / D 20
M5				**16175**	21487 - 17,0	-	-
5 ’er (E60) Limousine / Saloon (2003 →)							
520 d				**16466**	21283 - 20	**24344**	Ø A 320 / D 20
520 i				**16466**	21283 - 17,3	**24344**	Ø A 320 / D 20
523 i				**16466**	21283 - 20	**24344**	Ø A 320 / D 20
525 d				**16466**	21283 - 20	**24344**	Ø A 320 / D 20
525 i	**(mot.)** M54 / N52			**16466**	21283 - 17,3	**24344**	Ø A 320 / D 20
525 xi				**16466**	21283 - 17,3	-	-
530 i				**16466** **16466**	21283 - 17,3 21283 - 17,3	**24344** **24344**	Ø A 320 / D 20 Ø A 320 / D 20
	(mot.) N52 / M54	**(1)**					
530 d	**(mot.)** M57N / N2	**(1)** **(2)**		**16466** **16467**	21283 - 17,3 23309 - 17,0	**24344** -	Ø A 320 / D 20 -

B S | WVA - No.

5 ’er (E60) Limousine / Saloon
(2003 →)

530 xd / xi		**16466**	21283 - 17,3	-	-
535 d		**16467**	23730 - 17,3	-	-
540 i		**16467**	23730 - 17,3	-	-
545 i		**16467**	23730 - 17,3	-	-
550 i		**16467**	23730 - 17,3	-	-
M5		**16467**	23730 - 17,3	-	-

5 ’er (E61) Touring
(2004 →)

520 d		**16466**	21283 - 20	**24344**	Ø A 320 / D 20
523 i		**16466**	21283 - 20	**24344**	Ø A 320 / D 20
525 d/i **(mot.)** M54 / N52		**16466**	21283 - 20	**24344**	Ø A 320 / D 20
530 d/i **(1)** **(2)**		**16466** **16467**	21283 - 20 23730 - 17,3	**24344** -	Ø A 320 / D 20 -
530 xd / xi		**16466**	21283 - 20	-	-
535 d		**16467**	23730 - 17,3	-	-
545 i		**16467**	23730 - 17,3	-	-
550 i		**16467**	23730 - 17,3	-	-
M5		**16467**	23730 - 17,3	-	-

(1) außer Behördenfahrzeuge / except Authorities Vehicles
(2) nur Behördenfahrzeuge / only Authorities Vehicles

6 ’er (E24)
(1975 → 1989)

alle / all 05/82 → (**ex.** M 635 CSi)		**16141**	20675 - 16,4	**04092**	Ø A 284 / D 10
M 635 CSi		-	-	**04092**	Ø A 284 / D 10

Die von uns gelieferten Produkte sind ausschließlich dem bestimmungsgemäßen Gebrauch zuzuführen. / The products delivered by us are to be put exclusively to the intended use.

		B S	WVA - No.		
6 ’er (E63/E64) (2003 →)					
630 i / Ci			**16466**	21283 - 17,3	**24344**	Ø A 320 / D 20
645 i / Ci			**16467**	23730 - 17,3	-	-
650 i / M6			**16467**	23730 - 17,3	-	-
7 ’er (E23) (1977 → 1986)						
alle / all	08/81 →		**16141**	20675 - 16,4	-	-
7 ’er (E32) (1985 → 1994)						
730 i	**(mot.)** M30 → 11/87 **(mot.)** M30 12/87 → **(mot.)** M60		**16176** **16176** **16176**	20180 - 17,0 20180 - 17,0 20180 - 17,0	**10754** **01723** **01723**	Ø A 300 / D 12 Ø A 300 / D 10 Ø A 300 / D 10
730 iL	**(mot.)** M30 **(mot.)** M60		**16176** **16176**	20180 - 17,0 20180 - 17,0	**10754** **01723**	Ø A 300 / D 12 Ø A 300 / D 10
735 i / iL			**16176**	20180 - 17,0	**10754**	Ø A 300 / D 12
740 i / iL			**16176**	20180 - 17,0	**01721**	Ø A 300 / D 20
750 i / iL			**16176**	20180 - 17,0	**01721**	Ø A 300 / D 20
7 ’er (E38) (1993 → 2001)						
725 tds			**16175**	21487 - 17,0	**10755**	Ø A 324 / D 12
728 i / iL			**16175**	21487 - 17,0	**10755**	Ø A 324 / D 12
730 d			**16175**	21487 - 17,0	**10755**	Ø A 324 / D 12
730 i / iL			**16175**	21487 - 17,0	**10755**	Ø A 324 / D 12
735 i / iL			**16175**	21487 - 17,0	**10755**	Ø A 324 / D 12
740 d			**16175**	21487 - 17,0	-	-
740 i / iL			**16175**	21487 - 17,0	**10755**	Ø A 324 / D 12
750 i / iL			**16175**	21487 - 17,0	-	-

BMW

		B S	WVA - No.		
7'er (E 65) (2000 →)					
730 d/i			**16434**	23447 - 17,3	-	-
735 i			**16434**	23447 - 17,3	-	-
740 d / i			**16467**	23309 - 17,0	**24807**	Ø A 345 / D 24
745 d / i			**16467**	23309 - 17,0	**24807**	Ø A 345 / D 24
750 i			**16467**	23309 - 17,0	-	-
760 i			**16467**	23309 - 17,0	-	-
	EU → 03/2005		-	-	**24807**	Ø A 345 / D 24
	USA → 09/2005			-	**24807**	Ø A 345 / D 24
7'er (E 66) (2000 →)						
730 Li / LD			**16434**	23447 - 17,3	-	-
735 Li			**16434**	23447 - 17,3	-	-
740 Li			**16467**	23309 - 17,0	-	-
745 Li			**16467**	23309 - 17,0	**24807**	Ø A 345 / D 24
750 Li			**16467**	23309 - 17,0	-	-
760 Li			**16467**	23309 - 17,0	-	-
	EU → 03/2005		-	-	**24807**	Ø A 345 / D 24
	USA → 09/2005			-	**24807**	Ø A 345 / D 24
8 'er (E31) (1993 → 2001)						
alle / all			-	-	**10755**	Ø A 324 / D 12
X3 (E83) (2003 →)						
2.0 d			**16549**	21487 - 17,3	**24809**	Ø A 320 / D 22
2.0 i			**16549**	21487 - 17,3	**24809**	Ø A 320 / D 22
2.5 i			**16549**	21487 - 17,3	**24809**	Ø A 320 / D 22
3.0 d	**(mot.)** M57N / N2		**16549**	21487 - 17,3	**24809**	Ø A 320 / D 22
3.0 i			**16549**	21487 - 17,3	**24809**	Ø A 320 / D 22

Die von uns gelieferten Produkte sind ausschließlich dem bestimmungsgemäßen Gebrauch zuzuführen. / The products delivered by us are to be put exclusively to the intended use.

		B S	WVA - No.		
X5 (E53) (2000 → 2006)					
3.0 d/i		**16175**	21487 - 17,0	**21178**	Ø A 324 / D 12
4.4 i (mot. M62**)**		**16175**	21487 - 17,0	**21178**	Ø A 324 / D 12
4.4 i (mot. N62**)**		**16175**	21487 - 17,0	-	-
4.6 is		**16175**	21487 - 17,0	-	-
4.8 is		**16175**	21487 - 17,0	-	-
Z1 (1988 → 1991)					
alle / all	→ 09/90 10/90 →	**16176** **16196**	20180 - 17,0 20180 - 17,0	- -	- -
Z3 (1995 → 2003)					
alle / all (**ex.** M3.2)		**16196**	20180 - 17,0	**23555**	Ø A 272 / D 10
M3.2		**16176**	20180 - 17,0	-	-
Z4 (E85) Roadster (2003 →)					
2.0 / 2.2 / 2.5		**16196**	20180 - 17,0	-	-
2.5 / 3.0	→ 03/07	**16351**	21934 - 17,0	-	-
M 3.2		**16175**	21487 - 17,0	-	-

BMW

		B S		WVA - No.		
Z4 (E86) Coupé (2006 →)						
3.0 si	→ 03/07		**16351**	21934 - 17,0	-	-
M 3.2			**16175**	21487 - 17,0	-	-
Z8 (2001 → 2003)						
alle / all			**16175**	21487 - 17,0	-	-

Die von uns gelieferten Produkte sind ausschließlich dem bestimmungsgemäßen Gebrauch zuzuführen. / The products delivered by us are to be put exclusively to the intended use.

	B S		WVA - No.		
Leganza (1997 → 2002)					
alle / all		**16507**	23237 - 14,5	**23540**	Ø A 258 / D 10
Nubira (1997 →)					
alle / all		**16507**	23237 - 14,5	**23542**	Ø A 258 / D 10

CITROEN

		B S		WVA - No.		
Berlingo (1996 →2001)						
alle / all (ESP)	11/02 →		**16052**	20960 - 17	-	-
Berlingo II (2002 →)						
alle / all			-	-	**21966**	Ø A 247 / D 9
C 2 (2003 →)						
1.6			**16052**	20960 - 17	-	-
C 3 (2002 →)						
1.4 HDI			**16052**	20960 - 17	-	-
1.4 16V HDI			**–**	**–**	**21966**	Ø A 247 / D 9
1.6 16V			**16052**	20960 - 17	**21966**	Ø A 247 / D 9
1.6 16V HDI			**16052**	20960 - 17	-	-
C 3 Pluriel (2003 →)						
1.6			**16052**	20960 - 17	-	-

Die von uns gelieferten Produkte sind ausschließlich dem bestimmungsgemäßen Gebrauch zuzuführen. / The products delivered by us are to be put exclusively to the intended use.

		BS		WVA - No.		
C 4 (2004 →)						
alle / all	**(ex.)** Bosch		**16052**	20960 - 17	-	-
stahl / steel **(1)**	**(ch.)** O 10647 UW → **(ch.)** O 1007388 → 1088488		**16052**	20960 - 17	**27201**	Ø A 247 / D 9

(1) mit Radlager und ABS Impulsring
with wheel bearing and ABS impulse ring
avec roulement de roue et anneau impulsions ABS
con cojinete de rueda y aro de impulsión ABS
con cuscinetto ruota e anello impulsi in ABS

C 5 (2001 → 2004)					
alle / all		**16420**	23305 - 15,2	**26739**	Ø A 274 / D 14
C 5 II (2004 →)					
alle / all		**16420**	23305 - 15,2	**26739**	Ø A 274 / D 14
C 8 (2002 →)					
alle / all		**16406**	20961 - 17	-	-
Evasion (1994 → 2002)					
alle / all		**16223**	21275 - 17,0	**12038**	Ø A 295 / D 10
Saxo (1996 →)					
alle / all		**16222**	20973 - 11,0	**17820**	Ø A 247 / D 8

CITROEN

		B S		WVA - No.		
Xantia (1993 → 2001)						
Limousine	95 →		-	-	**26283**	Ø A 224 / D 9
Break	95 →		-	-	**26034**	Ø A 251 / D 10,8
Xantia Break (1995 → 1998)						
alle / all			-	-	**26034**	Ø A 251 / D 12
Xsara (1997 →)						
alle / all			**16222**	20973 - 11,0	**17820**	Ø A 247 / D 8
ZX (1991 → 1997)						
alle / all			**16222**	20973 - 11,0	**17820**	Ø A 247 / D 8

Die von uns gelieferten Produkte sind ausschließlich dem bestimmungsgemäßen Gebrauch zuzuführen. / The products delivered by us are to be put exclusively to the intended use.

		B S		WVA - No.		
Barchetta (1995 →)						
alle / all	→ 06/97		**16171**	21103 - 14,4	**17939**	Ø A 240,5 / D 11
	07/97→		-	-	**17939**	Ø A 240,5 / D 11
Bravo (1995 → 2001)						
2.0 20V			**16171**	21103 - 14,4	**10619**	Ø A 240,5 / D 10,9
Coupé (1993 → 2005)						
alle / all	→ 95		**16171**	21103 - 14,4	**17939**	Ø A 240,5 / D 11
	96 → **(ch.)** → 0047168		**16171**	21103 - 14,4	**17939**	Ø A 240,5 / D 11
	96 → **(ch.)** 0047169 →		-	-	**17939**	Ø A 240,5 / D 11
Marea (1995 → 2002)						
2.0 20V			**16171**	21103 - 14,4	**10619**	Ø A 240,5 / D 10,9
2.4 TD / JTD			**16171**	21103 - 14,4	**10619**	Ø A 240,5 / D 10,9
Multipla (1998 →)						
alle / all			**16556**	23714 - 16,3	-	-
Punto 1 (1993 → 1999)						
1.2 8V 4x4			-	-	**10619**	Ø A 240,5 / D 10,9
1.3 JTD 4x4					**10619**	Ø A 240,5 / D 10,9
Punto 1 (1993 → 1999)						
alle / all	93 → 96		**16171**	21103 - 14,4	**10619**	Ø A 240,5 / D 10,9
	97 → 99		-	-	**10619**	Ø A 240,5 / D 10,9

FIAT

		B S	WVA - No.		
Punto 2 (1999 → 2005)					
alle / all **(ex.)** 1.8 16V/1.9 JTD (74KW)		**16370**	23661 - 13,7	**17939**	Ø A 240,5 / D 11
1.8 16V / 1.9 JTD (74KW)		-	-	**10619**	Ø A 240,5 / D 10,9
Stilo (2001 →)					
alle / all		**16556**	23714 - 16,3	-	-
Tempra (1988 → 1996)					
alle / all		**16171**	21103 - 14,4	**10619**	Ø A 240,5 / D 10,9
Tipo (1988 → 1995)					
alle / all		**16171**	21103 - 14,4	**10619**	Ø A 240,5 / D 10,9
Ulysse I (1995 → 2002)					
alle / all	→ 02	**16223**	21275 - 17,0	**12038**	Ø A 295 / D 10
Ulysse II (2002 →)					
alle / all	→ 02	**16406**	20961 - 17,0	-	-
Uno (1985 → 1995)					
alle / all		**16171**	21103 - 14,4	**10616**	Ø A 227,5 / D 10,8

Die von uns gelieferten Produkte sind ausschließlich dem bestimmungsgemäßen Gebrauch zuzuführen. / The products delivered by us are to be put exclusively to the intended use.

			BS		WVA - No.		
Cougar 98 (08/98 → 12/00)							
alle / all	→ 09/00	(ex.)		**16393**	21586 - 15,0	**05644**	Ø A 253 / D 20
	→ 09/00			**16159**	21586 - 15,0	**05644**	Ø A 253 / D 20
	09/00 →			-	-	**05644**	Ø A 253 / D 20
Escort 91 (08/90 → 01/95)							
alle / all (**ex.** 2.0 Cosworth)				**16163**	21832 - 15,0	-	-
2.0 Cosworth				**16169**	20980 - 13,5	-	-
Escort 95 (01/95 → 02/99)							
alle / all (**ex.** 2.0 Cosworth)				**16163**	21832 - 15,0	-	-
2.0 Cosworth				**16169**	20980 - 13,5	-	-
Focus (08/98 → 06/04)							
alle / all (**ex.** RS / ST 170)				**16167**	23353 - 14,5	**05652**	Ø A 253 / D 10
Focus 04 (07/04 →)							
15“ + 16“ **alle / all**				**16428**	24137 - 16,4	**24619**	Ø A 264,8 / D 11
17“ + 18“ **alle / all**				**16428**	24137 - 16,4	**24620**	Ø A 264,8 / D 11

		B S	WVA - No.		
Focus Cabriolet 06 (07/06 →)					
15“ + 16“ **1.6 Zetec S**		**16428**	24137 - 16,4	**24619**	Ø A 264,8 / D 11
17“ + 18“ **2.0 Duratec HE**		**16428**	24137 - 16,4	**24620**	Ø A 280 / D 11
17“ + 18“ **2.0 Duratorq DI**		**16428**	24137 - 16,4	**24620**	Ø A 280 / D 11
Focus C-Max (06/03 →)					
15“ + 16“		**16428**	24137 - 16,4	**24619**	Ø A 264,8 / D 11
17“ + 18“		**16428**	24137 - 16,4	**24620**	Ø A 264,8 / D 11
Galaxy 95 (02/95 → 03/00)					
alle / all		**16346**	20960 - 17,0	**14162**	Ø A 286 / D 10
Galaxy 00 (03/00 → 06/06)					
1.9 TDI		**16394**	23516 - 17,0	**14162**	Ø A 286 / D 10
2.0		**16346**	20960 - 17,0	**14162**	Ø A 286 / D 10
2.3		**16346**	20960 - 17,0	**14162**	Ø A 286 / D 10
Granada 85 (02/85 → 10/94)					
alle / all (ex.) (i) (i) (**ex.** 2.9 Cosworth)		**16169** **16161**	20980 - 13,5 21729 - 13,5	**05654** **05654**	Ø A 253 / D 10 Ø A 253 / D 10
2.9 Cosworth		**16161**	21729 - 13,5	-	-

Die von uns gelieferten Produkte sind ausschließlich dem bestimmungsgemäßen Gebrauch zuzuführen. / The products delivered by us are to be put exclusively to the intended use.

			B S		WVA - No.		
Maverick 93 (02/93 → 05/96)							
alle / all				-	-	**18895**	Ø A 277 / D 26
Maverick 97 (05/96 → 04/98)							
alle / all				-	-	**18895**	Ø A 277 / D 26
Mondeo 93 (11/92 → 07/96)							
alle / all		**(ex.)** i i		**16393** **16159**	21586 - 15,0 21586 - 15,0	**05644** **05644**	Ø A 253 / D 20 Ø A 253 / D 20
Mondeo 97 (08/96 → 09/00)							
alle / all	08/98 → 06/00 08/98 → 06/00	**(ex.)** i i		**16393** **16159**	21586 - 15,0 21586 - 15,0	**05644** **05644**	Ø A 253 / D 20 Ø A 253 / D 20
Mondeo 01 (10/00 →)							
alle / all		→ 08/04 09/04 →		**16426** **16571**	23557 - 17,2 24260 - 16,3	**19827** **19827**	Ø A 280 / D 14 Ø A 280 / D 14
Orion 91 (08/90 → 01/95)							
alle / all				**16163**	21832 - 15,0	-	-
Probe 91 (12/90 → 12/92)							
alle / all				**16285**	21558 - 13,0	**10728**	Ø A 259 / D 10

FORD

		B S		WVA - No.		
Probe 93 (01/93 → 09/97)						
alle / all			**16194**	21766 - 14,0	-	-
Scorpio 92 (02/92 → 10/94)						
alle / all (**ex.** 2.9 Cosworth)	(ex.)		**16169** -	20980 - 13,5 -	**05654** **05654**	Ø A 253 / D 10 Ø A 253 / D 10
Scorpio 95 (10/94 → 07/98)						
alle / all (**ex.** 2.9 Cosworth)			**16169** **16169**	20980 - 13,5 20980 - 13,5	- **05644**	- Ø A 253 / D 20
2.9 Cosworth			**16169**	20980 - 13,5	-	-
Sierra 82 (08/82 → 12/86)						
2.0 Cosworth			**16169**	20980 - 13,5	-	-
2.8 V6			**16169**	20980 - 13,5	**05652**	Ø A 253 / D 10
Sierra 87 (01/87 → 02/93)						
alle / all (**ex.** 2.0 Cosworth)			**16169**	20980 - 13,5	**05652**	Ø A 253 / D 10
2.0 Cosworth	2 WD 4 WD		**16169** **16169**	20980 - 13,5 20980 - 13,5	- -	Ø A 273 / D 10,3 Ø A 273 / D 20
Tourneo / Transit Connect 02 (05/02 →)						
alle / all		ATE	**16428**	23482 - 16,6	-	-

Die von uns gelieferten Produkte sind ausschließlich dem bestimmungsgemäßen Gebrauch zuzuführen. / The products delivered by us are to be put exclusively to the intended use.

	B S		WVA - No.		
Accord (CA) (1985 → 1989)					
alle / all		**16309**	21313 - 13,0	-	-
Accord (CB) (1990 → 1993)					
alle / all		**16297**	21719 - 15,4	**10773**	Ø A 260 / D 10
Accord (CC / CE / CF) (1993 → 1998)					
1.8 (CC7 / CE7)		**16297**	21719 - 15,4	-	-
2.0 (CC7 / CE8)		**16297**	21719 - 15,4	-	-
2.0 (CE2)		**16297**	21719 - 15,4	**10773**	Ø A 260 / D 10
2.0 TD (CF1)		**16297**	21719 - 15,4	-	-
2.2 (CC7 / CE9)		**16297**	21719 - 15,4	-	-
2.2 (CE1)		**16297**	21719 - 15,4	**10773**	Ø A 260 / D 10
Civic III (EC / ED / EE) (1987 → 1992)					
alle / all		**16309**	21313 - 13,0	-	-
Civic IV (EG / EH) (1992 → 1994)					
alle / all		**16301**	21738 - 12,6	-	-

HONDA

	B S		WVA - No.		
Civic V (MA / MB) (1994 → 1997)					
alle / all		**16297**	21719 - 15,4	-	-
CRX (ED / EE) (1987 → 1992)					
alle / all		**16309**	21313 - 13,0	-	-
CRX (EG / EH) (1992 →)					
alle / all		**16301**	21738 - 12,6	-	-

Die von uns gelieferten Produkte sind ausschließlich dem bestimmungsgemäßen Gebrauch zuzuführen. / The products delivered by us are to be put exclusively to the intended use.

	B S		WVA - No.		
Sorento (2002 →)					
alle / all	Sumitomo	**16524**	24058 - 15,8	-	-

passend für / to fit

LANCIA

			B S		WVA - No.		
Delta 1 (1986 → 1994)							
alle / all (**ex.** Delta Evolutione)				**16168**	21107 - 12,0	**10616**	Ø A 227,5 / D 10,8
Delta 2 (1993 → 1999)							
alle / all		→ 05/97		**16171**	21103 - 14,4	**10619**	Ø A 240,5 / D 10,9
		05/97→		**16172**	23177 - 14,4	**10619**	Ø A 240,5 / D 10,9
Dedra (1989 → 1994)							
alle / all	2WD	**(ex.)** ABS		**16168**	21107 - 12,0	**10619**	Ø A 240,5 / D 10,9
	2WD	ABS		**16171**	21103 - 14,4	**10619**	Ø A 240,5 / D 10,9
alle / all	4WD			**16171**	21103 - 14,4	**10619**	Ø A 240,5 / D 10,9
Dedra (1994 → 1999)							
alle / all				**16171**	21103 - 14,4	**10619**	Ø A 240,5 / D 10,9
Phedra (2002 →)							
alle / all				**16406**	20961 - 17,0	-	-
Zeta (1995 → 2002)							
alle / all				**16223**	21275 - 17,0	**12038**	Ø A 295 / D 10

Die von uns gelieferten Produkte sind ausschließlich dem bestimmungsgemäßen Gebrauch zuzuführen. / The products delivered by us are to be put exclusively to the intended use.

	BS		WVA - No.		
Mazda 3 (2003 →)					
2.0		**16428**	23483 - 16,6	**24620**	Ø A 280 / D 11
Mazda 5 (2005 →)					
15“ **alle / all**		**16428**	23483 - 16,6	**24620**	Ø A 280 / D 11
Mazda 6 (GG/GY) (2002 →)					
alle / all		**16500**	20645 - 13,0	**-**	**-**
323 (BJ) (1998 →)					
alle / all		**-**	**-**	**23443**	Ø A 261 / D 10
1.3		**16500**	20645 - 13,0	**23443**	Ø A 261 / D 10
1.4		**16500**	20645 - 13,0	**23443**	Ø A 261 / D 10
1.5		**16500**	20645 - 13,0	**23443**	Ø A 261 / D 10
1.6		**16500**	20645 - 13,0	**23443**	Ø A 261 / D 10
1.8		**16500**	20645 - 13,0	**23443**	Ø A 261 / D 10
2.0		**16500**	20645 - 13,0	**23443**	Ø A 261 / D 10
626 (GF/GW) (1997 →)					
alle / all		**16500**	20645 - 13,0	**-**	**-**
Premacy (CP) (1999 →)					
alle / all		**16500**	20645 - 13,0	**-**	**-**

MERCEDES BENZ

	B S		WVA - No.		
BM 114 / 115 („ /8“) (1968 → 1977)					
alle / all		**16127**	20107 - 15,0	**08506**	Ø A 279 / D 10
BM 123 (1976 → 1985)					
alle / all		**16127**	20107 - 15,0	**08506**	Ø A 279 / D 10
BM 124 (1985 → 1995)					
200		**16154**	20687 - 15,5	**08544**	Ø A 258 / D 9
200 CE (E 200)		**16154**	20687 - 15,5	**08544**	Ø A 258 / D 9
200 CE Cabrio (E 200 Cabrio)		**16153**	21027 - 15,2	**04629**	Ø A 278 / D 9
200 D (E 200 D)		**16154**	20687 - 15,5	**08544**	Ø A 258 / D 9
200 E (E 200)		**16154**	20687 - 15,5	**08544**	Ø A 258 / D 9
200 T		**16153**	21027 - 15,2	**04629**	Ø A 278 / D 9
200 TD		**16153**	21027 - 15,2	**04629**	Ø A 278 / D 9
200 TE (E 200 T)		**16153**	21027 - 15,2	**04629**	Ø A 278 / D 9
220 CE (E 220)		**16154**	20687 - 15,5	**08544**	Ø A 258 / D 9
220 CE Cabrio (E 220 Cabrio)		**16153**	21027 - 15,2	**04629**	Ø A 278 / D 9
220 E (E 220)		**16154**	20687 - 15,5	**08544**	Ø A 258 / D 9
220 TE (E 220 T)		**16153**	21027 - 15,2	**04629**	Ø A 278 / D 9
230 CE		**16154**	20687 - 15,5	**08544**	Ø A 258 / D 9
230 E		**16154**	20687 - 15,5	**08544**	Ø A 258 / D 9
230 TE		**16153**	21027 - 15,2	**04629**	Ø A 278 / D 9
250 D (E 250 D)		**16154**	20687 - 15,5	**08544**	Ø A 258 / D 9

Die von uns gelieferten Produkte sind ausschließlich dem bestimmungsgemäßen Gebrauch zuzuführen. / The products delivered by us are to be put exclusively to the intended use.

B S WVA - No. 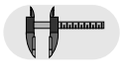

BM 124
(1985 → 1995)

250 D Turbo (E 250 D Turbo)		**16154**	20687 - 15,5	**08544**	Ø A 258 / D 9
250 TD (E 250 TD)		**16153**	21027 - 15,2	**04629**	Ø A 278 / D 9
250 TD Turbo (E 250 TD Turbo)		**16153**	21027 - 15,2	**04629**	Ø A 278 / D 9
260 E	**(ex.)** ASR ASR	**16154** -	20687 - 15,5 -	**08544** **08544**	Ø A 258 / D 9 Ø A 258 / D 9
260 E 4-matic		**16154**	20687 - 15,5	**08544**	Ø A 258 / D 9
280 E	**(ex.)** ASR ASR	**16154** -	20687 - 15,5 -	**08544** **08544**	Ø A 258 / D 9 Ø A 258 / D 9
280 TE		**16153**	21027 - 15,2	**04629**	Ø A 278 / D 9
300 CE	**(ex.)** ASR ASR	**16154** -	20687 - 15,5 -	**08544** **08544**	Ø A 258 / D 9 Ø A 258 / D 9
300 CE-24		**16153**	21027 - 15,2	**04629**	Ø A 278 / D 9
300 CE-24 Cabrio		**16153**	21027 - 15,2	**04629**	Ø A 278 / D 9
300 D (E 300 D)		**16154**	20687 - 15,5	**08544**	Ø A 258 / D 9
300 D Turbo (E 300 D Turbo)		**16154**	20687 - 15,5	**08544**	Ø A 258 / D 9
300 D 4-matic		**16154**	20687 - 15,5	**08544**	Ø A 258 / D 9
300 D Turbo 4-matic (E 300 D Turbo 4-matic)		**16154**	20687 - 15,5	**08544**	Ø A 258 / D 9
300 E	**(ex.)** ASR ASR	**16154** -	20687 - 15,5 -	**08544** **08544**	Ø A 258 / D 9 Ø A 258 / D 9
300 E-24		**16153**	21027 - 15,2	**04629**	Ø A 278 / D 9
300 E 4-matic (E 300 4-matic)		**16154**	20687 - 15,5	**08544**	Ø A 258 / D 9
300 TD (E 300 TD)		**16153**	21027 - 15,2	**04629**	Ø A 278 / D 9
300 TD Turbo (E 300 TD Turbo)		**16153**	21027 - 15,2	**04629**	Ø A 278 / D 9
300 TD Turbo 4-matic (E 300 TD Turbo 4-matic)		**16153**	21027 - 15,2	**04629**	Ø A 278 / D 9
300 TE		**16153**	21027 - 15,2	**04629**	Ø A 278 / D 9
300 TE-24		**16153**	21027 - 15,2	-	-
300 TE 4-matic (E 300 4-matic)		**16153**	21027 - 15,2	**04629**	Ø A 278 / D 9
320 CE (E 320)		**16153**	21027 - 15,2	**04629**	Ø A 278 / D 9

MERCEDES BENZ

		B S		WVA - No.		
BM 124 (1985 → 1995)						
320 CE Cabrio (E 320 Cabrio)			**16153**	21027 - 15,2	**04629**	Ø A 278 / D 9
320 E (E 320)			**16153**	21027 - 15,2	**04629**	Ø A 278 / D 9
320 TE (E 320 T)	**(ch.)** → F 323055 **(ch.)** F 323056 →		**16153** **16158**	21027 - 15,2 21305 - 15,3	- -	- -
400 E (E 420)			**16153**	21027 - 15,2	-	-
500 E (E 500)	**(ch.)** → B 927760 **(ch.)** B 927761 →		**16153** **16158**	21027 - 15,2 21305 - 15,3	- -	- -
AMG 300 CE 3.4			**16153**	21027 - 15,2	**04629**	Ø A 278 / D 9
AMG 300 E 3.4			**16153**	21027 - 15,2	**04629**	Ø A 278 / D 9
AMG 300 TE 3.4			**16153**	21027 - 15,2	-	-
AMG 500 E 6.0	**(ch.)** → B 927760 **(ch.)** B 927761 →		**16153** **16158**	21027 - 15,2 21305 - 15,3	- -	- -
E 36 AMG			**16153**	21027 - 15,2	**04629**	Ø A 278 / D 9
E 36 AMG Cabrio			**16153**	21027 - 15,2	**04629**	Ø A 278 / D 9
E 36 T AMG	**(ch.)** → F 323055 **(ch.)** F 323056 →		**16153** **16158**	21027 - 15,2 21305 - 15,3	- -	- -
E 60 AMG	**(ch.)** → B 927760 **(ch.)** B 927761 →		**16153** **16158**	21027 - 15,2 21305 - 15,3	- -	- -
BM 201 (190) (1983 → 1992)						
190			**16156**	20758 - 13,5	**08544**	Ø A 258 / D 9
190 D			**16156**	20758 - 13,5	**08544**	Ø A 258 / D 9
190 D 2.5			**16156**	20758 - 13,5	**08544**	Ø A 258 / D 9
190 D 2.5 Turbo			**16156**	20758 - 13,5	**08544**	Ø A 258 / D 9
190 E 1.8			**16156**	20758 - 13,5	**08544**	Ø A 258 / D 9
190 E 2.0			**16156**	20758 - 13,5	**08544**	Ø A 258 / D 9
190 E 2.3			**16156**	20758 - 13,5	**08544**	Ø A 258 / D 9

Die von uns gelieferten Produkte sind ausschließlich dem bestimmungsgemäßen Gebrauch zuzuführen. / The products delivered by us are to be put exclusively to the intended use.

	B S		WVA - No.		
BM 201 (190) (1983 → 1992)					
190 E 2.3-16		**16154**	20687 - 15,5	**08544**	Ø A 258 / D 9
190 E 2.5-16		**16154**	20687 - 15,5	**08544**	Ø A 258 / D 9
190 E 2.5-16 Evolution		**16153**	21027 - 15,2	**10685**	Ø A 278 / D 9
190 E 2.6		**16156**	20758 - 13,5	**08544**	Ø A 258 / D 9
A-Klasse (BM 168) (1997 → 2004)					
A 160 (168.133)		-	-	**22931**	Ø A 258 / D 8
A 170 CDI (168.109)		-	-	**22931**	Ø A 258 / D 8
A 190		-	-	**22931**	Ø A 258 / D 8
A 210 Evolution		-	-	**22931**	Ø A 258 / D 8
A-Klasse (BM 169) (2004 →)					
alle / all		-	-	**24750**	Ø A 258 / D 8
B-Klasse (BM 245) (2005 →)					
B 150		-	-	**24750**	Ø A 258 / D 8
B 170		-	-	**24750**	Ø A 258 / D 8
B 180 CDI		-	-	**24750**	Ø A 258 / D 8
B 200 Turbo / CDI		-	-	**24750**	Ø A 258 / D 8

B S

WVA - No.

C-Klasse (BM 202)
(1992 → 2001)

C 180	**(ch.)** → A 419828 / F 443892 **(ch.)** A 419829 / F 443893 →		**16154** **16152**	20687 - 15,5 21900 - 15,5	**08138** **08138**	Ø A 258 / D 9 Ø A 258 / D 9
C 180 T	**(ch.)** → F 576240 **(ch.)** F 576241 →		**16153** **16147**	21027 - 15,2 21919 - 15,3	**04629** **04629**	Ø A 278 / D 9 Ø A 278 / D 9
C 200	**(ch.)** → A 419828 / F 443892 **(ch.)** A 419829 / F 443893 →		**16154** **16152**	20687 - 15,5 21900 - 15,5	**08138** **08138**	Ø A 258 / D 9 Ø A 258 / D 9
C 200 CDI			**16152**	21900 - 15,5	**08138**	Ø A 258 / D 9
C 200 D	**(ch.)** → A 419828 / F 443892 **(ch.)** A 419829 / F 443893 →		**16154** **16152**	20687 - 15,5 21900 - 15,5	**08138** **08138**	Ø A 258 / D9 Ø A 258 / D9
C 200 Komp.	**(ch.)** → A 487047 / F 576240 **(ch.)** A 487048 / F 576241 →		**16153** **16147**	21027 - 15,2 21919 - 15,3	**04629** **04629**	Ø A 278 / D 9 Ø A 278 / D 9
C 200 T	**(ch.)** → F 576240 **(ch.)** F 576241 →		**16153** **16147**	21027 - 15,2 21919 - 15,3	**04629** **04629**	Ø A 278 / D 9 Ø A 278 / D 9
C 200 T CDI			**16147**	21919 - 15,3	**04629**	Ø A 278 / D 9
C 200 T D	**(ch.)** → F 576240 **(ch.)** F 576241 →		**16153** **16147**	21027 - 15,2 21919 - 15,3	**04629** **04629**	Ø A 278 / D 9 Ø A 278 / D 9
C 200 T Komp.			**16147**	21919 - 15,3	**04629**	Ø A 278 / D 9
C 220	**(ch.)** → A 419828 / F 443892 **(ch.)** A 419829 / F 443893 →		**16154** **16152**	20687 - 15,5 21900 - 15,5	**08138** **08138**	Ø A 258 / D9 Ø A 258 / D9
C 220 CDI			**16152**	21900 - 15,5	**08138**	Ø A 258 / D9
C 220 D	**(ch.)** → A 419828 / F 443892 **(ch.)** A 419829 / F 443893 →		**16154** **16152**	20687 - 15,5 21900 - 15,5	**08138** **08138**	Ø A 258 / D9 Ø A 258 / D9
C 220 T CDI			**16147**	21919 - 15,3	**04629**	Ø A 278 / D 9
C 200 T D	**(ch.)** → F 576240 **(ch.)** F 576241 →		**16153** **16147**	21027 - 15,2 21919 - 15,3	**04629** **04629**	Ø A 278 / D 9 Ø A 278 / D 9
C 230			**16152**	21900 - 15,5	**08138**	Ø A 258 / D9
C 230 Komp.	**(ch.)** → A 487047 / F 576240 **(ch.)** A 487048 / F 576241 →		**16153** **16147**	21027 - 15,2 21919 - 15,3	**04629** **04629**	Ø A 278 / D 9 Ø A 278 / D 9
C 230 T	**(ch.)** → F 576240 **(ch.)** F 576241 →		**16153** **16147**	21027 - 15,2 21919 - 15,3	**04629** **04629**	Ø A 278 / D 9 Ø A 278 / D 9
C 230 T Komp.			**16147**	21919 - 15,3	**04629**	Ø A 278 / D 9

Die von uns gelieferten Produkte sind ausschließlich dem bestimmungsgemäßen Gebrauch zuzuführen. / The products delivered by us are to be put exclusively to the intended use.

B S WVA - No. 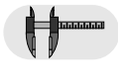

C-Klasse (BM 202)
(1992 → 2001)

C 240	**(ch.)** → A 487047 / F 576240 **(ch.)** A 487048 / F 576241 →	**16153** **16147**	21027 - 15,2 21919 - 15,3	**04629** **04629**	Ø A 278 / D 9 Ø A 278 / D 9
C 240 T		**16147**	21919 - 15,3	**04629**	Ø A 278 / D 9
C 250 D	**(ch.)** → A 419828 / F 443892 **(ch.)** A 419829 / F 443893 →	**16154** **16152**	20687 - 15,5 21900 - 15,5	**08138** **08138**	Ø A 258 / D 9 Ø A 258 / D 9
C 250 D Turbo	**(ch.)** → A 487047 / F 576240 **(ch.)** A 487048 / F 576241 →	**16153** **16147**	21027 - 15,2 21919 - 15,3	**04629** **04629**	Ø A 278 / D 9 Ø A 278 / D 9
C 250 TD Turbo	**(ch.)** → F 576240 **(ch.)** F 576241 →	**16153** **16147**	21027 - 15,2 21919 - 15,3	**04629** **04629**	Ø A 278 / D 9 Ø A 278 / D 9
C 280 (202.028)	**(ex.)** ASR **(1)** **(ex.)** ASR **(2)** **(ex.)** ASR **(3)** ASR **(1)** ASR **(2)** ASR **(3)**	**16154** **16153** **16147** - - **16147**	20687 - 15,5 21027 - 15,2 21919 - 15,3 - - 21919 - 15,3	**08138** **04629** **04629** **08138** **04629** **04629**	Ø A 258 / D 9 Ø A 278 / D 9 Ø A 278 / D 9 Ø A 258 / D 9 Ø A 278 / D 9 Ø A 278 / D 9
C 280 (202.029)	**(2)** **(3)**	**16153** **16147**	21027 - 15,2 21919 - 15,3	**04629** **04629**	Ø A 278 / D 9 Ø A 278 / D 9
C 280 T		**16147**	21919 - 15,3	**04629**	Ø A 278 / D 9
C 36 AMG	**(1)** **(2)**	**16153** **16158**	21027 - 15,2 21305 - 15,3	- **04628**	- Ø A 290 / D 10
C 43 AMG		**16158**	21305 - 15,3	**23210**	Ø A 300 / D 22

(1) **(ch.)** → A 344660
(ch.) → F 331440

(2) **(ch.)** A 344661 → A 487047
(ch.) F 331441 → F 576240

(3) **(ch.)** A 487048 →
(ch.) F 576241 →

C-Klasse (BM 203)
(2000 →)

C 160 Komp.	**16147**	21919 - 15,3	**04629**	Ø A 278 / D 9
C 180 T (203.235)	-	-	**04628**	Ø A 290 / D 10
C 180 T Komp.	**16147**	21919 - 15,3	**04628**	Ø A 290 / D 10
C 200 CDI	**16147**	21919 - 15,3	**04629**	Ø A 278 / D 9

MERCEDES BENZ

C-Klasse (BM 203)
(2000 →)

		B S		WVA - No.	
C 200 T CDI		**16147**	21919 - 15,3	**04628**	Ø A 290 / D 10
C 200 CGI		**16147**	21919 - 15,3	**04629**	Ø A 278 / D 9
C 200 Komp. (203.042)		**16147**	21919 - 15,3	**04628**	Ø A 290 / D 10
C 200 T CDI		**16147**	21919 - 15,3	**04628**	Ø A 290 / D 10
C 220 CDI		**16147**	21919 - 15,3	**04629**	Ø A 278 / D 9
C 220 T CDI		**16147**	21919 - 15,3	**04628**	Ø A 290 / D 10
C 230 Komp.	**(ex.) Sport**	**16399**	21898 - 15,5	**04628**	Ø A 290 / D 10
C 230 T Komp.	**(ex.) Sport**	**16399**	21898 - 15,5	**04628**	Ø A 290 / D 10
C 240		**16399**	21898 - 15,5	**04628**	Ø A 290 / D 10
C 240 4-matic		**16399**	21898 - 15,5	**04628**	Ø A 290 / D 10
C 240 T		**16399**	21898 - 15,5	**04628**	Ø A 290 / D 10
C 240 T 4-matic		**16399**	21898 - 15,5	**04628**	Ø A 290 / D 10
C 270 CDI		**16399**	21898 - 15,5	**04628**	Ø A 290 / D 10
C 320		**16399**	21898 - 15,5	**04628**	Ø A 290 / D 10
C 320 4-matic		**16399**	21898 - 15,5	**04628**	Ø A 290 / D 10
C 320 T		**16399**	21898 - 15,5	**04628**	Ø A 290 / D 10
C 320 T 4-matic		**16399**	21898 - 15,5	**04628**	Ø A 290 / D 10
C 30 CDI AMG (203.018)		-	-	**23210**	Ø A 300 / D 22
C 30 T CDI AMG (203.218)		-	-	**23210**	Ø A 300 / D 22
C 30 CDI AMG (203.718)	**(ch.)** A 556573 →	-	-	**23210**	Ø A 300 / D 22
C 32 AMG Komp.		-	-	**23210**	Ø A 300 / D 22
C 32 T AMG Komp.		-	-	**23210**	Ø A 300 / D 22
C 55 AMG		-	-	**23210**	Ø A 300 / D 22
C 55 T AMG		-	-	**23210**	Ø A 300 / D 22

Die von uns gelieferten Produkte sind ausschließlich dem bestimmungsgemäßen Gebrauch zuzuführen. / The products delivered by us are to be put exclusively to the intended use.

		B S	WVA - No.		
C-Klasse (BM 203) (2000 →)					
SC 180		**16147**	21919 - 15,3	**04629**	Ø A 278 / D 9
SC 180 Komp.		**16147**	21919 - 15,3	**04629**	Ø A 278 / D 9
SC 200 Komp. (203.740)		**16399**	21898 - 15,5	**04628**	Ø A 290 / D 10
SC 200 Komp. (203.745)		**16147**	21919 - 15,3	**04629**	Ø A 278 / D 9
SC 220 CDi		**16147**	21919 - 15,3	**04629**	Ø A 278 / D 9
SC 230 Komp.		**16399**	21898 - 15,5	**04628**	Ø A 290 / D 10
SC 320		**16399**	21898 - 15,5	**04628**	Ø A 290 / D 10
CL-Coupé (BM 215) (1999 → 2006)					
CL 500		**16451**	23335 - 16,8	**23177**	Ø A 300 / D 22
CL 600		-	-	**24957**	Ø A 315 / D 22
CL-Coupé (BM 216) (2006 →)					
CL 500		-	-	**26404**	Ø A 300 / D 12
		-	-	**26405**	Ø A 320 / D 24
CL 550	USA J AUS	-	-	**26404**	Ø A 300 / D 12
	USA	-	-	**26405**	Ø A 320 / D 24
CL 600	USA J AUS	-	-	**26405**	Ø A 320 / D 24
(ex.)	USA J AUS	-	-	**26403**	Ø A 233 / D 26

MERCEDES BENZ

	B S		WVA - No.		
CLK (BM 208) (1997 → 2001)					
CLK 200		**16147**	21919 - 15,3	**04629**	Ø A 278 / D 9
CLK 200 Cabrio		**16147**	21919 - 15,3	**04629**	Ø A 278 / D 9
CLK 200 Komp.		**16147**	21919 - 15,3	**04629**	Ø A 278 / D 9
CLK 200 Komp. Cabrio		**16158**	21287 - 15,3	**04628**	Ø A 290 / D 10
CLK 230 Komp.		**16147**	21919 - 15,3	**04629**	Ø A 278 / D 9
CLK 230 Komp. Cabrio		**16158**	21305 - 15,3	**04628**	Ø A 290 / D 10
CLK 320		**16158**	21305 - 15,3	**04628**	Ø A 290 / D 10
CLK 320 Cabrio		**16158**	21305 - 15,3	**04628**	Ø A 290 / D 10
CLK 430		**16158**	21305 - 15,3	**04628**	Ø A 290 / D 10
CLK 430 Cabrio		**16158**	21305 - 15,3	**04628**	Ø A 290 / D 10
CLK 55 AMG		**16158**	21305 - 15,3	**23210**	Ø A 300 / D 22
CLK (BM 209) (2002 →)					
CLK 180 Komp.		**16147**	21919 - 15,3	**04629**	Ø A 278 / D 9
CLK 200 CGI (ex.) **Sport** **Sport**		**16147** -	21919 - 15,3 -	**04629** **04628**	Ø A 278 / D 9 Ø A 290 / D 10
CLK 200 Komp.		**16147**	21919 - 15,3	**04629**	Ø A 278 / D 9
CLK 220 CDI (ex.) **Sport** **Sport**		**16147** -	21919 - 15,3 -	**04629** **04628**	Ø A 278 / D 9 Ø A 290 / D 10
CLK 240		**16399**	21898 - 15,5	**04628**	Ø A 290 / D 10
CLK 270 CDI		**16399**	21898 - 15,5	**04628**	Ø A 290 / D 10
CLK 300 (ex.) **Sport**		**16399**	21898 - 15,5	**04628**	Ø A 290 / D 10
CLK 320		**16399**	21898 - 15,5	**04628**	Ø A 290 / D 10
CLK 320 CDI		**16399**	21898 - 15,5	**04628**	Ø A 290 / D 10
CLK 350 (ex.) **Sport**		**16399**	21898 - 15,5	**04628**	Ø A 290 / D 10
CLK 500		**16158**	21305 - 15,3	-	-
CLK 55		**16158**	21305 - 15,3	-	-

Die von uns gelieferten Produkte sind ausschließlich dem bestimmungsgemäßen Gebrauch zuzuführen. / The products delivered by us are to be put exclusively to the intended use.

B S WVA - No. 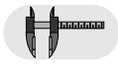

E-Klasse (BM 210)
(1995 → 2002)

E 200	**(ch.)** → A 379346 **(ch.)** A 379347 →		**16153** **16147**	21027 - 15,2 21919 - 15,3	**04629** **04629**	Ø A 278 / D 9 Ø A 278 / D 9
E 200 D	**(ch.)** → A 379346 **(ch.)** A 379347 →		**16153** **16147**	21027 - 15,2 21919 - 15,3	**04629** **04629**	Ø A 278 / D 9 Ø A 278 / D 9
E 200 Komp.	**(ch.)** → A 962231 **(ch.)** A 962232 →		**16149** **16147**	21899 - 15,3 21919 - 15,3	**04628** **04629**	Ø A 290 / D 10 Ø A 278 / D 9
E 200 T			**16158**	21305 - 15,3	**17829**	Ø A 290 / D 12
E 200 T Komp.			**16158**	21305 - 15,3	**17829**	Ø A 290 / D 12
E 220 CDI			**16147**	21919 - 15,3	**04629**	Ø A 278 / D 9
E 220 D	**(ch.)** → A 379346 **(ch.)** A 379347 →		**16153** **16147**	21027 - 15,2 21919 - 15,3	**04629** **04629**	Ø A 278 / D 9 Ø A 278 / D 9
E 220 T CDI			**16158**	21305 - 15,3	**17829**	Ø A 290 / D 12
E 230	**(ch.)** → A 379346 **(ch.)** A 379347 →		**16153** **16147**	21027 - 15,2 21919 - 15,3	**04629** **04629**	Ø A 278 / D 9 Ø A 278 / D 9
E 230 T			**16158**	21305 - 15,3	**17829**	Ø A 290 / D 12
E 240	**(ex.)** ESP **(ch.)** → A 379346 **(ex.)** ESP **(ch.)** A 379347 → ESP **(ch.)** → A 379346 ESP **(ch.)** A 379347 → A 962231 ESP **(ch.)** A 962232 →		**16153** **16147** **16158** **16149** **16147**	21027 - 15,2 21919 - 15,3 21305 - 15,3 21899 - 15,3 21919 - 15,3	**04629** **04629** **04628** **04628** **04629**	Ø A 278 / D 9 Ø A 278 / D 9 Ø A 290 / D 10 Ø A 290 / D 10 Ø A 278 / D 9
E 240 T			**16158**	21305 - 15,3	**17829**	Ø A 290 / D 12
E 250 D	**(ch.)** → A 379346 **(ch.)** A 379347 →		**16153** **16147**	21027 - 15,2 21919 - 15,3	**04629** **04629**	Ø A 278 / D 9 Ø A 278 / D 9
E 250 D Turbo			**16147**	21919 - 15,3	**04629**	Ø A 278 / D 9
E 250 TD			**16158**	21305 - 15,3	**17829**	Ø A 290 / D 12
E 250 TD Turbo			**16158**	21305 - 15,3	**17829**	Ø A 290 / D 12
E 270 CDI			**16149**	21899 - 15,3	**04628**	Ø A 290 / D 10
E 270 CDI (210.616)	06/99 → **(1)**		**16158**	21305 - 15,3	**23212**	Ø A 278 / D 9

(1) erhöhte Zuladung / increased payload / surcharge / carga elevada / carico aumentato
(2) Sonderschutzausführung / security execution / version de protection spécial / ejecución de protección especial / esecuzione con protezione speciale

MERCEDES BENZ

		B S		WVA - No.		
E-Klasse (BM 210) (1995 → 2002)						
270 T CDI			**16158**	21305 - 15,3	**17829**	Ø A 290 / D 12
E280	**(ch.)** → A 379346 **(ch.)** A 379347 →		**16158** **16149**	21305 - 15,3 21899 - 15,3	**04628** **04628**	Ø A 290 / D 10 Ø A 290 / D 10
E 280 (210.663)	06/99 → **(2)**		-	-	**23212**	Ø A 278 / D 9
E 280 4-matic	**(ch.)** → A 379346 **(ch.)** A 379347 →		**16158** **16149**	21305 - 15,3 21899 - 15,3	**04628** **04628**	Ø A 290 / D 10 Ø A 290 / D 10
E 280 T			**16158**	21305 - 15,3	**17829**	Ø A 290 / D 12
E 280 T 4-matic			**16158**	21305 - 15,3	**17829**	Ø A 290 / D 12
E 290 D Turbo	**(ch.)** → A 379346 **(ch.)** A 379347 →		**16153** **16147**	21027 - 15,2 21919 - 15,3	**04629** **04629**	Ø A 278 / D 9 Ø A 278 / D 9
E 290 TD Turbo			**16158**	21305 - 15,3	**17829**	Ø A 290 / D 12
E 300 D	**(ch.)** → A 379346 **(ch.)** A 379347 →		**16153** **16147**	21027 - 15,2 21919 - 15,3	**04629** **04629**	Ø A 278 / D 9 Ø A 278 / D 9
E 300 D Turbo	**(ch.)** → A 379346 **(ch.)** A 379347 →		**16158** **16149**	21305 - 15,3 21899 - 15,3	**04628** **04628**	Ø A 290 / D 10 Ø A 290 / D 10
E 300 TD Turbo			**16158**	21305 - 15,3	**17829**	Ø A 290 / D 12
E 320	**(ch.)** → A 379346 **(ch.)** A 379347 →		**16158** **16149**	21305 - 15,3 21899 - 15,3	**04628** **04628**	Ø A 290 / D 10 Ø A 290 / D 10
E 320 (210.065)	06/99 → **(2)**		-	-	**23212**	Ø A 278 / D 9
E 320 4-matic	**(ch.)** → A 379346 **(ch.)** A 379347 →		**16158** **16149**	21305 - 15,3 21899 - 15,3	**04628** **04628**	Ø A 290 / D 10 Ø A 290 / D 10
320 CDI			**16149**	21899 - 15,3	**04628**	Ø A 290 / D 10
E 320 T			**16158**	21305 - 15,3	**17829**	Ø A 290 / D 12
E 320 T 4-matic			**16158**	21305 - 15,3	**17829**	Ø A 290 / D 12
E 320 T CDI			**16158**	21305 - 15,3	**17829**	Ø A 290 / D 12
E 420	**(ch.)** → A 379346 **(ch.)** A 379347 →		**16158** **16149**	21305 - 15,3 21899 - 15,3	**04628** **04628**	Ø A 290 / D 10 Ø A 290 / D 10

(1) erhöhte Zuladung / increased payload / surcharge / carga elevada / carico aumentato
(2) Sonderschutzausführung / security execution / version de protection spécial / ejecución de protección especial / esecuzione con protezione speciale

Die von uns gelieferten Produkte sind ausschließlich dem bestimmungsgemäßen Gebrauch zuzuführen. / The products delivered by us are to be put exclusively to the intended use.

E-Klasse (BM 210)
(1995 → 2002)

		B S	WVA - No.		
E 420 (210.072)	**(1)**	-	-	**23212**	Ø A 278 / D 9
E 420 T		**16158**	21305 - 15,3	**17829**	Ø A 290 / D 12
E 430	**(ch.)** → A 379346	**16158**	21305 - 15,3	**04628**	Ø A 290 / D 10
	(ch.) A 379347 → A 962231	**16149**	21899 - 15,3	**04628**	Ø A 290 / D 10
	(ch.) A 962232 →	-	-	-	-
E 430 (210.070)	06/99 → **(1)**	-	-	**23212**	Ø A 278 / D 9
E 430 T	**(ch.)** → A 962231	**16158**	21305 - 15,3	**17829**	Ø A 290 / D 12
	(ch.) A 962232 →	**16158**	21305 - 15,3	-	-
E 430 4-matic		**16158**	21305 - 15,3	-	-
	06/99 →	**16158**	21305 - 15,3	**23212**	Ø A 278 / D 9
E 430 T 4-matic	06/99 →	**16158**	21305 - 15,3	**23212**	Ø A 278 / D 9
E 50 AMG	**(ch.)** → A 379346	**16158**	21305 - 15,3	**04628**	Ø A 290 / D 10
	(ch.) A 379347 →	**16149**	21899 - 15,3	**04628**	Ø A 290 / D 10
E 55 AMG		**16158**	21305 - 15,3	-	-
	06/99 →	**16158**	21305 - 15,3	**23212**	Ø A 278 / D 9
E 55 T AMG		**16158**	21305 - 15,3	-	-

(1) Sonderschutzausführung / security execution / version de protection spécial / ejecución de protección especial / esecuzione con protezione speciale

E-Klasse (BM 211)
(2002 →)

E 200 / T Komp.	**16451**	23335 - 16,8	**22160**	Ø A 300 / D 10
E 200 CDI / T	**16451**	23335 - 16,8	**22160**	Ø A 300 / D 10
E 220 CDI / T	**16451**	23335 - 16,8	**22160**	Ø A 300 / D 10
E 240 / T / 4-matic	**16451**	23335 - 16,8	**22160**	Ø A 300 / D 10
E 270 CDI / T	**16451**	23335 - 16,8	**22160**	Ø A 300 / D 10
E 280 CDI / T	**16451**	23335 - 16,8	**22162**	Ø A 300 / D 22
E 280 4-matic	**16451**	23335 - 16,8	**22160**	Ø A 300 / D 10

MERCEDES BENZ

		B S	WVA - No.		
E-Klasse (BM 211) (2002 →)					
E 320	**(ch.)** → A 400547 **(ch.)** A 400548 →	**16451** **16451**	23335 - 16,8 23335 - 16,8	**22160** **22162**	Ø A 300 / D 10 Ø A 300 / D 22
E 320 T		**16451**	23335 - 16,8	**22162**	Ø A 300 / D 22
E 320 CDI / T		**16451**	23335 - 16,8	**22162**	Ø A 300 / D 22
E 320 4-matic	**(ch.)** → A 470798 / X122525 **(ch.)** A 470799 / X122526 →	**16451** **16451**	23335 - 16,8 23335 - 16,8	**22160** **22160**	Ø A 300 / D 10 Ø A 300 / D 10
E 350 / T / 4-matic		**16454**	23745 - 17,7	**22162**	Ø A 300 / D 10
E 400 CDI		**16451**	23335 - 16,8	**22162**	Ø A 300 / D 22
E 500 / T / 4matic		**16451**	23335 - 16,8	**22162**	Ø A 300 / D 22
E 55 AMG / T	**(ex.)** **Sport** **Sport**	**16475** -	23478 - 16,5 -	- **22162**	- Ø A 300 / D 22
M-Klasse (BM 163) (1998 → 2005)					
ML 230	→ 09/00 **(ch.)** A 083259/X 700000 →	**16436** -	23190 - 16,5 -	**21923** **21923**	Ø A 285 / D 15 Ø A 285 / D 15
ML 270 CDI					
	→ 09/00	**16436**	23190 - 16,5	**21923**	Ø A 285 / D 15
	09/00 → **(ch.)** → A 083259/X 754619	**16436**	23190 - 16,5	**21923**	Ø A 285 / D 15
	09/00 → **(ch.)** A 083260/X 754620 →	**16437**	23157 - 16,0	**21923**	Ø A 285 / D 15
ML 320					
	(ex.) **USA**				
	09/00 → **(ch.)** → A 083259/X 754619	**16436**	23190 - 16,5	**21923**	Ø A 285 / D 15
	09/00 → **(ch.)** A 083260/X 754620 →	**16437**	23157 - 16,0	**21923**	Ø A 285 / D 15
	→ 09/00 **(ch.)** A 083259/X 700000 →	**16436**	23190 - 16,5	**21923**	Ø A 285 / D 15
	USA → 09/00	**16436**	23190 - 16,5	-	-
ML 350	**(ex.)** **USA**	**16437**	23157 - 16,0	**21923**	Ø A 285 / D 15
	USA 09/00 →	**16436**	23190 - 16,5	**21923**	Ø A 285 / D 15
ML 400 CDI		**16437**	23157 - 16,0	-	-
ML 430		**16437**	23157 - 16,0	**21923**	Ø A 285 / D 15
USA	→ 09/00 **(ch.)** → A 145272/X 707755	**16436**	23190 - 16,5	-	-
USA	→ 09/00 **(ch.)** A 145273/X 707756 →	**16436**	23190 - 16,5	-	-
ML 500	09/00 →	**16437**	23157 - 16,0	-	-
ML 500 AMG		**16437**	23157 - 16,0	-	-
alle / all	**(ch.)** A145274 → / X707757 →			**24350**	Ø A 331 / D 15

Die von uns gelieferten Produkte sind ausschließlich dem bestimmungsgemäßen Gebrauch zuzuführen. / The products delivered by us are to be put exclusively to the intended use.

		BS	WVA - No.		
M-Klasse (BM 164) (2005 →)					
18“					
ML 280 CDI		-	-	**24748**	Ø A 222 / D 22
ML 320 CDI		-	-	**24748**	Ø A 222 / D 22
ML 350		-	-	**24748**	Ø A 222 / D 22
ML 500 (ex.) USA J AUS		-	-	**24748**	Ø A 222 / D 22
R-Klasse (BM 251) (2006 →)					
18“					
R 280 CDI		-	-	**24748**	Ø A 222 / D 22
R 320 CDI		-	-	**24748**	Ø A 222 / D 22
R 500		-	-	**24748**	Ø A 222 / D 22
S-Klasse (BM 108 / 109) (1966 → 1972)					
alle / all		**16290**	20107 - 15,0	**08506**	Ø A 279 / D 10
S-Klasse (BM 111) (1959 → 1968)					
alle / all		**16290**	20107 - 15,0	**08506**	Ø A 279 / D 10
S-Klasse (BM 116) (1972 → 1980)					
alle / all		**16127**	20107 - 15,0	**08506**	Ø A 279 / D 10
S-Klasse (BM 126) (1980 → 1991)					
alle / all	**(ex.)** ASR	**16127**	20107 - 15,0	**08506**	Ø A 279 / D 10
	ASR	**16254**	21027 - 15,0	**08506**	Ø A 279 / D 10

MERCEDES BENZ

B S

WVA - No.

S-Klasse (BM 140)
(1991 → 1999)

S 280 (300 SE 2.8)		**16158**	21305 - 15,3	**08131**	Ø A 290 / D 12
S 300 D Turbo		**16158**	21305 - 15,3	**08131**	Ø A 290 / D 12
S 350 D Turbo (300 SD Turbo)		**16158**	21305 - 15,3	**08131**	Ø A 290 / D 12
S 320 (320 SE 3.2/ SEL 3.2)		**16158**	21305 - 15,3	**08131**	Ø A 290 / D 12
S 420 (400 SE / SEC / SEL)		**16158**	21305 - 15,3	**08130**	Ø A 300 / D 22
S 500 (500 SE / SEC / SEL)		**16158**	21305 - 15,3	**08130**	Ø A 300 / D 22
S 600 (600 SE V12 / SEC V 12/ SEL V12)		**16158**	21305 - 15,3	**08130**	Ø A 300 / D 22

S-Klasse (BM 220)
(1998 → 2005)

S 280	**(ch.)** → A 316070 **(ch.)** A 316071→	**16438** **16451**	23078 - 15,9 23335 - 16,8	**22205** **22205**	Ø A 300 / D 11 Ø A 300 / D 11
S 280		**16451**	23335 - 16,8	**22205**	Ø A 300 / D 11
S 320		**16438**	23078 - 15,9	**22205**	Ø A 300 / D 11
S 320 CDI (220.025)		**16451**	23335 - 16,8	**22205**	Ø A 300 / D 11
S 320 CDI (220.026)		**16438**	23078 - 15,9	**22205**	Ø A 300 / D 11
S 350	**(ch.)** A 265054→	**16451**	23335 - 16,8	**22205**	Ø A 300 / D 11
S 350 4-matic	**(ch.)** A 265054→	**16451**	23335 - 16,8	**23177**	Ø A 300 / D 22
S 370		**16451**	23335 - 16,8	**22205**	Ø A 300 / D 11
S 400 CDI	**(ch.)** → A 316070 **(ch.)** A 316071→	**16438** **16451**	23078 - 15,9 23335 - 16,8	**23177** **23177**	Ø A 300 / D 22 Ø A 300 / D 22
S 430	**(ch.)** → A 316070 **(ch.)** A 316071→	**16438** **16451**	23078 - 15,9 23335 - 16,8	**22205** **22205**	Ø A 300 / D 11 Ø A 300 / D 11
S 430 4-matic	**(ch.)** A 265054→	**16451**	23335 - 16,8	**23177**	Ø A 300 / D 22
S 500	**(ch.)** A 316071→	**16451**	23335 - 16,8	**22205**	Ø A 300 / D 11
S 500 4-matic	**(ch.)** A 265054→	**16451**	23335 - 16,8	**23177**	Ø A 300 / D 22
S 600 (220.176) (220.178)	 **(ch.)** A 265054→ **(ch.)** → A 316070	 **16475** **16438**	 23478 - 16,5 23078 - 15,9	 **24957** -	 Ø A 315 / D 22 -

Die von uns gelieferten Produkte sind ausschließlich dem bestimmungsgemäßen Gebrauch zuzuführen. / The products delivered by us are to be put exclusively to the intended use.

		BS	WVA - No.		
S-Klasse (BM 220) (1998 → 2005)					
S 55 AMG		**16438**	23078 - 15,9	-	-
S 55 AMG Kompr.		**16475**	23478 - 16,5	-	-
S-Klasse (BM 221) (2005 →)					
S 280		-	-	**26404**	Ø A 300 / D 12
S 320 CDI / 4 matic		-	-	**26404**	Ø A 300 / D 12
S 350		-	-	**26404**	Ø A 300 / D 12
S 420 CDI		-	-	**26405**	Ø A 320 / D 24
S 450	(ex.) USA J AUS	-	-	**26405**	Ø A 320 / D 24
	USA J AUS	-	-	**26404**	Ø A 300 / D 12
	4- matic	-	-	**26405**	Ø A 320 / D 24
S 500		-	-	**26404**	Ø A 300 / D 12
		-	-	**26405**	Ø A 320 / D 24
S 500 / 4 matic		-	-	**26405**	Ø A 320 / D 24
S 550	USA J AUS	-	-	**26404**	Ø A 300 / D 12
	(ex.) USA J AUS	-	-	**26405**	Ø A 320 / D 24
S 600	USA J AUS	-	-	**26405**	Ø A 320 / D 24
	USA J AUS	-	-	**26403**	Ø A 233 / D 26
SL (BM 113) (1963 → 1971)					
alle / all		**16290**	20107 - 15,0	**08506**	Ø A 279 / D 10
SL (BM 107) (1971 → 1989)					
alle / all		**16127**	20107 - 15,0	**08506**	Ø A 279 / D 10

MERCEDES BENZ

		B S	WVA - No.			
SL (BM 129) (1989 → 2001)						
SL 280	**(ch.)** → F 125157 **(ch.)** F 125158 →		**16153** **16158**	21027 - 15,2 21305 - 15,3	**10685** -	Ø A 278 / D 9 -
300 SL			**16153**	21027 - 15,2	**10685**	Ø A 278 / D 9
SL 320	**(ch.)** → F 125157 **(ch.)** F 125158 →		**16153** **16158**	21027 - 15,2 21305 - 15,3	**10685** -	Ø A 278 / D 9 -
500 SL (SL 500)	**(ch.)** → F 103936 **(ch.)** F 103937 →		**16153** **16158**	21027 - 15,2 21305 - 15,3	**10685** -	Ø A 278 / D 9 -
600 SL (SL 600)			**16158**	21305 - 15,3	-	-
AMG 500 SL 6.0	**(ch.)** → F 103936 **(ch.)** F 103937 →		**16153** **16158**	21027 - 15,2 21305 - 15,3	**10685** -	Ø A 278 / D 9 -
SL 600 AMG	**(ch.)** → F 103936 **(ch.)** F 103937 →		**16153** **16158**	21027 - 15,2 21305 - 15,3	**10685** -	Ø A 278 / D 9 -
SL (BM 230) (2001 →)						
SL 350			**16451**	23335 - 16,5	**26404**	Ø A 300 / D 12
SL 500			**16451** **16451**	23335 - 16,5 23335 - 16,5	**26404** **26405**	Ø A 300 / D 22 Ø A 320 / D 24
SL 550	**USA**		**16451**	23335 - 16,5	**26404**	Ø A 300 / D 22
SL 600			-	-	**26403**	Ø A 233 / D 26
SLK (BM 170) (1996 → 2004)						
SLK 200	**(ch.)** → F 017687 **(ch.)** F 017688 →		**16153** **16474**	21027 - 15,2 21919 - 15,3	**04629** **04629**	Ø A 278 / D 9 Ø A 278 / D 9
SLK 200 Komp.	**(ch.)** → F 017687 **(ch.)** F 017688 →		**16153** **16474**	21027 - 15,2 21919 - 15,3	**04629** **04629**	Ø A 278 / D 9 Ø A 278 / D 9
SLK 230 Komp.	**(ch.)** → F 017687 **(ch.)** F 017688 →		**16153** **16474**	21027 - 15,2 21919 - 15,3	**04629** **04629**	Ø A 278 / D 9 Ø A 278 / D 9
SLK 320			**16474**	21919 - 15,3	**04629**	Ø A 278 / D 9
SLK 32 AMG Komp.			**16158**	21287 - 15,3	**23210**	Ø A 300 / D 22

Die von uns gelieferten Produkte sind ausschließlich dem bestimmungsgemäßen Gebrauch zuzuführen. / The products delivered by us are to be put exclusively to the intended use.

		BS	WVA - No.		
SLK (BM 171) (2004 →)					
SLK 200 Kompr.		**16147**	21919 - 15,3	**04629**	Ø A 278 / D 9
SLK 300		**16147**	21919 - 15,3	**04629**	Ø A 278 / D 9
SLK 350		**16399**	21899 - 15,7	**04628**	Ø A 290 / D 10
Sprinter (BM 901 → 902) (1995 →)					
alle / all	**(axle)** 741.407	**16162**	21621 - 17,0	**09102**	Ø A 285 / D 12
alle / all	**(ch.)** L874989 →	-	-	**22860**	Ø A 285 / D 12
	x304861 →	-	-	**22860**	Ø A 285 / D 12
	Z161214 →	-	-	**22860**	Ø A 285 / D 12
	i040001 →	-	-	**22860**	Ø A 285 / D 12
Sprinter (BM 903) (1995 →)					
alle / all	**(axle)** 741.408 **(1)**	**16160**	21592 - 18,5	**09101**	Ø A 272 / D 16
	(axle) 741.408 **(2)**	-	-	**09101**	Ø A 272 / D 16
alle / all	**(ch.)** L874989 →	-	-	**22860**	Ø A 285 / D 12
	x304861 →	-	-	**22860**	Ø A 285 / D 12
	Z161214 →	-	-	**22860**	Ø A 285 / D 12
	i040001 →	-	-	**22860**	Ø A 285 / D 12
Sprinter (BM 904) (1995 →)					
alle / all	**(axle)** 741.130	**16164**	29076 - 20,0	**10639**	Ø A 285 / D22

(1) Bremsbelag mit zwei Haltestiften
brake pad with two locking pins
plaquette de frein avec deux chevilles d'arrêt
zapata de freno con dos pernos de fijación
ceppo del freno con due spine di fissaggio

(2) Bremsbelag mit einem Haltestift
brake pad with one locking pin
plaquette de frein avec une cheville d'arrêt
zapata de freno con un perno de fijación

MERCEDES BENZ

	B S		WVA - No.		
Vaneo (BM 414) (2002 →)					
alle / all		**16440**	23138 - 14,3	**22931**	Ø A 258 / D 8
Vito / V-Klasse (BM 638) (1995 → 2004)					
alle / all	Bosch ITT	**16255** **16173**	23020 - 17,8 21572 - 17,0	**10641** **10641**	Ø A 280 / D 10 Ø A 280 / D 10
Vito / V-Klasse (BM 639) (2003 →)					
alle / all	Lucas	-	-	**24077**	Ø A 296 / D 10

Die von uns gelieferten Produkte sind ausschließlich dem bestimmungsgemäßen Gebrauch zuzuführen. / The products delivered by us are to be put exclusively to the intended use.

	B S	WVA - No.		
Mini II (2000 → 2006)				
alle / all	**16469**	23716 - 16,1	**23117**	Ø A 259 / D 10

MITSUBISHI

		BS	WVA - No.		
Colt VI (2004 →)					
alle / all		Lucas	**16453**	21861 - 16	**22834**	ØA 250 / D 10
Pajero III (2000 →)					
16“					
2,5	07/02 →		**16583**	23582 - 15,5	**26047**	ØA 299,8 / D 22
3,2	00 →		**16583**	23582 - 15,5	**26047**	ØA 299,8 / D 22
3,5	00 →		**16583**	23582 - 15,5	**26047**	ØA 299,8 / D 22

Die von uns gelieferten Produkte sind ausschließlich dem bestimmungsgemäßen Gebrauch zuzuführen. / The products delivered by us are to be put exclusively to the intended use.

		B S		WVA - No.		
Almera (N15) (1995 → 2000)						
1.4	**(ex.)** ABS ABS		**16273** **16272**	23023 - 15,0 21715 - 16,3	**15893** **15893**	ØA 234 / D 7 ØA 234 / D 7
1.6	**(ex.)** ABS ABS		**16273** **16272**	23023 - 15,0 21715 - 16,3	**15893** **15893**	ØA 234 / D 7 ØA 234 / D 7
2.0			**16272**	21715 - 16,3	-	-
2.0 D	**(ex.)** ABS ABS		**16273** **16272**	23023 - 15,0 21715 - 16,3	**15893** **15893**	ØA 234 / D 7 ØA 234 / D 7
Almera (N16) (2000 →)						
alle / all			**16274**	21545 - 15,6	**15895**	ØA 258 / D 10
Interstar (X70) (2002 →)						
alle / all			**16493**	23669 - 16,8	**-**	**-**
Micra (K11) (1992 → 2003)						
alle / all			**16269**	23454 - 15,0	**19245**	ØA 234 / D 12
Primastar (X83) (2002 →)						
alle / all			**16472**	21882 - 17,0	-	-
Primera (P10) (1990 → 1996)						
alle / all			**16274**	21545 - 15,6	**15895**	ØA 258 / D 10
Primera (P11) (1996 → 2002)						
alle / all			**16274**	21545 - 15,6	**15895**	ØA 258 / D 10

NISSAN

	B S		WVA - No.		
Primera (P12) (2002 →)					
1.6		**16428**	23483 - 16	-	-
1.8		**16428**	23483 - 16	-	-
2.0		**16428**	23483 - 16	-	-
2.2 DI		**16428**	23483 - 16	-	-
Primera Wagon (W10) (1990 → 1998)					
alle / all		**16271**	21713 - 16,3	-	-
Primera Wagon (WP11) (1998 → 2002)					
alle / all		**16274**	21545 - 15,6	**-**	**-**
Primera Wagon (WP12) (2002 →)					
1.6		**16428**	23483 - 16	-	-
1.8		**16428**	23483 - 16	-	-
2.0		**16428**	23483 - 16	-	-
2.2 DI		**16428**	23483 - 16	-	-
Sunny (N14) (1990 → 1995)					
1.4		**16270**	21713 - 16,0	**15893**	ØA 234 / D 7
1.6		**16270**	21713 - 16,0	**15893**	ØA 234 / D 7
2.0 (**ex**. 2.0 GTI-R)		**16272**	21715 - 16,3	-	ØA 258 / D 9
2.0 GTI-R		**16271**	21713 - 16,3	**-**	**-**
2.0 D		**16270**	21713 - 16,0	**15893**	ØA 234 / D 7

Die von uns gelieferten Produkte sind ausschließlich dem bestimmungsgemäßen Gebrauch zuzuführen. / The products delivered by us are to be put exclusively to the intended use.

Astra F
(1992 → 1998)

		B S		WVA - No.		
alle / all			**16135**	21140 - 15,5	**06260**	ØA 260 / D 10

Astra G
(1998 →2005)

1.2		Bosch	**16445**	23052 - 16,0 / 17,0	**17212**	ØA 240 / D 10
		Lucas	**16512**	23417 - 15,2	**17212**	ØA 240 / D 10
1.4		Bosch	**16445**	23052 - 16,0 / 17,0	**17212**	ØA 240 / D 10
		Lucas	**16512**	23417 - 15,2	**17212**	ØA 240 / D 10
1.6		Bosch	**16445**	23052 - 16,0 / 17,0	**17212**	ØA 240 / D 10
		Lucas	**16512**	23417 - 15,2	**17212**	ØA 240 / D 10
1.7 TD / DTI		Bosch	**16445**	23052 - 16,0 / 17,0	**17212**	ØA 240 / D 10
		Lucas	**16512**	23417 - 15,2	**17212**	ØA 240 / D 10
1.8	**(ex.)** ABS	Bosch	**16445**	23052 - 16,0 / 17,0	**17212**	ØA 240 / D 10
	(ex.) ABS	Lucas	**16512**	23417 - 15,2	**17212**	ØA 240 / D 10
	(ex.) ABS	Bosch	**16445**	21899 - 14,4	**17212**	ØA 240 / D 10
	(ex.) ABS	Lucas	**16512**	23417 - 15,2	**17212**	ØA 240 / D 10
	ABS	Bosch	**16445**	23052 - 16,0 / 17,0	**17213**	ØA 264 / D 10
	ABS	Lucas	**16512**	23417 - 15,2	**17213**	ØA 264 / D 10
2.0		Bosch	**16445**	23052 - 16,0 / 17,0	**17213**	ØA 264 / D 10
		Lucas	**16512**	23417 - 15,2	**17213**	ØA 264 / D 10
2.0 DI / DTI	**(ex.)** ABS	Bosch	**16445**	23052 - 16,0 / 17,0	**17212**	ØA 240 / D 10
	(ex.) ABS	Lucas	**16512**	23417 - 15,2	**17212**	ØA 240 / D 10
	(ex.) ABS	Bosch	**16445**	21899 - 14,4	**17212**	ØA 240 / D 10
	(ex.) ABS	Lucas	**16512**	23417 - 15,2	**17212**	ØA 240 / D 10
	ABS	Bosch	**16445**	23052 - 16,0 / 17,0	**17213**	ØA 264 / D 10
	ABS	Lucas	**16512**	23417 - 15,2	**17213**	ØA 264 / D 10
2.2 / TD		Bosch	**16445**	23052 - 16,0 / 17,0	**17213**	ØA 264 / D 10
		Lucas	**16512**	23417 - 15,2	**17213**	ØA 264 / D 10

Astra H
(2004 →)

alle / all	4 - loch / hole		**16512**	23417 - 15,2	**17212**	ØA 240 / D 10
	5 - loch / hole		**16512**	23417 - 15,2	**17213**	ØA 264 / D 10

OPEL

		B S	WVA - No.		
Calibra (1989 → 1997)					
2.0 (**ex.** 2.0 Turbo)		**16135**	21140 - 15,5	**10749**	ØA 270 / D 10
2.0 Turbo		**16135**	21140 - 15,5	–	–
2.5	**(ch.)** → T 10000582 / T 90000000	**16135**	21140 - 15,5	–	–
	(ch.) T 10000583 / T 90000001 →	**16155**	21050 - 15,5	–	–
Corsa C (2001 → 2006)					
alle / all	4-loch / hole **(ex.)** Combo	–	–	**23553**	ØA 240 / D 10
	5-loch / hole Combo Lucas	**16512**	23417 - 15,2	**17213**	ØA 264 / D 10

(1) **Beachten Sie bitte die Abmessung der Bremsscheibe !**
Please pay attention to the dimension of the brake disk !
Respecter les dimensions de disc de frein !
Tenga en cuenta las medidas del disco de freno !
Fate attenzione alla misura del disco freno !

Frontera A (1992 → 1998)					
alle / all	**(ch.)** SV720103 →	–	–	**23561**	ØA 313 / D 18
Frontera B (1999 → 2004)					
alle / all		–	–	**23561**	ØA 313 / D 18
Kadett E (1985 → 1993)					
alle / all		**16135**	21140 - 15,5	**04525**	ØA 261 / D 10

Die von uns gelieferten Produkte sind ausschließlich dem bestimmungsgemäßen Gebrauch zuzuführen. / The products delivered by us are to be put exclusively to the intended use.

		B S		WVA - No.		
Meriva (2003 →)						
1.4	**(mot.)** Z1.4XEP	Lucas	**16512**	23417 - 15,2	**17212**	ØA 240 / D 10
1.6	**(mot.)** Z1.6SE	Lucas	**16512**	23417 - 15,2	**17212**	ØA 240 / D 10
1.6	**(mot.)** Z1.6XE	Lucas	**16512**	23417 - 15,2	–	–
1.7 TD	**(mot.)** Z1.7DTH		–	–	**17213**	ØA 264 / D 10
1.7 TD	**(mot.)** Y1.7DT/Y1.7 DTL	Lucas	**16512**	23417 - 15,2	–	–
1.8	**(mot.)** Z1.8XE	Lucas	**16512**	23417 - 15,2	–	–
5-loch / hole			-	-	**17213**	ØA 264 / D 10
Movano (1999 →)						
alle / all			**16493**	23669 - 16,8	**24491**	ØA 305 / D 12
Omega A (1987 → 1993)						
alle / all (**ex.** Lotus	**(ch.)** → K 1000098 **(ch.)** K 1000099 →		**16157** **16155**	21051 - 15,5 21050 - 15,5	**04850** **04850**	ØA 270 / D 10 ØA 270 / D 10
Omega B (1994 → 2003)						
alle / all	**(ch.)** → Y 19999999 **(ch.)** 1 10000001 →		**16133** **16133**	21050 - 17,5 21050 - 17,5	**02552** –	ØA 285 / D 12 –
Senator B (1988 → 1994)						
alle / all			**16155**	21050 - 15,5	**04850**	ØA 270 / D 10
Signum (2003 →)						
alle / all	**(mot.)** Z2.0NET/Y3.0DT/Z3.2SE		**16428** **16428**	23482 - 16,0 23482 - 16,0	**23562** **23545**	ØA 278 / D 12 ØA 261 / D 10

OPEL

		B S	WVA - No.		
Tigra B Twintop (2004 →)					
alle / all			–	–	**23553**	ØA 240 / D 10
Vectra A (1989 → 1995)					
2.0 **(ex.)** 2.0 16V / 2.0 Turbo / 4x4)	**(1)** **(2)**		**16135** **16135**	21140 - 15,5 21140 - 15,5	**04525** **06260**	ØA 261 / D 10 ØA 260 / D 10
2.0 16V (100 kW)			**16135**	21140 - 15,5	**06260**	ØA 260 / D 10
2.0 16V (110 / 115 kW)	**(1)** **(2)**		**16135** **16135**	21140 - 15,5 21140 - 15,5	**10749** **06260**	ØA 270 / D 10 ØA 260 / D 10
2.0 Turbo			**16135**	21140 - 15,5	–	–
2.0 4x4			**16135**	21140 - 15,5	**10749**	ØA 270 / D 10
2.5			**16135**	21140 - 15,5	–	–
Vectra B (1996 → 2002)						
alle / all	4-loch / hole		**16155**	21050 - 15,5	**02553**	ØA 270 / D 10
1.6			**16155**	21050 - 15,5	**23544**	ØA 286 / D 10
1.7 TD			**16155**	21050 - 15,5	**23544**	ØA 286 / D 10
1.8	**(mot.)** X1.8XE/XE1/Z1.8X **(3)** **(mot.)** Z1.8XEL		**16155** **16155**	21050 - 15,5 21050 - 15,5	**23544** **23544**	ØA 286 / D 10 ØA 286 / D 10
2.0	**(mot.)** 2.0NEJ/X2.0DTH/Y2.0DTH **(3)** **(mot.)** C2.0XEV/C2.0SEL		**16155** **16155**	21050 - 15,5 21050 - 15,5	**23544** **23544**	ØA 286 / D 10 ØA 286 / D 10
2.2	**(mot.)** C2.2SEL/Z2.2SE **(3)** **(mot.)** Y2.2DTR		– –	– –	**23544** **23544**	ØA 286 / D 10 ØA 286 / D 10
2.5			–	–	**23544**	ØA 286 / D 10
2.6	**(mot.)** Y2.6SE **(3)**		–	–	**23544**	ØA 286 / D 10

(1) **(ch.)** N V999999 →
(ch.) N 1999999 →
(ch.) N 5999999 →

(2) **(ch.)** P 7500001 →
(ch.) P 5000001 →
(ch.) P 1000001 →

(3) **(ch.)** X 1000001 / X 7000001 →

Die von uns gelieferten Produkte sind ausschließlich dem bestimmungsgemäßen Gebrauch zuzuführen. / The products delivered by us are to be put exclusively to the intended use.

		B S		WVA - No.		
Vectra C (2002 →)						
alle / all			**16428** **16428**	23482 - 16,0 23482 - 16,0	**23545** **23562**	ØA 292 / D 20 ØA 272 / D 12
Vivaro (2001 →)						
alle / all			**16472**	23980 - 17,0	–	–
Zafira A (1998 → 2005)						
alle / all		Bosch Lucas	**16445** **16512**	23052 - 16,0 / 17,0 23417 - 15,2	**17213** **17213**	ØA 264 / D 10 ØA 264 / D 10
Zafira B (2006 →)						
alle / all	**(ex.)** Z16YNG / Z20LEH **(mot.)** Z16YNG / Z20LEH		**16512** **16512**	23417 - 15,2 23417 - 15,2	**17213** -	ØA 264 / D 10 -

passend für / to fit

PEUGEOT

		B S	WVA - No.		
106 (1991 →)					
alle / all		**16222**	20973 - 11	**17820**	ØA 247 / D 8
205 (1983 → 1996)					
alle / all		**16222**	20973 - 11	**10320**	ØA 247,5 / D 8
206 (1998 →)					
alle / all		**16222**	20973 - 11	**17820**	ØA 247 / D 8
306 (1993 → 2001)					
alle / all		**16222**	20973 - 11	**17820**	ØA 247 / D 8
307 (2001 →)					
2.0 (mot.) EW10J4S	**(Orga-No.)** 1088488 →	Lucas	**16052**	20960 - 17,0	**21966**	Ø A 247 / D 9
alle / all (ex.) (mot.) EW10J4S					
	(Orga-No.) 9884 UW → 10191 UW	Lucas	**16052**	20960 - 17,0	**21966**	Ø A 247 / D 9
	(Orga-No.) 10192 UW →	Lucas	**16052**	20960 - 17,0	**27201**	Ø A 247 / D 9
	(Orga-No.) 882788 → 989788	Lucas	**16052**	20960 - 17,0	**21966**	Ø A 247 / D 9
	(Orga-No.) 989889 →	Lucas	**16052**	20960 - 17,0	**21966**	Ø A 247 / D 9
	(Orga-No.) 9975 →	Bosch	-	-	**21966**	Ø A 247 / D 9
Stahl / Steel	**(Orga-No.)** → 997488	Lucas	**16052**	20960 - 17,0	**21966**	Ø A 247 / D 9
Stahl / Steel	**(Orga-No.)** 1076777 →	Lucas	**16052**	20960 - 17,0	**21966**	Ø A 247 / D 9
Stahl / Steel	**(Orga-No.)** 997588 →	Lucas	**16052**	20960 - 17,0	**27201**	Ø A 249 / D 9
Alu	**(Orga-No.)** 989888 →	Lucas	**16052**	20960 - 17,0	**27201**	Ø A 249 / D 9
309 (1986 → 1993)					
alle / all		**16222**	20973 - 11	**10320**	ØA 247,5 / D 8

Die von uns gelieferten Produkte sind ausschließlich dem bestimmungsgemäßen Gebrauch zuzuführen. / The products delivered by us are to be put exclusively to the intended use.

		B S		WVA - No.		
405 (1988 → 1996)						
alle / all **(ex.** 4x4)			**16148**	20961 - 15	**10319**	ØA 249 / D 10
4x4			**16148**	20961 - 15	**10314**	ØA 247 / D 10
406 (1996 → 2004)						
alle / all			**16219**	21278 - 16,5	**-**	**-**
alle / all	**(ch.)** 80012041 →		-	-	**21122**	Ø A 290 / D 10
407 (2004 →)						
alle / all **(ex.)** Coupé			**16548** **16548**	24135 24135	- **26037**	- Ø A 290 / D 12
605 (1990 → 2000)						
alle / all			**16137**	21278 - 17,0	**18883**	ØA 290 / D 10
607 (2000 →)						
alle / all	04 →		**16430** **16548**	21279 - 16,0 24135	**21123** **26037**	Ø A 290 / D 10 Ø A 290 / D 12
806 (1995 → 2002)						
alle / all			**16223**	21275 - 17,0	**12038**	ØA 295 / D 10
807 (2002 →)						
alle / all			**16406**	20961 - 17,0	-	-

passend für / to fit

PEUGEOT

			B S		WVA - No.		
1007 (2005 →)							
1.6 16V				**16052**	20960 - 17,0	-	-
Partner (1996 →)							
alle / all	ESP	11/02 →		**16052**	20960 - 17,0	-	-

Die von uns gelieferten Produkte sind ausschließlich dem bestimmungsgemäßen Gebrauch zuzuführen. / The products delivered by us are to be put exclusively to the intended use.

		B S		WVA - No.		
911 (69 → 77)						
alle / all	**(ex.)** Turbo		**16515**	20034 - 15,0	-	-
911 (78 → 97)						
alle / all			**16516**	20275 - 17,5	-	-
911 (98 →)						
alle / all	**(ex.)** Turbo/GT2/3 Carrera 4 S/Turbo/GT3 Carrera 2 Mod.05 →		**16521** **16522** **16522**	21792 - 15,5 23329 - 17,0 23329 - 17,0	- - -	- - -
912 (65 → 69)						
alle / all			**16515**	20034 - 15,0	-	-
928 GTS (92 → 95)						
alle / all			**16516**	20275 - 17,5	-	-
944 Turbo (88 → 91)						
alle / all			**16516**	20275 - 17,5	-	-
944 Turbo/S (85 → 88)						
alle / all			**16516**	20275 - 17,5	-	-

PORSCHE

	B S		WVA - No.		
944 Turbo S2 (89 → 91)					
alle / all		**16516**	20275 - 17,5	-	-
944 S2 (90 → 91)					
alle / all		**16516**	20275 - 17,5	-	-
Boxster S 3.2 (98 →)					
alle / all		**16521**	21792 - 15,5	-	-
Cayenne (2003 →)					
alle / all		**16461**	23964 - 16,6	**-**	**-**

Die von uns gelieferten Produkte sind ausschließlich dem bestimmungsgemäßen Gebrauch zuzuführen. / The products delivered by us are to be put exclusively to the intended use.

	B S		WVA - No.		
Avantime (DE) (2001 → 2003)					
alle / all		**16148**	20961 - 15,2	–	–
Clio 1 (B/C 57) (1985 → 1998)					
alle / all		**16189**	20315 - 11,0 / 10,2	–	–
Clio 3 (2005 →)					
1.2 16V		**16148**	20961 - 16,0	-	-
1.4 16V		**16148**	20961 - 16,0	-	-
1.5 D		**16148**	20961 - 16,0	-	-
1.6 16V		**16148**	20961 - 16,0	-	-
2.0 TDi		**16148**	20961 - 16,0	-	-
Espace I (J/S 11) (1985 → 1990)					
alle / all		**16407**	20336 - 14,0	**10427**	ØA 253,5 / D 12
Espace II (J/S 63) (1991 → 1996)					
alle / all (**ex.** 2.9 V6 / 4x4)		**16407**	20336 - 14,0	**10427**	ØA 253,5 / D 12
2.9 V6		**16407**	20336 - 14,0	–	–
4x4		**16407**	20336 - 14,0	–	–
Espace III (JE) (1996 → 2002)					
2.0 16V		**16148**	20961 - 15,2	–	–

RENAULT

			B S		WVA - No.		
Espace IV (JK) (2002 →)							
alle / all				**16428**	23483 - 16,0	-	-
Laguna I (B/K 56) (1994 → 2001)							
alle / all	4-loch / hole	→ 08/97		**16403**	20358 - 14,8	**12120**	ØA 265 / D 10,5
	4-loch / hole	08/97 →		**16405**	21965 - 14,5	**12120**	ØA 265 / D 10,5
	5-loch / hole	→ 08/97		**16403**	20358 - 14,8	-	-
	5-loch / hole	08/97 →		**16405**	21965 - 14,5	-	-
Laguna II (B/K 74) (2001 →)							
alle / all				**16428**	23483 - 16,0	**21299**	ØA 274 / D 10,9
Master II (1999 →)							
alle / all				**16493**	23669 - 16.8	**24491**	ØA 305 / D 12
Megane 1 (1996 → 2002)							
alle / all				**16409**	20973 - 11,0	-	-

Die von uns gelieferten Produkte sind ausschließlich dem bestimmungsgemäßen Gebrauch zuzuführen. / The products delivered by us are to be put exclusively to the intended use.

		B S	WVA - No.		
Megane Classic / Break (1996 → 2003)					
1.4 16V		**16148**	20961 - 15,2	**24290**	Ø A 274 / D 11
1.6 16V		**16148**	20961 - 15,2	**24290**	Ø A 274 / D 11
1.8 16V		**16148**	20961 - 15,2	**24290**	ØA 274 / D 11
1.9 D		**16148**	20961 - 15,2	**24290**	Ø A 274 / D 11
Megane Coupé / Cabrio (1996 → 2003)					
alle / all		**16409**	20973 - 11,0	-	-
Megane Scenic 1 (1996 → 2003)					
1.4 16V		**16148**	20961 - 15,2	**24290**	ØA 274 / D 11
1.6 16V		**16148**	20961 - 15,2	**24290**	ØA 274 / D 11
1.8 16V		**16148**	20961 - 15,2	**24290**	ØA 274 / D 11
1.9 DCi / DTi		**16148**	20961 - 15,2	**24290**	ØA 274 / D 11
2.0 16V		**16148**	20961 - 15,2	**24290**	ØA 274 / D 11
2.0 16V Turbo		-	-	**24290**	ØA 274 / D 11
Modus (2004 →)					
1.2 16V		**16148**	20961 - 16,0	-	-
1.4 16V		**16148**	20961 - 16,0	-	-
1.5 D		**16148**	20961 - 16,0	-	-
1.6 16V		**16148**	20961 - 16,0	-	-
2.0 TDi		**16148**	20961 - 16,0	-	-
R 19 (B/C/L 53) (1986 → 1994)					
alle / all	**(ex.)** ABS	**16189**	20315 - 11,0 / 10,2	**10429**	ØA 238 / D 8
	ABS	**16189**	20315 - 11,0 / 10,2	-	-

RENAULT

		B S		WVA - No.		
R 19 Cabrio (D 53) (1991 → 1996)						
alle / all	**(ex.)** ABS ABS		**16189** **16189**	20315 - 11,0 / 10,2 20315 - 11,0 / 10,2	**10429** -	ØA 238 / D 8 -
R 21 (B/K/L 48) (1986 → 1994)						
alle / all		Bendix Brembo	**16403** **16407**	20358 - 14,8 20336 - 14,0	- -	- -
Safrane (B 54) (1992 →)						
alle / all (**ex.** 3.0 V6 4x4)		Brembo	**16407**	20336 - 14,0	**10427**	ØA 253 / D 12
Scenic 2 (2003 →)						
alle / all	→ 04 **(1)**		**16148**	20961 - 16,0	-	-

(1) für Fahrzeuge mit Standard Fahrwerk
for vehicles with standard chassis
pour véhicule avec châssis standard
para vehículos con chasis estándar
per veicoli con chassis standard

Trafic 2 (2001 →)						
alle / all			**16472**	21882 - 17,0	-	-
Vel Satis (2002 →)						
alle / all			**16428**	23483 - 16,0	–	–

Die von uns gelieferten Produkte sind ausschließlich dem bestimmungsgemäßen Gebrauch zuzuführen. / The products delivered by us are to be put exclusively to the intended use.

		B S		WVA - No.		
600 (RH) (1996 →)						
alle / all	**(ch.)** → AM 246796 **(ch.)** AM 246797 →		**16297** -	21721 - 15,4 -	**10773** **10773**	ØA 260 / D 10 ØA 260 / D 10
800 (RS) (1991 → 1996)						
alle / all	95 → 02/98		**16182**	21682 - 15,0	-	-
Defender (1995 →)						
alle / all	**(ch.)** LA 930457 →		-	-	**10764**	ØA 291 / D 12,7
Discovery (1989 → 1999)						
alle / all			-	-	**10764**	ØA 291 / D 12,7
Discovery (1999 →)						
alle / all			**16353**	23458 - 16,3	-	-
Range Rover (1995 →)						
alle / all			**16353**	23458 - 16,3	-	-

SAAB

		B S		WVA - No.	
90 (09/84 → 09/87)					
alle / all			-	-	**10788**	∅ A 269,5 / D 10,4
99 (1969 → 01/88)					
alle / all			-	-	**10788**	∅ A 269,5 / D 10,4
900 (1986 → 1993)					
alle / all	→ 87 88 →		- -	- 20675 - 14,7	**10788** **10789**	∅ A 269,5 / D 10,4 ∅ A 258 / D 9
900 (1994 → 1996)					
alle / all			**16135**	21140 - 15,5	-	-
900 (1996 → 1998)					
alle / all			**16155**	21050 - 15,5	-	-
9000 (1985 → 1998)					
alle / all	→ 89 85 →		**16186** -	20675 - 14,7 -	- **10789**	- ∅ A 258 / D 9
9-3 I (1998 → 2002)					
alle / all			**16155**	21050 - 15,5	**23544**	∅ A 286 / D 10

Die von uns gelieferten Produkte sind ausschließlich dem bestimmungsgemäßen Gebrauch zuzuführen. / The products delivered by us are to be put exclusively to the intended use.

			B S	WVA - No.		
9-3 II (2003 →)						
2.0 16V		**15“**		-	-	**23562**	Ø A 278 / D 12
		16“		**16428**	23483 - 16,0	**23545**	Ø A 292 / D 20
2.2 TiD		**15“**		**16428**	23483 - 16,0	**23545**	Ø A 292 / D 20
9-5 I (1999 →)						
alle / all	→ 01	**(ch.)** → X3025751		-	-	**23544**	Ø A 286 / D 10
		(ch.) X3025752 →		-	-	**23551**	Ø A 286 / D 10
2.0 16V	02 →			-	-	**23551**	Ø A 286 / D 10
2.3 16V	02 →			-	-	**23551**	Ø A 286 / D 10
2.2 TiD	02 →			-	-	**23551**	Ø A 286 / D 10

SEAT

		B S		WVA - No.		
Alhambra (1996 → 2000)						
alle / all			**16346**	20960 - 17,0	**14162**	ØA 268 / D 10
Alhambra (2001 →)						
1.8 T	**(ch.)** → 7M-1-530756		**16394**	23554 - 17,0	**14162**	ØA 286 / D 10
	(ch.) 7M-2-500001 →		**16408**	23446 - 16,2	**23564**	ØA 294 / D 13,5
1.9 TDI			**16394**	23554 - 17,0	**14162**	ØA 286 / D 10
2.0			**16394**	23554 - 17,0	**14162**	ØA 286 / D 10
2.8 V6			**16408**	23446 - 16,2	-	-
	03 →		**16408**	23446 - 16,2	**23564**	ØA 294 / D 13,5
Altea (2004 →)						
alle / all	(PR- 1KQ/KD)		**16488**	20960 - 17,2	**23240**	ØA 255 / D 10
Arosa (1997 → 2004)						
alle / all			**16344**	20961 - 17,0	**22876**	ØA 232 / D 9
Cordoba (1993 → 1999)						
1.9 TDI	(81kW)		**16146**	20961 - 15,0	**09074**	ØA 226 / D 10
2.0	(85 kW)		**16146**	20961 - 15,0	**09074**	ØA 226 / D 10
	(110 kW)		**16052**	20960 - 17,0	**09074**	ØA 226 / D 10
alle / all	**(ch.)** → 6K-X-289999		**16146**	20961 - 15,0	**09074**	ØA 226 / D 10
	(ch.) 6K-X-290000 →		**16344**	20961 - 17,0	**22876**	ØA 232 / D 9
Cordoba / Cordoba Vario (1999 → 2002)						
alle / all			**16344**	20961 - 17,0	**22876**	ØA 232 / D 9

Die von uns gelieferten Produkte sind ausschließlich dem bestimmungsgemäßen Gebrauch zuzuführen. / The products delivered by us are to be put exclusively to the intended use.

		BS	WVA - No.			
Ibiza (1993 → 1999)						
1.9 TDI	(81kW)		**16146**	20961 - 15,0	**09074**	ØA 226 / D 10
2.0	(85 kW)		**16146**	20961 - 15,0	**09074**	ØA 226 / D 10
	(110 kW)		**16052**	20960 - 17,0	**09074**	ØA 226 / D 10
Ibiza (1999 → 2002)						
alle / all			**16344**	20961 - 17,0	**22876**	ØA 232 / D 9
Leon / Leon 4 1M (1999 →)		Eine Erklärung der PR-Nr. finden Sie auf Seite 001 ! Please refer to page 001 for an explanation of the PR-no. Vous trouverez une explication du n° PR à la page 001. Una explicación del número de PR encontrará en la página 001. Per delucidazioni sul numero PR consultare pag. 001.				
alle / all			**16344**	20961 - 17,0	**18488**	ØA 232 / D 9
	(PR- 1KP)		-	-	**18488**	ØA 232 / D 9
	(PR- 1KY)		**16406**	20961 - 17,0	**23560**	ØA 256 / D 22
	(PR- 2EE)		**16404**	20960 - 17,0	**23560**	ØA 256 / D 22
Toledo (1991 → 1998)						
4-loch / hole	**(ch.)** → 1L-ZD-328000		**16148**	20960 - 15,0	**09074**	ØA 226 / D 10
	(ch.) 1L-ZD-328001 →		**16052**	20960 - 17,0	**09074**	ØA 226 / D 10
5-loch / hole			**16052**	20960 - 17,0	**11394**	ØA 226 / D 10
Toledo (1999 → 2004)						
alle / all			**16344**	20961 - 17,0	**18488**	ØA 232 / D 9
			16406	20961 - 17,0	**23560**	ØA 256 / D 22
Toledo (2005 →)		Eine Erklärung der PR-Nr. finden Sie auf Seite 001 ! Please refer to page 001 for an explanation of the PR-no. Vous trouverez une explication du n° PR à la page 001. Una explicación del número de PR encontrará en la página 001. Per delucidazioni sul numero PR consultare pag. 001.				
alle / all	(PR- 1KD)		**16488**	20960 - 17,2	**23240**	ØA 255 / D 10

SKODA

		B S		WVA - No.	
Fabia (6Y) (2000 →)		Eine Erklärung der PR-Nr. finden Sie auf Seite 001 ! Please refer to page 001 for an explanation of the PR-no. Vous trouverez une explication du n° PR à la page 001. Una explicación del número de PR encontrará en la página 001. Per delucidazioni sul numero PR consultare pag. 001.			
alle / alle	(PR- 1KK)		-	-	**18488**	ØA 232 / D 9
Oktavia (1U) (1997 →2003)						
alle / all			**16344**	20961 - 17,0	**18488**	ØA 232 / D 9
4x4	(PR- 1KE)		-	-	**26170**	ØA 232 / D 9
Oktavia (1Z) (2004 →)		Eine Erklärung der PR-Nr. finden Sie auf Seite 001 ! Please refer to page 001 for an explanation of the PR-no. Vous trouverez une explication du n° PR à la page 001. Una explicación del número de PR encontrará en la página 001. Per delucidazioni sul numero PR consultare pag. 001.				
alle / all	(PR-1KD) → 07		**16408**	23446 - 16,2	**23240**	ØA 255 / D 10
	(PR-1KF) → 07		**16408**	23446 - 16,2	**23572**	ØA 260 / D 12
4x4	(PR- 1KE)		-	-	**26170**	ØA 232 / D 9
Superb (2002 →)		Eine Erklärung der PR-Nr. finden Sie auf Seite 001 ! Please refer to page 001 for an explanation of the PR-no. Vous trouverez une explication du n° PR à la page 001. Una explicación del número de PR encontrará en la página 001. Per delucidazioni sul numero PR consultare pag. 001.				
alle / all **(ch.)** → 3U-49062970	(PR- 1KD)	Lucas	**16342**	20961 - 17,0	-	-
	(PR- 1KP) 04 →		-	-	**24382**	ØA 286 / D 12

Die von uns gelieferten Produkte sind ausschließlich dem bestimmungsgemäßen Gebrauch zuzuführen. / The products delivered by us are to be put exclusively to the intended use.

B S WVA - No. 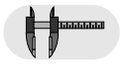

Fourfour
(2004 →)

alle / all		**16453**	21861 - 16	**22834**	ØA 250 / D 30

TOYOTA

			B S		WVA - No.		
Avensis T22 (1997 → 2003)							
1.6	**(BM)** AZT220			-	-	**26062**	ØA 271 / D 10
		00 → 01		-	-	**27239**	ØA 288 / D 10
1.8	**(BM)** ZZT22			-	-	**26062**	ØA 271 / D 10
	(BM) ZZT220 / ZZT221	00 → 01		-	-	**27239**	ØA 288 / D 10
2.0	**(BM)** CDT220 / ST220			-	-	**26062**	ØA 271 / D 10
	(BM) CDT220 / CT220 / ST220	00 → 01		-	-	**27239**	ØA 288 / D 10
Avensis T25 (2003 →)							
alle / all				**16580**	21833 - 15,0	**26061**	ØA 280 / D 10
Avensis Verso (2001 →)							
alle / all				-	-	**27478**	ØA 290 / D 12
Corolla E8 (1983 → 1988)							
1.6 GTI / GTS				**16580**	21833 - 15,0	-	-
Corolla E9 (1987 → 1993)							
1.6 GTI / GTS				**16580**	21833 - 15,0	-	-
Corolla E10 (1992 → 1997)							
1.8	**(BM.)** AE102			**16580**	21833 - 15,0	**26111**	ØA 265,9 / D 9

Die von uns gelieferten Produkte sind ausschließlich dem bestimmungsgemäßen Gebrauch zuzuführen. / The products delivered by us are to be put exclusively to the intended use.

Corolla E11
(1997 → 2002)

			BS		WVA - No.		
1.4	**(BM.)** ZZE11 **(BM.)** EE111 / ZZE111	99 →		- **16580**	- 21833 - 15,0	**26071** **26111**	ØA 239,9 / D 10 ØA 265,9 / D 9
1.6	**(BM.)** AE111 / ZZE112			**16580**	21833 - 15,0	**26111**	ØA 265,9 / D 9
1.9	**(BM.)** WZE110	99 →		**16580** -	21833 - 15,0 -	**26071** **26111**	ØA 239,9 / D 10 ØA 265,9 / D 9
2.0	**(BM.)** CE110			**16580**	21833 - 15,0	**26111**	ØA 265,9 / D 9

Corolla E12
(2001 → 2006)

alle / all	J GB		Lucas	**16577**	23816 - 15,8	-	-
1.4	**(BM.)** ZZE120 **(BM.)** NDE120	→ 05 → 05		- -	- -	**26066** **26063**	ØA 257 / D 9 ØA 279 / D 9
1.6	**(BM)** ZZE121	→ 04		-	-	**26066**	ØA 257 / D 9
1.8	**(BM)** ZZE123	→ 05		-	-	**26063**	ØA 257 / D 9
2.0	**(BM)** CDE120	→ 04		-	-	**26063**	ØA 257 / D 9

Corolla Verso E12J
(2001 → 2004)

alle / all	**(BM)** CDE120 / ZZE122			-	-	**27234**	ØA 269 / D 9,3

Corolla Verso
(2004 →)

alle / all				-	-	**27238**	ØA 290 / D 10

Previa
(2000 →)

alle / all				-	-	**27478**	ØA 290 / D 12

TOYOTA

		B S		WVA - No.		
Prius NHW 11 (2000 → 2004)						
1.5	00 → 02		-	-	**27234**	ØA 269 / D 9,3
Tarago (2000 →)						
alle / all			-	-	**27478**	ØA 290 / D 12
Yaris / Yaris verso (2000 → 2004)						
alle / all **(ex.)** verso	**(BM)** NLP10 / SCP10 / NCP10		-	-	**27234**	ØA 269 / D 9,3
verso	**(BM)** NLP20		-	-	**27234**	ØA 269 / D 9,3

Die von uns gelieferten Produkte sind ausschließlich dem bestimmungsgemäßen Gebrauch zuzuführen. / The products delivered by us are to be put exclusively to the intended use.

		B S		WVA - No.		
Astra MK II (1985 → 1993)						
alle / all			**16135**	21140 - 15,5	**04525**	ØA 261 / D 10
Astra MK III (1992 → 1998)						
alle / all			**16135**	21140 - 15,5	**06260**	ØA 260 / D 10
Astra MK IV (1998 →)						
1.2		Bosch	**16445**	23052 - 16,0 / 17,0	**17212**	ØA 240 / D 10
		Lucas	**16512**	23417 - 15,2	**17212**	ØA 240 / D 10
1.4		Bosch	**16445**	23052 - 16,0 / 17,0	**17212**	ØA 240 / D 10
		Lucas	**16512**	23417 - 15,2	**17212**	ØA 240 / D 10
1.6		Bosch	**16445**	23052 - 16,0 / 17,0	**17212**	ØA 240 / D 10
		Lucas	**16512**	23417 - 15,2	**17212**	ØA 240 / D 10
1.7 TD / DTI		Bosch	**16445**	23052 - 16,0 / 17,0	**17212**	ØA 240 / D 10
		Lucas	**16512**	23417 - 15,2	**17212**	ØA 240 / D 10
1.8	**(ex.)** ABS	Bosch	**16445**	23052 - 16,0 / 17,0	**17212**	ØA 240 / D 10
	(ex.) ABS	Lucas	**16512**	23417 - 15,2	**17212**	ØA 240 / D 10
	(ex.) ABS	Bosch	**16445**	21899 - 14,4	**17212**	ØA 240 / D 10
	(ex.) ABS	Lucas	**16512**	23417 - 15,2	**17212**	ØA 240 / D 10
	ABS	Bosch	**16445**	23052 - 16,0 / 17,0	**17213**	ØA 264 / D 10
	ABS	Lucas	**16512**	23417 - 15,2	**17213**	ØA 264 / D 10
2.0		Bosch	**16445**	23052 - 16,0 / 17,0	**17213**	ØA 264 / D 10
		Lucas	**16512**	23417 - 15,2	**17213**	ØA 264 / D 10
2.0 DI / DTI	**(ex.)** ABS	Bosch	**16445**	23052 - 16,0 / 17,0	**17212**	ØA 240 / D 10
	(ex.) ABS	Lucas	**16512**	23417 - 15,2	**17212**	ØA 240 / D 10
	(ex.) ABS	Bosch	**16445**	21899 - 14,4	**17212**	ØA 240 / D 10
	(ex.) ABS	Lucas	**16512**	23417 - 15,2	**17212**	ØA 240 / D 10
	ABS	Bosch	**16445**	23052 - 16,0 / 17,0	**17213**	ØA 264 / D 10
	ABS	Lucas	**16512**	23417 - 15,2	**17213**	ØA 264 / D 10
2.2 / TD		Bosch	**16445**	23052 - 16,0 / 17,0	**17213**	ØA 264 / D 10
		Lucas	**16512**	23417 - 15,2	**17213**	ØA 264 / D 10
Astra MK V (2004 →)						
alle / all	4 - loch / hole		**16512**	23417 - 15,2	**17212**	ØA 240 / D 10
	5 - loch / hole		**16512**	23417 - 15,2	**17213**	ØA 264 / D 10

Vauxhall

		B S	WVA - No.		
Calibra (1989 → 1997)					
2.0 (**ex.** 2.0 Turbo)			**16135**	21140 - 15,5	**10749**	ØA 270 / D 10
2.0 Turbo			**16135**	21140 - 15,5	-	-
2.5	**(ch.)** → T 10000582 / T 90000000		**16135**	21140 - 15,5	-	-
	(ch.) T 10000583 / T 90000001 →		**16155**	21050 - 15,5	-	-
Cavalier (1989 → 1995)						
2.0 (**ex.** 2.0 16V / 2.0 Turbo / 4x4)	**(1)**		**16135**	21140 - 15,5	**04525**	ØA 261 / D 10
	(2)		**16135**	21140 - 15,5	**06260**	ØA 260 / D 10
2.0 16V (100 kW)			**16135**	21140 - 15,5	**06260**	ØA 260 / D 10
2.0 16V (110 / 115 kW)	**(1)**		**16135**	21140 - 15,5	**10749**	ØA 270 / D 10
	(2)		**16135**	21140 - 15,5	**06260**	ØA 260 / D 10
2.0 Turbo			**16135**	21140 - 15,5	-	-
2.0 4x4			**16135**	21140 - 15,5	**10749**	ØA 270 / D 10
2.5			**16135**	21140 - 15,5	-	-
Carlton (1987 → 1993)						
alle / all (**ex.** Lotus	**(ch.)** → K 1000098		-	-	**04850**	ØA 270 / D 10
	(ch.) K 1000099 →		**16155**	21050 - 15,5	**04850**	ØA 270 / D 10
Corsa C (2001 → 2006)						
alle / all	4-loch / hole **(ex.)** Combo		-	-	**23553**	ØA 240 / D 10
	5-loch / hole Combo	Lucas	**16512**	23417 - 15,2	**17213**	ØA 264 / D 10

(1) **Beachten Sie bitte die Abmessung der Bremsscheibe !**
Please pay attention to the dimension of the brake disk !
Respecter les dimensions de disc de frein !
Tenga en cuenta las medidas del disco de freno !
Fate attenzione alla misura del disco freno !

Die von uns gelieferten Produkte sind ausschließlich dem bestimmungsgemäßen Gebrauch zuzuführen. / The products delivered by us are to be put exclusively to the intended use.

		B S		WVA - No.		
Frontera (1992 → 1998)						
alle / all	**(ch.)** SV720103 →		-	-	**23561**	ØA 313 / D 18
Frontera MK II (1999 → 2004)						
alle / all			-	-	**23561**	ØA 313 / D 18
Meriva (2003 →)						
1.4	**(mot.)** Z1.4XEP	Lucas	**16512**	23417 - 15,2	**17212**	ØA 240 / D 10
1.6	**(mot.)** Z1.6SE	Lucas	**16512**	23417 - 15,2	**17212**	ØA 240 / D 10
1.6	**(mot.)** Z1.6XE	Lucas	**16512**	23417 - 15,2	-	-
1.7 TD	**(mot.)** Z1.7DTH		-	-	**17213**	ØA 264 / D 10
1.7 TD	**(mot.)** Y1.7DT/Y1.7 DTL	Lucas	**16512**	23417 - 15,2	-	-
1.8	**(mot.)** Z1.8XE	Lucas	**16512**	23417 - 15,2	-	-
5-loch / hole			-	-	**17213**	ØA 264 / D 10
Movano (1999 →)						
alle / all			**16493**	23669 - 16,8	**24491**	ØA 305 / D 12
Omega B (1994 → 2003)						
alle / all	**(ch.)** → Y 19999999		**16133**	21050 - 17,5	**02552**	ØA 285 / D 12
	(ch.) 1 10000001 →		**16133**	21050 - 17,5	-	-
Senator MK II (1988 → 1994)						
alle / all			**16155**	21050 - 15,5	**04850**	ØA 270 / D 10

Vauxhall

	B S	WVA - No.		
Signum (2003 →)				
alle / all **(mot.)** Z2.0NET/Y3.0DT/Z3.2SE	**16428** **16428**	23482 - 16,0 23482 - 16,0	**23562** **23545**	ØA 278 / D 12 ØA 261 / D 10
Tigra B (2004 →)				
alle / all	-	-	**23553**	ØA 240 / D 10
Vectra (1996 → 2002)				
alle / all 4-loch / hole	**16155**	21050 - 15,5	**02553**	ØA 270 / D 10
1.6	**16155**	21050 - 15,5	**23544**	ØA 286 / D 10
1.7 TD	**16155**	21050 - 15,5	**23544**	ØA 286 / D 10
1.8				
(mot.) X1.8XE/XE1/Z1.8X **(3)**	**16155**	21050 - 15,5	**23544**	ØA 286 / D 10
(mot.) Z1.8XEL	**16155**	21050 - 15,5	**23544**	ØA 286 / D 10
2.0 **(mot.)** 2.0NEJ/X2.0DTH/Y2.0DTH **(3)**	**16155**	21050 - 15,5	**23544**	ØA 286 / D 10
(mot.) C2.0XEV/C2.0SEL	**16155**	21050 - 15,5	**23544**	ØA 286 / D 10
2.2 **(mot.)** C2.2SEL/Z2.2SE **(3)**	-	-	**23544**	ØA 286 / D 10
(mot.) Y2.2DTR	-	-	**23544**	ØA 286 / D 10
2.5	-	-	**23544**	ØA 286 / D 10
2.6 **(mot.)** Y2.6SE **(3)**	-	-	**23544**	ØA 286 / D 10

(1) **(ch.)** N V999999 →
(ch.) N 1999999 →
(ch.) N 5999999 →

(2) **(ch.)** P 7500001 →
(ch.) P 5000001 →
(ch.) P 1000001 →

(3) **(ch.)** X 1000001 / X 7000001 →

Vectra C (2002 →)				
alle / all	**16428** **16428**	23482 - 16,0 23482 - 16,0	**23545** **23562**	ØA 292 / D 20 ØA 272 / D 12

Die von uns gelieferten Produkte sind ausschließlich dem bestimmungsgemäßen Gebrauch zuzuführen. / The products delivered by us are to be put exclusively to the intended use.

		B S		WVA - No.		
Vivaro (2001 →)						
alle / all			**16472**	23980 - 17,0	-	-
Zafira (1998 → 2005)						
alle / all		Bosch Lucas	**16445** **16512**	23052 - 16,0 / 17,0 23417 - 15,2	**17213** **17213**	ØA 264 / D 10 ØA 264 / D 10
Zafira MK II (2006 →)						
alle / all	**(ex.)** Z16YNG / Z20LEH **(mot.)** Z16YNG / Z20LEH		**16512** **16512**	23417 - 15,2 23417 - 15,2	**17213** -	ØA 264 / D 10 -

VOLKSWAGEN

		B S		WVA - No.		
Bora (1999 → 2005)						
alle / all			**16344** **16406**	20961 - 17,0 20168 - 17,0	**18488** **23560**	ØA 232 / D 9 ØA 256 / D 22
Bora 4motion (1999 → 2005)						
alle / all	(PR- 1KE)		**16344** **16404** -	20961 - 17,0 - -	- **23560** **26170**	- ØA 256 / D 22 ØA 232 / D 9
Caddy (2004 →)						
alle / all			-	-	**23572**	ØA 260 / D 12
Corrado (1989 → 1995)						
1.8 16V			**16148**	20960 - 15,0	**09074**	ØA 226 / D 10
1.8 G60	**(ch.)** → 50-P-009 000 **(ch.)** 50-P-009 001 →		**16148** **16052**	20960 - 15,0 20960 - 17,0	**09074** **09074**	ØA 226 / D 10 ØA 226 / D 10
2.0			**16148**	20960 - 15,0	**09074**	ØA 226 / D 10
2.0 16V			**16148**	20960 - 15,0	**09074**	ØA 226 / D 10
2.9 VR6	**(ch.)** → 50-P-009 000 **(ch.)** 50-P-009 001 →		**16148** **16052**	20960 - 15,0 20960 - 17,0	**11394** **11394**	ØA 226 / D 10 ØA 226 / D 10
Golf 2 (1984 → 1992)						
alle / all (**ex.** 1.8 16V / G60)			**16146**	20961 - 15,0	**09074**	ØA 226 / D 10
1.8 16V / G60			**16148**	20960 - 15,0	**09074**	ØA 226 / D 10
Golf 2 Syncro (1986 → 1992)						
alle / all			**16148**	20960 - 15,0	**02122**	ØA 239 / D 10

Die von uns gelieferten Produkte sind ausschließlich dem bestimmungsgemäßen Gebrauch zuzuführen. / The products delivered by us are to be put exclusively to the intended use.

			B S	WVA - No.		
Golf 3 Limousine (1992 → 1998)						
1.6 / 1.6 GT (74 kW)	**(ch.)** → 1H-S-700000		**16052**	20960 - 17,0	**09074**	ØA 226 / D 10
	(ch.) 1H-T-000001 →	**(ex.)** ABS	**16146**	20961 - 15,0	**09074**	ØA 226 / D 10
	(ch.) 1H-T-000001 →	ABS	**16052**	20960 - 17,0	**09074**	ØA 226 / D 10
1.8 GT	**(ch.)** → 1H-S-700000	**(1)**	**16148**	20960 - 15,0	**09074**	ØA 226 / D 10
	(ch.) → 1H-S-700000	**(2)**	**16146**	20961 - 15,0	**09074**	ØA 226 / D 10
	(ch.) 1H-T-000001 →	**(ex.)** ABS	**16146**	20961 - 15,0	**09074**	ØA 226 / D 10
	(ch.) 1H-T-000001 →	ABS	**16052**	20960 - 17,0	**09074**	ØA 226 / D 10
1.9 TDI (81 kW **/ ex.** 1.9 TDI GT)		**(ex.)** ABS	**16146**	20961 - 15,0	**09074**	ØA 226 / D 10
		ABS	**16052**	20960 - 17,0	**09074**	ØA 226 / D 10
1.9 TDI GT			**16052**	20960 - 17,0	**11394**	ØA 226 / D 10
2.0 (**mot.** 2E, ADY) (**ex.** 2.0 16V / GTI)		**(1)**	**16148**	20960 - 15,0	**09074**	ØA 226 / D 10
		(2)	**16146**	20961 - 15,0	**09074**	ØA 226 / D 10
2.0 (**mot.** AEP, AGG) (**ex.** 2.0 16V/GTI)	**(ch.)** → 1H-S-700000		**16052**	20960 - 17,0	**09074**	ØA 226 / D 10
	(ch.) 1H-T-000001 →	**(ex.)** ABS	**16146**	20961 - 15,0	**09074**	ØA 226 / D 10
	(ch.) 1H-T-000001 →	ABS	**16052**	20960 - 17,0	**09074**	ØA 226 / D 10
2.0 16V		**(1)**	**16148**	20960 - 15,0	**11394**	ØA 226 / D 10
		(2)	**16052**	20960 - 17,0	**11394**	ØA 226 / D 10
2.0 GTI		**(1)**	**16148**	20960 - 15,0	**11394**	ØA 226 / D 10
		(2)	**16052**	20960 - 17,0	**11394**	ØA 226 / D 10
2.8 VR6		**(1)**	**16148**	20960 - 15,0	**11394**	ØA 226 / D 10
		(2)	**16052**	20960 - 17,0	**11394**	ØA 226 / D 10

(1) **(ch.)** → 1H-PW-240000
(ch.) → 1H-PB-030000

(2) **(ch.)** 1H-PW-240001 →
(ch.) 1H-TB-030001 →

Golf 3 Cabrio (1992 →)						
alle / all	**(ch.)** → 1E-X-016000		**16146**	20961 - 15,0	**09074**	ØA 226 / D 10
	(ch.) 1E-X-016001 →	**(ex.)** ABS	-	-	**09074**	ØA 226 / D 10
	(ch.) 1E-X-016001 →	ABS	**16346**	20960 - 17,0	**09074**	ØA 226 / D 10
Golf 3 Syncro (1992 → 1998)						
alle / all			**16052**	20960 - 17,0	-	-

VOLKSWAGEN

		B S		WVA - No.		
Golf 4 (1998 → 2006)						
alle / all			**16344** **16406**	20961 - 17,0 20168 - 17,0	**18488** -	ØA 232 / D 9 -
Golf 4 4motion (1998 → 2004)						
alle / all	(PR- 1KE)		**16344** **16404** **16344**	20960 - 17,0 20960 - 17,2 20960 - 17,0	- - **26170**	- - ØA 232 / D 9
Golf 5 (2004 →)						
alle / all	(PR- 1KQ/1KD) (PR- 1KZ/1KY) (PR- 1KF)		**16488** **16476** -	20961 - 17,4 23914 - 17,0 -	**23240** **24382** **23572**	ØA 256 / D 10 ØA 286 / D 12 ØA 260 / D 12
4motion	(PR- 2EL)		-	-	**24386**	ØA 310 / D 22
Golf Plus (2005 →)						
alle / all	(PR - 1KD)	Lucas	**16488** **16488**	20960 - 17,0 20960 - 17,0	**23240** **23572**	ØA 255 / D 10 ØA 260 / D 12
Jetta 2 (1984 → 1992)						
alle / all (**ex.** 1.8 16V)			**16146**	20961 - 15,0	**09074**	ØA 226 / D 10
1.8 16V			**16148**	20960 - 15,0	**09074**	ØA 226 / D 10
Jetta 3 (2005 →)						
alle / all	(PR- 1KJ)		-	-	**24382**	ØA 286 / D 12

Die von uns gelieferten Produkte sind ausschließlich dem bestimmungsgemäßen Gebrauch zuzuführen. / The products delivered by us are to be put exclusively to the intended use.

LT
(1997 →)

			B S		WVA - No.	
LT 28			**16162**	21621 - 17,0	**09102**	ØA 258 / D 12
LT 35	**(ch.)** → 2D-XH-002119		**16160**	21592 - 18,5	**09101**	ØA 272 / D 16
	(ch.) 2D-XH-002120 → 2D-2-00800		-	-	**09101**	ØA 272 / D 16
LT 46	**(ch.)** → 2D-2H-005 686		**16164**	29076 - 20,0	**10639**	ØA 285 / D 22
	(ch.) → 2D-3H-003 239		**16164**	29076 - 20,0	**09102**	Ø A 258 / D 12

Lupo
(1999 →)

alle / all			**16344**	20961 - 17,0	**22876**	ØA 239 / D 9

New Beetle
(1998 →)

alle / all			**16344**	20961 - 17,0	**18488**	ØA 232 / D 9
	(ch.) → 9C-1-699 000		**16404**	98200 - 17,0	**23560**	ØA 256 / D 22
	(ch.) 9C-2-600 001 →		**16406**	20168 - 17,0	**23560**	ØA 256 / D 22
	(ch.) → 1C-1-499 000		**16404**	98200 - 17,0	**23560**	ØA 256 / D 22
	(ch.) 1C-2-400 001 →		**16406**	20168 - 17,0	**23560**	ØA 256 / D 22

New Beetle Cabrio
(2003 →)

Eine Erklärung der PR-Nr. finden Sie auf Seite 001 !
Please refer to page 001 for an explanation of the PR-no.
Vous trouverez une explication du n° PR à la page 001.
Una explicación del número de PR encontrará en la página 001.
Per delucidazioni sul numero PR consultare pag. 001.

alle / all			**16344**	20961 - 17,0	**18488**	ØA 239 / D 9

Passat 2
(1981 → 1988)

alle / all			**16148**	20960 - 15,0	**09074**	ØA 226 / D 10

Passat 2 Syncro
(1985 → 1988)

alle / all			**16148**	20960 - 15,0	**02122**	ØA 239 / D 10

VOLKSWAGEN

		B S		WVA - No.	
Passat 3 (1988 → 1997)					
alle / all (**ex.** 2.0 16V / 2.8 VR6)	**(ch.)** → 31-P-080 000		**16148**	20960 - 15,0	**09074**	ØA 226 / D 10
	(ch.) 31-P-080 001 →		**16052**	20960 - 17,0	**09074**	ØA 226 / D 10
2.0 16V	**(ch.)** → 31-P-080 000		**16148**	20960 - 15,0	**11394**	ØA 226 / D 10
	(ch.) 31-P-080 001 →		**16052**	20960 - 17,0	**11394**	ØA 226 / D 10
2.8 VR6	**(ch.)** → 31-P-080 000		**16148**	20960 - 15,0	**11394**	ØA 226 / D 10
	(ch.) 31-P-080 001 →		**16052**	20960 - 17,0	**11394**	ØA 226 / D 10
Passat 3 Syncro (1990 → 1997)					
alle / all (**ex.** 2.9 VR6)	**(ch.)** → 31-P-080 000		**16148**	20960 - 15,0	**02122**	ØA 239 / D 10
	(ch.) 31-P-080 001 →		**16052**	20960 - 17,0	**02122**	ØA 239 / D 10
2.9 VR6	**(ch.)** → 31-P-080 000		**16148**	20960 - 15,0	-	-
	(ch.) 31-P-080 001 →		**16052**	20960 - 17,0	-	-
Passat 4 (1997 → 2001)					
alle / all		Lucas	**16342**	20961 - 17,0	**09075**	ØA 245 / D 10
Passat 4 4motion (1997 → 2001)					
alle / all		Lucas	**16342**	20961 - 17,0	**11398**	ØA 245 / D 10
Passat 4 (2001 → 2006)					
alle / all		Lucas	**16342**	20961 - 17,0	**09075**	ØA 245 / D 10
Passat 4 4motion (2001 → 2006)					
alle / all	(PR - 1KD)	Lucas	**16342**	20961 - 17,0	**11398**	ØA 245 / D 10
	(PR - 1KE)		**16344**	20961 - 17,0	-	-
	(PR - 1KW)	Lucas	**16342**	20961 - 17,0	-	-

Eine Erklärung der PR-Nr. finden Sie auf Seite 001 !
Please refer to page 001 for an explanation of the PR-no.
Vous trouverez une explication du n° PR à la page 001.
Una explicación del número de PR encontrará en la página 001.
Per delucidazioni sul numero PR consultare pag. 001.

Die von uns gelieferten Produkte sind ausschließlich dem bestimmungsgemäßen Gebrauch zuzuführen. / The products delivered by us are to be put exclusively to the intended use.

Eine Erklärung der PR-Nr. finden Sie auf Seite 001 !
Please refer to page 001 for an explanation of the PR-no.
Vous trouverez une explication du n° PR à la page 001.
Una explicación del número de PR encontrará en la página 001.
Per delucidazioni sul numero PR consultare pag. 001.

Passat 5 / Variant / 4motion
(2006 →)

		B S	WVA - No.		
alle / all (PR- 1KU)		Lucas	**16540**	23914 - 17,0	**24382**	ØA 286 / D 12
4motion/variant (PR- 2EA)			-	-	**24386**	ØA 310 / D 22

Phaeton
(2002 → 2003)

alle / all **(ch.)** → 3D-3-004275 (PR - 1KD)		-	-	**22878**	ØA 280 / D 22

Polo 3 (6N)
(1995 → 2002)

alle / all **(ch.)** → 6N-Y-500000		**16052**	20960 - 17,0	**18841**	ØA 239 / D 10
(ch.) 6N-Y-500001 →		**16344**	20961 - 17,0	**22876**	ØA 232 / D 9

Polo Classic
(1996 → 2002)

alle / all **(ch.)** → 6K-X-650000 **(ex.)** ABS		**16146**	20961 - 15,0	**09074**	ØA 226 / D 10
(ch.) → 6K-X-650000 ABS		**16052**	20960 - 17,0	**09074**	ØA 226 / D 10
(ch.) 6K-Y-000001 →		**16344**	20961 - 17,0	-	-

Polo Variant
(1997 → 2002)

alle / all **(ch.)** → 6K-X-609999 **(ex.)** ABS		**16146**	20961 - 15,0	**09074**	ØA 226 / D 10
(ch.) → 6K-X-609999 ABS		**16052**	20960 - 17,0	**09074**	ØA 226 / D 10
(ch.) 6K-Y-610000 →		**16344**	20961 - 17,0	-	-

Scirocco
(1984 → 1982)

alle / all		**16146**	20961 - 15,0	**09074**	ØA 226 / D 10

Sharan 1 / Sharan 1 Syncro
(1995 → 2000)

alle / all		**16346**	20960 - 17,0	**14162**	ØA 286 / D 10

VOLKSWAGEN

			B S	WVA - No.		
Sharan 2 (2001 →)						
alle / all	**(mot.)** AJH	**(ch.)** → 7M-1-070000		**16394**	23554 - 17,0	**14162**	ØA 286 / D 10
		(ch.) 7M-2-000001 →		**16408**	23446 - 16,2	-	-
	(mot.) AYL			-	-	**23564**	ØA 294 / D 13,5
1.9 TDI				**16394**	23554 - 17,0	**14162**	ØA 286 / D 10
2.0				**16394**	23554 - 17,0	**14162**	ØA 286 / D 10
2.8 V6				**16408**	23446 - 16,2	**23564**	ØA 294 / D 13,5
Sharan 2 4motion (2001 →)							
alle / all				**16408**	23446 - 16,2	**23564**	ØA 294 / D 13,5
Touareg (2003 →)							
alle / all				**16461**	23694 - 16,7	-	-
Touran (2003 →)							
alle / all		(PR- 1KJ) 06 →		-	-	**23572**	ØA 260 / D 12
				-	-	**24382**	ØA 286 / D 12
Transporter T4 / T4 Syncro (1992 → 2005)							
alle / all	15“	**(ch.)** → 70-X-250000		**16382**	23224 - 16,2	**18490**	ØA 280 / D 12
	15“	**(ch.)** 70-Y-000001 →		**16412**	23244 - 16,8	**18490**	ØA 280 / D 12
	16“			**16408**	23446 - 16,2	-	-

Die von uns gelieferten Produkte sind ausschließlich dem bestimmungsgemäßen Gebrauch zuzuführen. / The products delivered by us are to be put exclusively to the intended use.

			B S	WVA - No.		
Vento (1992 → 1999)						
1.6 / 1.6 GT (74 kW)	**(ch.)** → 1H-S-700000 **(ch.)** 1H-T-000001 →		**16146** **16052**	20961 - 15,0 20960 - 17,0	**09074** **09074**	ØA 226 / D 10 ØA 226 / D 10
1.8 GT	**(ch.)** → 1H-S-700000 **(ch.)** → 1H-S-700000	**(1)** **(2)**	**16148** **16146**	20960 - 15,0 20961 - 15,0	**09074** **09074**	ØA 226 / D 10 ØA 226 / D 10
	(ch.) 1H-T-000001 →		**16052**	20960 - 17,0	**09074**	ØA 226 / D 10
1.9 GT TDI			**16146**	20961 - 15,0	**09074**	ØA 226 / D 10
2.0 (**ex.** 2.0 GT)	**(ch.)** → 1H-S-700000 **(ch.)** → 1H-S-700000 **(ch.)** 1H-T-000001 →	**(1)** **(2)**	**16148** **16146** **16052**	20960 - 15,0 20961 - 15,0 20960 - 17,0	**09074** **09074** **09074**	ØA 226 / D 10 ØA 226 / D 10 ØA 226 / D 10
2.0 GT (**mot**. 2E)		**(1)** **(2)**	**16148** **16052**	20960 - 15,0 20960 - 17,0	**11394** **11394**	ØA 226 / D 10 ØA 226 / D 10
2.0 GT (**mot**. ADY / AGG)			**16052**	20960 - 17,0	**11394**	ØA 226 / D 10
2.8 VR6		**(1)** **(2)**	**16148** **16052**	20960 - 15,0 20960 - 17,0	**11394** **11394**	ØA 226 / D 10 ØA 226 / D 10

(1) **(ch.)** → 1H-PW-240000
(ch.) → 1H-PB-030000

(2) **(ch.)** 1H-PW-240001 →
(ch.) 1H-TB-030001 →

VOLVO

			B S		WVA - No.		
240 → 260 (1974 → 1993)							
alle / all			ATE	**16230**	20755 - 14,5	**11449**	ØA 281 / D 9,6
			Girling	**16205**	20088 - 12,2	**11449**	ØA 281 / D 9,6
440 → 460 (1988 → 1996)							
alle / all	**(ex.)** ABS	**(1)**		**16186**	20675 - 14,7	-	-
	(ex.) ABS	**(2)**		**16186**	20675 - 14,7	**11448**	ØA 287 / D 22
	ABS			**16186**	20675 - 14,7	-	-
480 (1988 → 1996)							
alle / all	**(ex.)** ABS	**(1)**		**16186**	20675 - 14,7	-	-
	(ex.) ABS	**(2)**		**16186**	20675 - 14,7	**11448**	ØA 287 / D 22
	ABS			**16186**	20675 - 14,7	-	-
740 → 760 (1985 → 1992)							
alle / all		**(3)**		**16231**	20755 - 14,5	**11449**	ØA 281 / D 9,6
		(4)		-	-	**11446**	ØA 265 / D 10
850 / 850 AWD (1991 → 1996)							
alle / all	91 → 93	4-loch / hole		**16230**	20755 - 14,5	**11452**	ØA 295 / D 9,6
	94 → 96	5-loch / hole		**16230**	20755 - 14,5	**11455**	ØA 295 / D 9,6

(1) **Bremsscheibe ohne Radnabe**
brake disc without wheel hub
disque de frein sans moyeu de roue
disco de freno sin cubo de rueda
disco freno senza mozzo portaruota

(2) **Bremsscheibe mit Radnabe**
brake disc with wheel hub
disque de frein avec moyeu de roue
disco de freno con cubo de rueda
disco freno con mozzo portaruota

(3) **Starrachse**
rigid axle
essieu rigide
eje rígido
assale rigido

(4) **Multi-Link Achse**
multi-link axle
essieu multi-link
eje multi-link
assale multi-link

Die von uns gelieferten Produkte sind ausschließlich dem bestimmungsgemäßen Gebrauch zuzuführen. / The products delivered by us are to be put exclusively to the intended use.

			B S		WVA - No.		
940 → 960 (1991 → 1998)							
alle / all	**(1)**			**16231**	20755 - 14,5	**11449**	ØA 281 / D 9,6
	(2)	→ 94		-	21385 - 13,2	**11446**	ØA 265 / D 10
	(2)	95 →		-	-	-	-
C 30 (2006 →)							
alle / all				**16428**	23483 - 16,6	**24620**	ØA 280 / D 11
C 70 I (1997 → 2006)							
alle / all				**16230**	20755 - 14,5	**11455**	ØA 295 / D 10
S 40 I (1995 → 2004)							
alle / all				**16207**	21861 - 16,7	**14925**	ØA 260 / D 10
S 40 II (2004 →)							
alle / all				**16428**	23483 - 16,6	**24620**	ØA 280 / D 11
S 60 (2000 →)							
alle / all				**16360**	23076 - 17,0	**18051**	ØA 288 / D 12

(1) **Bremsscheibe ohne Radnabe**
brake disc without wheel hub
disque de frein sans moyeu de roue
disco de freno sin cubo de rueda
disco freno senza mozzo portaruota

(3) **Starrachse**
rigid axle
essieu rigide
eje rígido
assale rigido

passend für / to fit

VOLVO

		B S		WVA - No.		
S 70 (1997 → 2000)						
alle / all			**16230**	20755 - 14,5	**11455**	ØA 295 / D 9,6
S 80 (1998 → 2006)						
alle / all			**16360**	23076 - 17,0	**18051**	ØA 288 / D 12
V 40 (1995 → 2004)						
alle / all			**16360**	23076 - 17,0	**14925**	ØA 280 / D 10
V 50 (2004 →)						
alle / all			**16428**	23483 - 16,6	**24620**	ØA 280 / D 11
V 70 I (1997 → 2000)						
alle / all	→ 02/00		**16230**	20755 - 14,5	**11455**	ØA 295 / D 9,6
V 70 II / XC 70 II (2000 →)						
alle / all	03/00 →		**16360**	23076 - 17,0	**18051**	ØA 288 / D 12
XC 90 (2002 →)						
alle / all			**16508**	-	-	-

Die von uns gelieferten Produkte sind ausschließlich dem bestimmungsgemäßen Gebrauch zuzuführen. / The products delivered by us are to be put exclusively to the intended use.

passend für / to fit

AUDI

A2 (8Z)
(2000 → 2005)

alle / all **(ex.) (mot.)** ANY	links/left	**23814**	**23806**
	rechts/right	**23816**	**23804**

A3/ quattro (8L1)
(1996 → 2003)

alle / all **(ex.)** quattro	links/left	**21582**	**22510**
	rechts/right	**21584**	**22510**
quattro	links/left	**21582**	**23498**
	rechts/right	**21584**	**23498**

A3/ sportback/ quattro (8P1/8PA)
(2003 →)

alle / all	links/left	**23824**	**23810**
	rechts/right	**23822**	**23808**

A4/ avant/quattro (8DC/ 8D2/ 8D5)
(1995 → 2004)

alle / all	**(ch.)** → 8E-3-500000	**23820**	**-**
alle / all 1)	**(ch.)** 8D-X-200001 →	**21790**	**-**
	(ch.) 8D-X-200001 →	**23730**	**-**
(ex.) quattro		**-**	**23496**
RS 4 avant quattro	01 → 02	**23730**	**-**

1) Fahrzeuge mit Verschleissanzeiger/ for vehicles with wear indicator/ pour véhicules avec témoin d'usure/ para vehiculos con sensor de abrasión/ per automezzi con segnalatore d'usura

febi 21582
Ref. No. 1J0 927 803

febi 21584
Ref. No. 1J0 927 804

febi 21790
Ref. No. 8D0 927 803 D

febi 22510
Ref. No. 1J0 927 807 B

febi 23496
Ref. No. 8D0 927 807 C

febi 23498
Ref. No. 1J0 927 807 D

febi 23730
Ref. No. 4B0 927 803 B

febi 23804
Ref. No. 6Q0 927 808 B

febi 23806
Ref. No. 6Q0 927 807 B

febi 23808
Ref. No. 1K0 927 808

febi 23810
Ref. No. 1K0 927 807

febi 23814
Ref. No. 6Q0 927 803 B

febi 23816
Ref. No. 6Q0 927 804 B

febi 23820
Ref. No. 8E0 927 803 A

febi 23822
Ref. No. 7H0 927 804

febi 23824
Ref. No. 7H0 927 803

passend für / to fit

AUDI

A4 cabrio (8H7)
(2002 →)

alle / all **(ex.)** S4/ RS4		**(ch.)** → 8E-3-050000	**23820**	-
S4		**(ch.)** 8H-4-000-001→	**24510**	-
RS4			**24510**	-

A4/ avant/ quattro (8E)
(2001 →)

alle / all **(ex.)** RS4	**(ch.)** 8E-4-000001→	04 →	**24510**	-
RS4		06 →	**24510**	-

A6/ avant/ quattro (4B/ C)
(1998 → 2005)

alle / all	**2)**		→ 01	**23730**	-
	1)	**(ch.)** → 4B-2-031500	02 →	**23730**	-
alle / all	**1,3)**	**(ch.)** → 4B-X-060000		**23508**	-
alle / all (PR-8Q3)	**4)**	links/left **(ch.)** 4B-X-075001 →		-	**23812**
		rechts/right		-	**23818**
alle / all **(ex.)** quattro	**1)**	**(ch.)** 4B-X-600001 →	→ 01	**23494**	-
alle / all	**5)**	(PR-8Q0/ -8Q1)		-	**23818**

1) 4-6 Zylinder/ cylinder/ Cylindre/ Cilindro/ cilindro
2) 8 Zylinder/ cylinder/ Cylindre/ Cilindro/ cilindro
3) Fahrzeuge mit Verschleisanzeiger/ for vehicles with wear indicator/ pour véhicules avec témoin d'usure/ para vehiculos con sensor de abrasión/ per automezzi con segnalatore d'usura
4) mit Leuchtweitenregulierung/ headlight levelling device/ réglage de luminance/ regulación del alcance de los faros/ regolazione profondità di illuminazione
5) (ex.) Leuchtweitenregulierung/ **(ex.)** headlight levelling device/ **(ex.)** réglage de luminance/ **(ex.)** regulación del alcance de los faros/ **(ex.)** regolazione profondità di illuminazione

febi 23494
Ref. No. 4B0 927 803 C

febi 23508
Ref. No. 4B0 927 803

febi 23730
Ref. No. 4B0 927 803 B

febi 23812
Ref. No. 4B0 927 807 L

febi 23818
Ref. No. 4B0 927 807

febi 23820
Ref. No. 8E0 927 803 A

febi 24510
Ref. No. 8E0 927 803 B

Die von uns gelieferten Produkte sind ausschließlich dem bestimmungsgemäßen Gebrauch zuzuführen. / The products delivered by us are to be put exclusively to the intended use.

passend für / to fit

AUDI

TT/ quattro/ roadster
(1998 → 2006)

alle / all **(ex.)** quattro	links/left	**21582**	**22510**
	rechts/right	**21584**	**22510**
quattro	links/left	**21582**	**23498**
	rechts/right	**21584**	**23498**

TT/ coupé/ roadster
(2007 →)

alle / all	links/left	**-**	**-**
	rechts/right	**-**	**23808**

passend für / to fit

BMW

3´er (E36)
(1990 → 2000)

alle / all	**(ex.)** Compact	**23399**	**24125**
	Compact	**23399**	**-**

3´er (E46)
(1999 → 2005)

alle / all	**(ex.)** Sport	→ 09/01	**24130**	**-**
	(ex.) Compact / DSC	→ 09/01	**24130**	**24129**
	links/left **(ex.)** DSC	09/01 →	**24609**	**24611**
	rechts/right **(ex.)** DSC	09/01 →	**24610**	**24611**
	links/left DSC	00 → 03	**24609**	**24611**
	rechts/right DSC	00 → 03	**24610**	**24611**

febi 21582
Ref. No. 1J0 927 803

febi 21584
Ref. No. 1J0 927 804

febi 22510
Ref. No. 1J0 927 807 B

febi 23399
Ref. No. 34 52 1 163 027

febi 23498
Ref. No. 1J0 927 807 D

febi 23808
Ref. No. 1K0 927 808

febi 24125
Ref. No. 34 52 1 182 067

febi 24129
Ref. No. 34 52 1 164 652

febi 24130
Ref. No. 34 52 1 164 651

febi 24609
Ref. No. 34 52 6 752 681

febi 24610
Ref. No. 34 52 6 752 682

febi 24611
Ref. No. 34 52 6 752 683

passend für / to fit

BMW

5´er (E39)

(1995 → 2004)

520 i **(mot.)** M52	Touring	→ 09/98	**24126**	**24128**
	Touring	09/98 →	**23807**	**24128**
	Limousine	→ 09/98	**24126**	**24127**
	Limousine	09/98 →	**23807**	**23809**
520 i **(mot.)** M54	Touring		**23807**	**24128**
	Limousine		**23807**	**23809**
520 d	Touring		**23807**	**24128**
	Limousine		**23807**	**23809**
523 i	Touring	→ 09/98	**24126**	**24128**
	Touring	09/98 →	**23807**	**24128**
	Limousine	→ 09/98	**24126**	**24127**
	Limousine	09/98 →	**23807**	**23809**
525 i	Touring		**23807**	**24128**
	Limousine		**23807**	**23809**
525 d/td	Touring	→ 09/98	**24126**	**24128**
	Touring	09/98 →	**23807**	**24128**
	Limousine	→ 09/98	**24126**	**24127**
	Limousine	09/98 →	**23807**	**23809**
528 i	Touring	→ 09/98	**24126**	**24128**
	Touring	09/98 →	**23807**	**24128**
	Limousine	→ 09/98	**24126**	**24127**
	Limousine	09/98 →	**23807**	**23809**
530 i	Touring		**23807**	**24128**
	Limousine		**23807**	**23809**
530 d	Touring		**23807**	**24128**
	Limousine		**23807**	**23809**
535 i	Limousine	→ 09/98	**24126**	**24127**
		09/98 →	**23807**	**23809**

febi 23807
Ref. No. 34 52 6 756 375

febi 23809
Ref. No. 34 52 6 756 376

febi 24126
Ref. No. 34 52 1 182 159

febi 24127
Ref. No. 34 52 1 182 160

febi 24128
Ref. No. 34 52 6 756 377

Die von uns gelieferten Produkte sind ausschließlich dem bestimmungsgemäßen Gebrauch zuzuführen. / The products delivered by us are to be put exclusively to the intended use.

passend für / to fit
BMW

5´er (E39)
(1995 → 2004)

	Touring	09/98 →	23807	24128
	Limousine	→ 09/98	24126	24127
	Limousine	09/98 →	23807	23809
M5	Limousine		23807	23809

Z3
(1999 → 2005)

2.0		23399	-
2.2		23399	-
2.8		23399	-
3.0		23399	-
M3 S50/S54		23399	-

Z4 (E85)
(2003 →)

alle / all	links/left	24609	-
	rechts/right	24610	-

passend für / to fit
Ford

Galaxy 95
(1995 → 2006)

alle / all	09/97 → 03/00	24054	24056

passend für / to fit
OPEL

Astra F
(1991 → 1998)

alle / all		24614	-

febi 23399
Ref. No. 34 52 1 163 027

febi 23807
Ref. No. 34 52 6 756 375

febi 23809
Ref. No. 34 52 6 756 376

febi 24054
Ref. No. 1 048 603

febi 24056
Ref. No. 1 048 604

febi 24126
Ref. No. 34 52 1 182 159

febi 24127
Ref. No. 34 52 1 182 160

febi 24128
Ref. No. 34 52 6 756 377

febi 24609
Ref. No. 34 52 6 752 681

febi 24610
Ref. No. 34 52 6 752 682

febi 24614
Ref. No. 90541132

passend für / to fit

OPEL

Corsa B
(1993 → 2000)

alle / all		**26207**	**26209**

Corsa C
(2000 → 2006)

alle / all		**24615**	**-**

Meriva
(2003 →)

alle / all		**24615**	**-**

Tigra A
(1994 → 2000)

alle / all		**26207**	**26209**

Tigra TwinTop
(2004 →)

alle / all		**24615**	**-**

passend für / to fit

SEAT

Alhambra/ 4x4 (7V)
(1996 →)

alle / all		**24054**	**24056**

Altea (5P1)
(2004 →)

alle / all	links/left	**23824**	**23810**
	rechts/right	**23822**	**23808**

Arosa (6H)
(1997 → 2004)

alle / all	links/left	**21582**	
	rechts/right	**21584**	

febi 21582
Ref. No. 1J0 927 803

febi 21584
Ref. No. 1J0 927 804

febi 23808
Ref. No. 1K0 927 808

febi 23810
Ref. No. 1K0 927 807

febi 23822
Ref. No. 7H0 927 804

febi 23824
Ref. No. 7H0 927 803

febi 24054
Ref. No. 90541132

febi 24056
Ref. No. 7M0 927 807 D

febi 24615
Ref. No. 09115064

febi 26207
Ref. No. 90483637

febi 26209
Ref. No. 90386505

Die von uns gelieferten Produkte sind ausschließlich dem bestimmungsgemäßen Gebrauch zuzuführen. / The products delivered by us are to be put exclusively to the intended use.

passend für / to fit

SEAT

Cordoba/ vario (6K2/ 6K5)
(1993 → 2002)

alle / all	links/left	**21582**	**24058**
	rechts/right	**21584**	**24058**

Cordoba (6L2)
(2002 →)

alle / all	links/left	**23814**	**23806**
	rechts/right	**23816**	**23804**

Ibiza II (6K1)
(1993 → 2002)

alle / all	links/left	**21582**	**24058**
	rechts/right	**21584**	**24058**

Ibiza IV (6L1)
(2002 →)

alle / all	links/left	**23814**	**23806**
	rechts/right	**23816**	**23804**

Inca (6K9)
(1995 → 2003)

alle / all	links/left	**21582**	**-**
	rechts/right	**21584**	**-**

Leon/ 4x4 (1M1)
(1999 → 2005)

alle / all **(ex.)** 4x4	links/left		**21582**	**-**
	rechts/right		**21584**	**-**
	links/left	02 →	**21582**	**23498**
	rechts/right	02 →	**21584**	**23498**
4x4	links/left		**21582**	**-**
	rechts/right		**21584**	**-**

febi 21582
Ref. No. 1J0 927 803

febi 21584
Ref. No. 1J0 927 804

febi 23498
Ref. No. 1J0 927 807 D

febi 23804
Ref. No. 6Q0 927 808 B

febi 23806
Ref. No. 6Q0 927 807 B

febi 23814
Ref. No. 6Q0 927 803 B

febi 23816
Ref. No. 6Q0 927 804 B

febi 24058
Ref. No. 6N0 927 807 A

passend für / to fit

SEAT

Leon (1P1)
(2005 →)

alle / all	links/left	**23824**	**23810**
	rechts/right	**23822**	**23808**

Toledo 1 (1L)
(1991 → 1999)

alle / all	**(ch.)** → 1L-ZD247298	**24598**	**-**
	(ch.) → 1L-ZR054453 links/left	**21582**	**24640**
	(ch.) → 1L-ZR054453 rechts/right	**21584**	**24640**

Toledo 2 (1M2)
(1999 → 2004)

alle / all	links/left	**21582**	**-**
	rechts/right	**21584**	**-**

Toledo 3 (5P2)
(2004 →)

alle / all	links/left	**23824**	**23810**
	rechts/right	**23822**	**23808**

passend für / to fit

SKODA

Fabia (6Y2/ 6Y3/ 6Y5)
(1999 → 2007)

alle / all	links/left	**23814**	**23806**
	rechts/right	**23816**	**23804**

Fabia (5J)
(2007 →)

alle / all	links/left	**23814**	**23806**
	rechts/right	**23816**	**-**

febi 21582
Ref. No. 1J0 927 803

febi 21584
Ref. No. 1J0 927 804

febi 23804
Ref. No. 6Q0 927 808 B

febi 23806
Ref. No. 6Q0 927 807 B

febi 23808
Ref. No. 1K0 927 808

febi 23810
Ref. No. 1K0 927 807

febi 23814
Ref. No. 6Q0 927 803 B

febi 23816
Ref. No. 6Q0 927 804 B

febi 23822
Ref. No. 7H0 927 804

febi 23824
Ref. No. 7H0 927 803

febi 24598
Ref. No. 191 927 807 A

febi 24640
Ref. No. 191 927 807 D

Die von uns gelieferten Produkte sind ausschließlich dem bestimmungsgemäßen Gebrauch zuzuführen. / The products delivered by us are to be put exclusively to the intended use.

passend für / to fit

SKODA

Octavia (1U/ 1Z)
(1997 → 2004)

alle / all **(ex.)** 4x4		**21582**	**22510**
		21584	**22510**
4x4		**21582**	**23498**
		21584	**23498**

Octavia (1Z3/ 1Z5)
(2004 →)

alle / all	links/left **(ex.)** (PR-1ZM/ LP/ ZE/ ZC/ ZF/ LL)	**23824**	**23810**
	rechts/right **(ex.)** (PR-1ZM/ LP/ ZE/ ZC/ ZF/ LL)	**23822**	**23808**
	links/left (PR-1ZM/ LP/ ZE/ ZC/ ZF/ LL)	**23824**	**23824**
	rechts/right (PR-1ZM/ LP/ ZE/ ZC/ ZF/ LL)	**23822**	**23822**
4x4	links/left	**23824**	**23824**
	rechts/right	**23822**	**23822**

PickUp
(1996 → 2001)

alle / all		**-**	**22510**

Roomster (5J)
(2006 →)

alle / all	links/left	**23814**	**-**
	rechts/right	**23816**	**-**

Superb
(2002 →)

alle / all		**21790**	**-**

febi 21582
Ref. No. 1J0 927 803

febi 21584
Ref. No. 1J0 927 804

febi 21790
Ref. No. 8D0 927 803 D

febi 22510
Ref. No. 1J0 927 807 B

febi 23498
Ref. No. 1J0 927 807 D

febi 23808
Ref. No. 1K0 927 808

febi 23810
Ref. No. 1K0 927 807

febi 23814
Ref. No. 6Q0 927 803 B

febi 23816
Ref. No. 6Q0 927 804 B

febi 23822
Ref. No. 7H0 927 804

febi 23824
Ref. No. 7H0 927 803

passend für / to fit

VOLKSWAGEN

Bora/ variant/ 4motion (1J2/ 1J6)
(1998 → 2005)

alle / all **(ex.)** 4motion	links/left	**21582**	**22510**
	rechts/right	**21584**	**22510**
4motion	links/left	**21582**	**23498**
	rechts/right	**21582**	**23498**

Caddy II (9K9)
(1996 → 2003)

alle / all	links/left	**21582**	**-**
	rechts/right	**21584**	**-**

Caddy II Pickup (9U7)
(1997 → 2001)

alle / all		**-**	**22510**

Caddy III (2KB/ 2KA)
(2004 →)

alle / all	links/left	**23824**	**-**
	rechts/right	**23822**	**-**

Corrado (53I)
(1987 → 1995)

alle / all	**(ch.)** → 50-M-035000		**24598**	**-**
	(ch.) 50-R-003691 →	→ 92	**-**	**24642**
alle / all	links/left	92 →	**21582**	**24640**
	rechts/right	92 →	**21584**	**24640**

Eos (1F)
(2007 →)

alle / all		**-**	**23810**

Fox (5Z1)
(2005 →)

alle / all	links/left	**23814**	**23806**
	rechts/right	**23816**	**23804**

febi 21582
Ref. No. 1J0 927 803

febi 21584
Ref. No. 1J0 927 804

febi 22510
Ref. No. 1J0 927 807 B

febi 23498
Ref. No. 1J0 927 807 D

febi 23804
Ref. No. 6Q0 927 808 B

febi 23806
Ref. No. 6Q0 927 807 B

febi 23810
Ref. No. 1K0 927 807

febi 23814
Ref. No. 6Q0 927 803 B

febi 23816
Ref. No. 6Q0 927 804 B

febi 23822
Ref. No. 7H0 927 804

febi 23824
Ref. No. 7H0 927 803

febi 24598
Ref. No. 191 927 807 A

febi 24640
Ref. No. 191 927 807 D

febi 24642
Ref. No. 1H0 927 807 A

Die von uns gelieferten Produkte sind ausschließlich dem bestimmungsgemäßen Gebrauch zuzuführen. / The products delivered by us are to be put exclusively to the intended use.

passend für / to fit

VOLKSWAGEN

febi 21582
Ref. No. 1J0 927 803

febi 21584
Ref. No. 1J0 927 804

febi 21788
Ref. No. 1H0 927 807 D

febi 24598
Ref. No. 191 927 807 A

febi 24640
Ref. No. 191 927 807 D

Golf II (19/ 1G)
(1984 → 1992)

alle / all	**(ch.)** 1G-M-000001 →	**24598**	**24640**

Golf III/ variant/ syncro (1H)
(1991 → 1997)

alle / all **(ex.)** syncro	links/left	**21582**	**-**
	rechts/right	**21584**	**-**
	links/left **(ch.)** 1H-SW385334 → 1H-SP352189 → 1H-SB-088704 →	**21582**	**21788**
	rechts/right **(ch.)** 1H-SW385334 → 1H-SP352189 → 1H-SB-088704 →	**21582**	**21788**
	links/left **(ch.)** 1H-SW385335 → 1H-SP352190 → 1H-SB-088707 →	**21582**	**21788**
	rechts/right **(ch.)** 1H-SW385335 → 1H-SP352190 → 1H-SB-088707 →	**21582**	**21788**
syncro	links/left	**21582**	**-**
	rechts/right	**21584**	**-**

Golf III Cabrio (1E7)
(1994 → 2002)

alle / all	links/left	**21582**	**-**
	rechts/right	**21584**	**-**
	links/left **(ch.)** 1E-S-088707 →	**21582**	**21788**
	rechts/right **(ch.)** 1E-S-088707 →	**21584**	**21788**

passend für / to fit

VOLKSWAGEN

Golf IV/ variant/ 4motion (1J1/ 1J5)
(1997 → 2005)

alle / all **(ex.)** 4motion	links/left	**21582**	**22510**
	rechts/right	**21584**	**22510**
4motion	links/left	**21582**	**23498**
	rechts/right	**21584**	**23498**

Golf V / 4motion (1K1)
(2003 →)

alle / all **(ex.)** 4motion	links/left	**23824**	**23810**
	rechts/right	**23822**	**23808**
4motion		**23824**	**23824**
		23822	**23822**

Golf V Plus (1M1)
(2003 →)

alle / all	links/left	**23824**	**23810**
	rechts/right	**23822**	**23808**

Jetta II (16/ 1G)
(1984 → 1992)

alle / all	**(ch.)** 1G-M-000001 →	**-**	**24640**

Jetta III (1K2)
(2005 →)

alle / all	links/left	**23824**	**23810**
	rechts/right	**23822**	**23808**

Lupo (6X/ 6E)
(1999 → 2005)

alle / all **(ex.)** 3L Tdi	links/left	**21582**	**22510**
	rechts/right	**21584**	**22510**

febi 21582
Ref. No. 1J0 927 803

febi 21584
Ref. No. 1J0 927 804

febi 22510
Ref. No. 1J0 927 807 B

febi 23498
Ref. No. 1J0 927 807 D

febi 23808
Ref. No. 1K0 927 808

febi 23810
Ref. No. 1K0 927 807

febi 23822
Ref. No. 7H0 927 804

febi 23824
Ref. No. 7H0 927 803

febi 24640
Ref. No. 191 927 807 D

Die von uns gelieferten Produkte sind ausschließlich dem bestimmungsgemäßen Gebrauch zuzuführen. / The products delivered by us are to be put exclusively to the intended use.

passend für / to fit

VOLKSWAGEN

New Beetle (9C1/ 1C1)

(1998 →)

alle / all	links/left	→ 01	**21582**	**22510**
	rechts/right	→ 01	**21584**	**22510**
		01 →	**-**	**22510**

New Beetle Cabrio (1Y7)

(2003 →)

alle / all	links/left	**21582**	**-**
	rechts/right	**21584**	**-**

Passat III/ variant/ syncro (3A2/ 3A5)

(1988 → 1997)

alle / all **(ex.)** syncro	links/left	→ 91	**24598**	**-**
	rechts/right	→ 91	**24598**	**-**
	links/left	91 →	**21582**	**24640**
	rechts/right	91 →	**21584**	**24640**
syncro	links/left	→ 91	**24598**	**-**
	rechts/right	→ 91	**24598**	**-**
	links/left	91 →	**21582**	**-**
	rechts/right	91 →	**21584**	**-**

Passat IV/ variant/ 4motion (3B2- 3B6)

(1997 → 2005)

alle / all	**1)**		**21790**	**-**
alle / all	**2)**	01 →	**23730**	**-**

1) Fahrzeuge mit Verschleisanzeiger/ for vehicles with wear indicator/ pour véhicules avec témoin d'usure/ para vehiculos con sensor de abrasión/ per automezzi con segnalatore d'usura
2) Sonderschutzfahrzeuge/ special purpose armored vehicles/ véhicules blindés/ vehículos blindados/ veicolo protezione speciale

Passat V/ variant/ 4 motion (3C2- 3C5)

(2005 →)

alle / all **(ex.)** 4motion	links/left	**23824**	**23810**
	rechts/right	**-**	**23808**
4motion	links/left	**23824**	**23824**
	rechts/right	**23822**	**23822**

febi 21582
Ref. No. 1J0 927 803

febi 21584
Ref. No. 1J0 927 804

febi 21790
Ref. No. 8D0 927 803 D

febi 22510
Ref. No. 1J0 927 807 B

febi 23730
Ref. No. 4B0 927 803 B

febi 23808
Ref. No. 1K0 927 808

febi 23810
Ref. No. 1K0 927 807

febi 23822
Ref. No. 7H0 927 804

febi 23824
Ref. No. 7H0 927 803

febi 24598
Ref. No. 191 927 807 A

febi 24640
Ref. No. 191 927 807 D

passend für / to fit

VOLKSWAGEN

Polo III (6N/6N2)
(1995 → 2002)

alle / all	links/left	**21582**	**24058**
	rechts/right	**21584**	**24058**

Polo classic/ variant (6K)
(1996 → 2002)

alle / all	links/left	**21582**	**24058**
	rechts/right	**21584**	**24058**

Polo IV (9N)
(2001 →)

alle / all	links/left	**23814**	**23806**
	rechts/right	**23816**	**23804**

Polo IV Sedan
(2004 → 2006)

alle / all	links/left	**23814**	**23806**
	rechts/right	**23816**	**23804**

Sharan/ syncro (7M)
(1996 → 2000)

alle / all		**24054**	**24056**

T4/ syncro (7O)
(1991 → 2003)

15`	links/left	**26043**	**26040**
alle / all links/left **(ch.)** 70-T-200001 →	→ 98	**26043**	**26042**
rechts/right **(ch.)** 70-T-200001 →	→ 98	**26043**	**26041**

febi 21582
Ref. No. 1J0 927 803

febi 21584
Ref. No. 1J0 927 804

febi 23804
Ref. No. 6Q0 927 808 B

febi 23806
Ref. No. 6Q0 927 807 B

febi 23814
Ref. No. 6Q0 927 803 B

febi 23816
Ref. No. 6Q0 927 804 B

febi 24054
Ref. No. 7M0 927 807 C

febi 24056
Ref. No. 7M0 927 807 D

febi 24058
Ref. No. 6N0 927 807 A

febi 26040
Ref. No. 701 927 807 C

febi 26041
Ref. No. 701 927 807 D

febi 26042
Ref. No. 701 927 807 E

febi 26043
Ref. No. 701 927 807 F

Die von uns gelieferten Produkte sind ausschließlich dem bestimmungsgemäßen Gebrauch zuzuführen. / The products delivered by us are to be put exclusively to the intended use.

passend für / to fit

VOLKSWAGEN

T5 (7H/ 7J)
(2003 →)

alle / all	links/left	**23824**	**23824**
	rechts/right	**23822**	**23822**

Touran
(2003 →)

alle / all	links/left	**23824**	**23810**
	rechts/right	**23822**	**23808**

Vento (1H2)
(1991 → 1998)

alle / all	links/left	**21582**	**-**
	rechts/right	**21584**	**-**

febi 21582
Ref. No. 191 927 807 D

febi 21584
Ref. No. 191 927 807 D

febi 23808
Ref. No. 191 927 807 D

febi 23810
Ref. No. 191 927 807 D

febi 23822
Ref. No. 191 927 807 D

febi 23824
Ref. No. 191 927 807 D

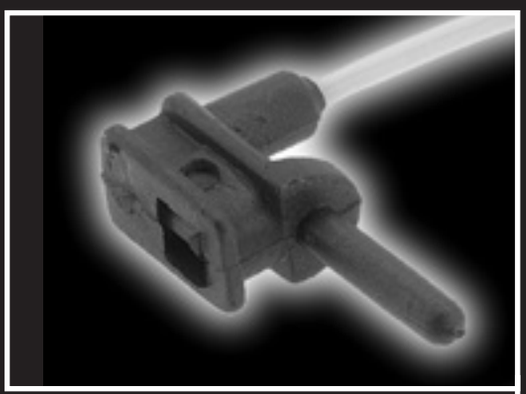

- erfüllen die Vorgaben der OE-Hersteller
- gibt es in Teflon- und Kuststoffausführungen

- fulfill the specifications of the OE manufacturers
- are available as teflon and plastic models

- correspond aux exigences des équipementiers
- modèles disponibles en téflon et en matière
- plastique

- cumplen con las pretensiones de los fabricantes de OE
- vienen en modelos de teflón y plástico

- soddisfano le indicazioni del produttore dell'equipaggiamento originale
- sono disponibili versioni in teflon ed in materiale sintetico

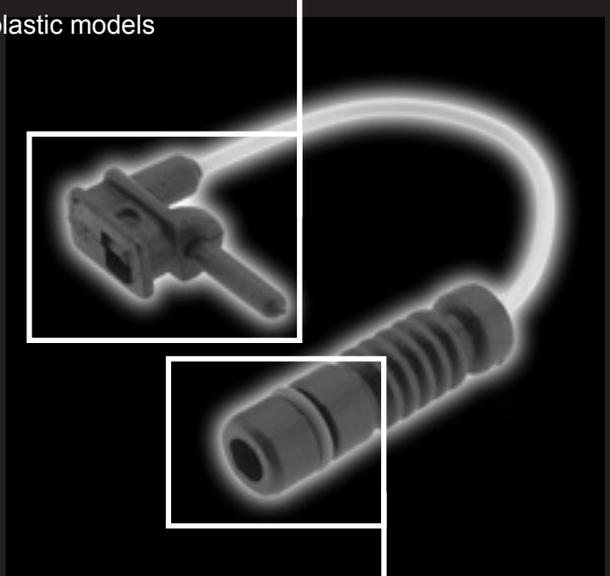

- werden zum Teil mit versilberten Hülsen und besonders hitzebeständigen Dichtringen aus Viton hergestellt

- are partly produced with silver-plated cases and especially heatproof sealing rings made of viton

- ils sont en partie fabriqués avec des douilles argentés et des bagues d'étanchéité en viton résistantes à la chaleur

- son fabricados en parte con cápsulas plateadas y con empaquetaduras de viton especialmente resistentes al calor

- vengono prodotti in parte con boccole argentate ed anelli di tenuta in viton particolarmente resistenti al calore

Die von uns gelieferten Produkte sind ausschließlich dem bestimmungsgemäßen Gebrauch zuzuführen. / The products delivered by us are to be put exclusively to the intended use.

passend für / to fit

AUDI

100 (1983 → 1991)		
alle / all	**05095**	**-**
200 (1984 → 1991)		
alle / all	**05095**	**-**

passend für / to fit

BMW

1'er (E 87) + 1´er Coupé (E81) (2004 →)		
alle / all	**24320**	**24319**
3'er (E 30) (1982 → 1991)		
alle / all **(ex.)** M3	**08045**	**07736**
M3	**07736**	**07736**
3'er (E 36) (1990 → 1999)		
alle / all	**06860**	**06867**
3'er Compact (E 36) (1993 → 2000)		
alle / all	**06860**	**08233**

febi 05095
Ref. No. 443 919 351 A

L = 225

febi 06860
Ref. No. 34 35 1 181 338

L = 770

febi 06867
Ref. No. 34 35 1 181 342

L = 790

febi 07736
Ref. No. 443 919 351 A

L = 265

febi 08045
Ref. No. 34 35 9 058 889

L = 250

febi 08233
Ref. No. 34 35 1 182 533

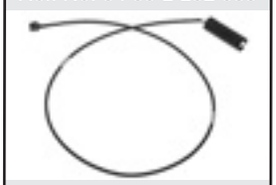

L = 845

febi 24319
Ref. No. 34 35 6 762 253

L = 1093

febi 24320
Ref. No. 34 35 6 762 252

L = 635

passend für / to fit

BMW

3'er (E 46) (1997 → 2005)		
alle / all (**ex.)** 325xi / 330d / xd / 330i / xi / M3	**11936**	**11935**
325 xi	**17952**	**11935**
330 d / xd	**17952**	**11935**
330 i / xi	**17952**	**11935**
M3	**17952**	**11935**
3'er (E 90) Limousine / Saloon (2005 →)		
alle / all **(ex.)** 325xi / 330 xi / xd	**24320**	**24319**
3'er Touring (E 91) (2005 →)		
alle / all **(ex.)** 325xi / 330 xi / xd	**24320**	**24319**
5'er (E 28) (1980 → 1987)		
M5	**02398**	**-**
5'er (E 34) (1987 → 1996)		
alle / all	**02398**	**02398**
5'er (E 39) (1995 → 2003)		
Limousine / Saloon	**08203**	**08197**
Touring	**08203**	**21072**
5'er (E 60) Limousine/Saloon (2003 →)		
alle / all	**23021**	**23025**

febi 02398
Ref. No. 34 35 1 179 820

L = 225

febi 08197
Ref. No. 34 35 1 163 066

L = 540

febi 08203
Ref. No. 34 35 2 229 018

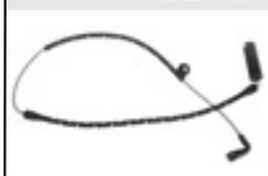

L = 840

febi 11935
Ref. No. 34 35 1 164 372

L = 1400

febi 11936
Ref. No. 34 35 1 164 371

L = 665

febi 17952
Ref. No. 34 35 6 751 311

L = 650

febi 21072
Ref. No. 34 35 1 163 207

L = 1120

febi 23021
Ref. No. 34 35 6 776 421

L = 670

febi 23025
Ref. No. 34 35 6 776 422

L = 685

febi 24319
Ref. No. 34 35 6 762 253

L = 1093

febi 24320
Ref. No. 34 35 6 762 252

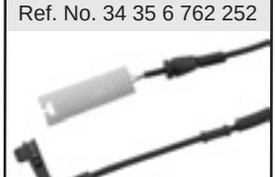

L = 635

Die von uns gelieferten Produkte sind ausschließlich dem bestimmungsgemäßen Gebrauch zuzuführen. / The products delivered by us are to be put exclusively to the intended use.

passend für / to fit

BMW

5'er (E 61) Touring (2004 →)			
alle / all		**23021**	**23908**
6'er (E 63) (2004 →)			
630 i / 645 i		**23021**	**23025**
6'er (E 64) (2004 →)			
630 i / 645 i		**23021**	**23025**
7'er (E 32) (1985 → 1994)			
alle / all		**02398**	**02398**
7'er (E 38) (1993 → 2001)			
alle / all (**ex.** 740 d / 750i / iL		**07846**	**07849**
740 d	09/98 →	**21660**	**07849**
750 i / iL	→ 09/98	**21659**	**-**
	10/98 →	**21660**	**07849**
7'er (E 65) (2001 →)			
alle / all		**23121**	**23123**
7'er (E 66) (2001 →)			
alle / all		**23121**	**23123**
7'er (E 67) (2003 →)			
745 Lis/760 Lis		**23121**	**23123**

febi 02398
Ref. No. 34 35 1 180 781

L = 770

febi 07846
Ref. No. 34 35 1 182 064

L = 550

febi 07849
Ref. No. 34 35 1 182 065

L = 580

febi 21659
Ref. No. 34 35 1 163 117

L = 580

febi 21660
Ref. No. 34 35 1 165 729

L = 590

febi 23021
Ref. No. 34 35 7 768 595

L = 830

febi 23025
Ref. No. 34 35 6 776 422

L = 685

febi 23121
Ref. No. 34 35 6 755 266

L = 830

febi 23123
Ref. No. 34 35 6 755 267

L = 840

febi 23908
Ref. No. 34 35 6 776 423

L = 883

passend für / to fit

BMW

X 3 (E 83) (2004 →)		
alle / all	**23951**	**24012**
Z 1 (1988 → 1991)		
alle / all	**07736**	**-**
Z 3 (1994 → 2003)		
alle / all (**ex.** M3)	**06860**	**08233**
M3	**-**	**08233**
Z 4 (E 85) (2003 →)		
alle / all	**11936**	**24013**
X 5 (E 53) (2000 →)		
alle / all	**18559**	**18560**

passend für / to fit

FORD

Escort 81 (08/80 → 01/86)		
alle / all	**05096**	**-**
Fiesta 76 / 84 (05/76 → 02/89)		
alle / all	**05096**	**-**
Granada 78 / 82 (08/77 → 04/85)		
alle / all	**05096**	**-**
Orion 83 (05/83 → 12/85)		
alle / all	**05096**	**-**

febi 05096
Ref. No. 6 117 034 S

L = 270

febi 06860
Ref. No. 34 35 1 181 338

L = 770

febi 07736
Ref. No. 34 35 1 180 782

L = 270

febi 08233
Ref. No. 34 35 1 182 533

L = 845

febi 11936
Ref. No. 34 35 1 164 371

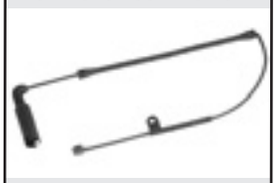

L = 665

febi 18559
Ref. No. 34 35 1 165 579

L = 800

febi 18560
Ref. No. 34 35 1 165 580

L = 715

febi 23951
Ref. No. 34 35 3 411 756

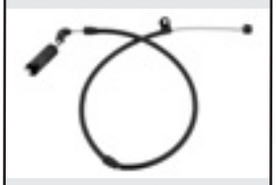

L = 820

febi 24012
Ref. No. 34 35 3 411 757

L = 1055

febi 24013
Ref. No. 34 35 6 757 896

L = 1220

Die von uns gelieferten Produkte sind ausschließlich dem bestimmungsgemäßen Gebrauch zuzuführen. / The products delivered by us are to be put exclusively to the intended use.

passend für / to fit
FORD

Sierra 83 / 87
(08/82 → 02/93)

alle / all	**05098**	**-**

passend für / to fit
LAND ROVER

Range Rover III
(2002 →)

3.0	**24014**	**24015**
4.4	**24014**	**24015**

passend für / to fit
MERCESES

BM 123
(1976 → 1985)

alle / all	**07616**	**-**
	01498	**-**

BM 124
(1985 → 1995)

alle / all (**ex.**) 300 CE-24 / E-24 / TE-24 (**ex.**) 320 CE / E / TE / E320 (**ex.**) 400 E / E 420 (**ex.**) 500 E / E 500	**07880**	**01498**
300 CE-24 / E-24 / TE-24	**01498**	**01498**
320 CE / E / TE (E320)	**01498**	**01498**
400 E (E 420)	**01498**	**01498**
500 E (E 500)	**01498**	**01498**

190´er (BM 201)
(1983 → 1992)

alle / all	**07880**	**01498**

febi 01498
Ref. No. 126 540 20 17

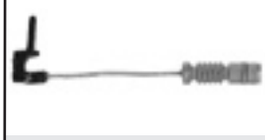

L = 94

febi 05098
Ref. No. 6 129 231 S

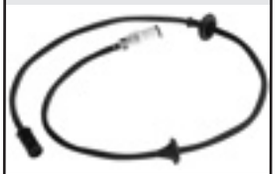

L = 155

febi 07616
Ref. No. 000 540 02 17

L = 90

febi 07880
Ref. No. 201 540 03 17

L = 180

febi 24014
Ref. No. SEM 000012

L = 780

febi 24015
Ref. No. SOE 000011

L = 1220

passend für / to fit

MERCEDES

207D → 407D (BM 601 → 611) (1973 → 1995)			
alle / all		**08913**	**-**
A - Klasse (BM 168) (1997→ 2005)			
alle / all		**01498**	**-**
C - Klasse (BM 202) (1992 → 2001)			
alle / all	**(ex.)** C 36 AMG / C43AMG/T	**01498**	**01498**
C 36 AMG		**03902**	**01498**
C 43 AMG/T		**23223**	**-**
C - Klasse (BM 203) (2000 →)			
alle / all		**19186**	**19186**
CL (BM 215) (2001 →)			
alle / all		**19186**	**19186**
CL (BM 216) (2006 →)			
CL 500 / USA		**26370**	**-**
CL 600		**26370**	**-**
CL 63 AMG		**26370**	**-**
CLK (BM 208) (1997 → 2002)			
alle / all (**ex.**) CLK430 / CLK 55AMG / CLK 430Cabrio		**01498**	**01498**
CLK 430	**(ch.)** F 129679 →	**23223**	**-**
CLK 55 AMG	**(ch.)** T 028296 →	**23223**	**-**
CLK 430 Cabrio		**23223**	**-**

febi 01498
Ref. No. 126 540 20 17

L = 94

febi 03902
Ref. No. 140 540 12 17

L = 98

febi 08913
Ref. No. 601 540 13 17

L = 90

febi 19186
Ref. No. 211 540 17 17

L = 94

febi 23223
Ref. No. 210 540 11 17

L = 72

febi 26370
Ref. No. 171 540 06 17

L = 117

Die von uns gelieferten Produkte sind ausschließlich dem bestimmungsgemäßen Gebrauch zuzuführen. / The products delivered by us are to be put exclusively to the intended use.

passend für / to fit

MERCEDES

CLK (BM 209)
(2002 →)

alle / all **(ex.)** CLK 55AMG / CLK 63AMG	-	19186
CLK 55 AMG	26370	19186
CLK 63 AMG	26370	19186

CLS (BM 219)
(2004 →)

CLS 500	26370	-
CLS 63 AMG	26370	-

E - Klasse (BM 210)
(1995 → 2002)

alle / all **(ex.)** E50 AMG / E55 AMG / T	01498	01498
E 50 AMG	23223	-
E 55 AMG/T	23223	-

E - Klasse (BM 211)
(2002 →)

alle / all **(ex.)** E420 CDI / E500 / T / E500 4Matic / E63 AMG / T	19186	19186
E 420 CDI	26370	-
E 500 / T	26370	-
E 500 4Matic / T 4Matic	22663	-
E 63 AMG / T	26370	-

G - Klasse (BM 460)
(1979 → 1993)

alle / all	26073	-

G - Klasse (BM 461)
(1992 → 2001)

alle / all	26073	-

febi 01498
Ref. No. 126 540 20 17

L = 94

febi 19186
Ref. No. 211 540 17 17

L = 94

febi 22663
Ref. No. 220 540 15 17

L = 95

febi 23223
Ref. No. 210 540 11 17

L = 72

febi 26073
Ref. No. 460 540 06 17

L = 265

febi 26370
Ref. No. 171 540 06 17

L = 117

passend für / to fit

MERCEDES

G - Klasse (BM 463)
(1980 →)

alle / all **(ex.)** G 55 AMG		**26073**	**-**
G 55 AMG		**22663**	**-**

GL - Klasse (BM X164)
(2006 →)

alle / all		**22663**	**-**

M - Klasse (BM 163)
(2000 → 2005)

ML 230		**22401**	**22402**
ML 270 CDI	→ 09/00	**22401**	**22402**
	(ch.) → A289559 / X754619	**-**	**23752**
	(ch.) A289560 / X754620 →	**22401**	**22402**
ML 400 CDI	**(ch.)** → A289559 / X754619	**-**	**23752**
ML 430	**(ch.)** → A289559 / X754619 A145273 / X70759 →	**-**	**23752**
ML 500	**(ch.)** → A289559 / X754619	**22577**	**23752**
	(ch.) A289560 / X754620 →	**22577**	**22402**
ML 55 AMG	**(ch.)** → A289559 / X754619	**-**	**23752**
	(ch.) A289560 / X754620 →	**22577**	**22402**

M - Klasse (BM 164)
(2005 →)

alle / all		**22663**	**-**

R - Klasse (BM 251)
(2006 →)

alle / all		**22663**	**-**

S - Klasse (BM 116)
(1972 → 1980)

alle / all	OLD	**07616**	**-**
	NEW	**01498**	**-**

febi 01498
Ref. No. 126 540 20 17

L = 94

febi 07616
Ref. No. 000 540 02 17

L = 90

febi 22401
Ref. No. 163 540 13 17

L = 184

febi 22402
Ref. No. 163 540 14 17

L = 239

febi 22577
Ref. No. 163 540 15 17

L = 115

febi 22663
Ref. No. 220 540 15 17

L = 95

febi 23752
Ref. No. 202 540 07 17

L = 70

febi 26073
Ref. No. 460 540 06 17

L = 265

Die von uns gelieferten Produkte sind ausschließlich dem bestimmungsgemäßen Gebrauch zuzuführen. / The products delivered by us are to be put exclusively to the intended use.

passend für / to fit

MERCEDES

S - Klasse (BM 126)
(1980 → 1991)

alle / all	**(ex.)** 380 SEC / 500 SEC OLD	**07616**	**01498**
	(ex.) 380 SEC / 500 SEC NEW	**01498**	**01498**
380 SEC		**07880**	**01498**
500 SEC	→ 09/85	**07880**	**01498**
	10/85 →	**01498**	**01498**

S - Klasse (BM 140)
(1991→ 1999)

alle / all	**(ex.)** ETS	**03902**	**01498**
	ETS	**03902**	**03902**

S - Klasse (BM 220)
(2000 →)

alle / all **(ex.)** S 430 4Matic / S 500 4Matic	**19186**	**19186**
S 430 4Matic	**22663**	**-**
S 500 4Matic	**22663**	**-**

S - Klasse (BM 221)
(2005 →)

S 280	**26370**	**-**
S 320 CDI / 4Matic	**26370**	**-**
S 350	**26370**	**-**
S 420 CDI	**26370**	**-**
S 450 / 4Matic	**26370**	**-**
S 500 / S 550 USA	**26370**	**-**
S 500 4Matic / S 550 USA	**26370**	**-**
S 600	**26370**	**-**
S 65 AMG	**26370**	**-**

febi 01498
Ref. No. 126 540 20 17

L = 94

febi 03902
Ref. No. 140 540 12 17

L = 98

febi 07616
Ref. No. 000 540 02 17

L = 90

febi 07880
Ref. No. 201 540 03 17

L = 180

febi 19186
Ref. No. 211 540 17 17

L = 94

febi 22663
Ref. No. 220 540 15 17

L = 95

febi 26370
Ref. No. 171 540 06 17

L = 117,5

passend für / to fit

MERCEDES

SL (BM 107)
(1971 → 1989)

alle / all		OLD	**07616**	**-**
		NEW	**01498**	**-**

SL (BM 129)
(1989 → 2002)

alle / all	**(ex.)** ESP	**(ch.)** → F 87941	**01498**	**01498**
	(ex.) ESP	**(ch.)** F 187941→	**03902**	**01498**
	ESP		**03902**	**01498**

SL (BM 230)
(2002 →)

SL 350			**19186**	**19186**
SL 550 USA **(BM.)** 230.475			**19186**	**19186**
SL 500 / SL 550 USA			**26370**	**19186**
SL 55 AMG		**(ch.)** F109966 →	**26370**	**26370**
SL 600		→11/06	**19186**	**19186**
		11/06 →	**26370**	**19186**
SL 65 AMG		**(ch.)** F109966 →	**26370**	**26370**

SLK (BM 170)
(1996 → 2004)

alle / all	**(ex.)** SLK 32 AMG Komp.		**01498**	**01498**
SLK 32 AMG Komp.			**23223**	**-**

SLK (BM 171)
(2004 →)

SLK 55 AMG			**26370**	**-**

SLR (BM 199)
(2004 →)

alle / all			**26370**	**-**

febi 01498
Ref. No. 126 540 20 17

L = 94

febi 03902
Ref. No. 140 540 12 17

L = 98

febi 07616
Ref. No. 000 540 02 17

L = 90

febi 19186
Ref. No. 211 540 17 17

L = 94

febi 23223
Ref. No. 210 540 11 17

L = 72

febi 26370
Ref. No. 171 540 06 17

L = 117,5

Die von uns gelieferten Produkte sind ausschließlich dem bestimmungsgemäßen Gebrauch zuzuführen. / The products delivered by us are to be put exclusively to the intended use.

passend für / to fit
MERCEDES

Sprinter (BM 901 → 904)
(1995 →)

alle / all	**07835**	**07835**

V - Klasse / Vito (BM 638)
(1997 → 2004)

alle / all	**07835**	**-**

V - Klasse / Vito (BM 639)
(2004 →)

alle / all	**22663**	**-**

passend für / to fit
MINI

Mini II
(2000 →)

alle / all	**22397**	**22396**

passend für / to fit
OPEL

Astra F
(1991 → 1998)

alle / all	**05109**	**-**
	05110	**-**

Astra G
(1998 → 2005)

alle / all	**17489**	**-**
	24505	**-**

Astra H
(2006 →)

alle / all	**17489**	**-**

febi 05109
Ref. No. 1238 984

L = 700

febi 05110
Ref. No. 1238 348

L = 670

febi 07835
Ref. No. 901 540 00 17

L = 185

febi 17489
Ref. No. 1238 442

L = 740

febi 22396
Ref. No. 34 35 6 761 448

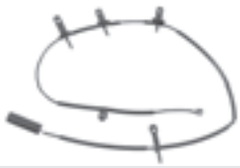

L = 1095

febi 22397
Ref. No.34 35 6 761 447

L = 880

febi 22663
Ref. No. 220 540 15 17

L = 95

febi 24505
Ref. No. 6235 674

L = 750

passend für / to fit

OPEL

Calibra
(1990 → 1997)

alle / all		**05109**	**-**
		05110	**-**

Omega A
(1986 → 1994)

alle / all		**05112**	**-**
		05113	**-**

Omega B
(1994 → 2003)

2.0	**(ch.)** → W1075528	**02917**	**-**
	(ch.) W1075529 →	**17204**	**-**
2.0TD		**17204**	**-**
2.2TD		**17204**	**-**
2.5TD		**17204**	**-**
2.6		**17204**	**-**
3.0		**17204**	**-**
3.2		**17204**	**-**

Signum
(2003 →)

alle / all → 03	(**ex.** 3.0 TD / 3.2	**22072**	**-**
1.8 - 2.2 TD	04 →	**27183**	
2.8 - 3.2	04 →	**27185**	

Vectra A
(1988 → 1995)

alle / all		**05109**	**-**
		05110	**-**
		05111	**-**

febi 02917
Ref. No. 6238 322

L = 735

febi 02918
Ref. No. 6238 389

L = 660

febi 05109
Ref. No. 1238 984

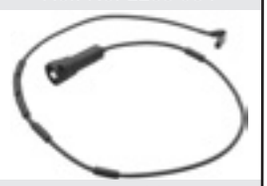

L = 700

febi 05110
Ref. No. 1238 348

L = 670

febi 05111
Ref. No. 1238 349

L = 660

febi 05112
Ref. No. 1238 343

L = 870

febi 05113
Ref. No. 1238 403

L = 670

febi 11941
Ref. No. 6238 388

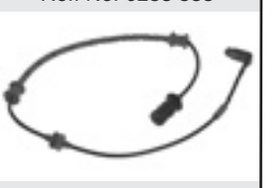

L = 660

febi 17204
Ref. No. 6238 323

L = 740

febi 27183
Ref. No. 6235 647

L = 300

febi 27185
Ref. No. 6235 648

L = 315

Die von uns gelieferten Produkte sind ausschließlich dem bestimmungsgemäßen Gebrauch zuzuführen. / The products delivered by us are to be put exclusively to the intended use.

passend für / to fit
OPEL

Vectra B
(1995 → 2002)

alle / all		**02918**	**-**
		11941	**-**

Vectra C
(2002 →)

alle / all → 03	**(ex.)** 3.0 TD / 3.2	**22072**	**-**
1.8 - 2.2 TD	04 →	**27183**	
2.8 - 3.2	04 →	**27185**	

Zafira A
(1998 → 2005)

alle / all	**17489**	**-**
	24505	**-**

Zafira B
(2005 →)

alle / all	**27183**	

passend für / to fit
PORSCHE

Cayenne
(2002 →)

alle / all	**23360**	**23362**

passend für / to fit
ROVER

75 (RJ)
(1999 →)

alle / all	**17965**	**17967**

febi 07835
Ref. No. 2D0 919 351

L = 185

febi 17489
Ref. No. 1238 442

L = 740

febi 17965
Ref. No. SOM 100030

L = 1120

febi 17967
Ref. No. SOE 100010

L = 850

febi 23360
Ref. No. 955 612 365 00

L = 420

febi 23362
Ref. No. 955 612 365 30

L = 255

febi 24505
Ref. No. 6235 674

L = 750

febi 22072
Ref. No. 6238 230

L = 680

febi 27183
Ref. No. 6235 647

L = 300

febi 27185
Ref. No. 6235 648

L = 315

passend für / to fit

VOLKSWAGEN

LT (1997 →)			
alle / all		**07835**	**07835**
Touareg (2003 →)			
alle / all	**17“**	**23360**	**23362**
	18“	**23360**	**-**

febi 23360
Ref. No. 955 612 365 00

L = 420

febi 23362
Ref. No. 955 612 365 30

L = 255

Die von uns gelieferten Produkte sind ausschließlich dem bestimmungsgemäßen Gebrauch zuzuführen. / The products delivered by us are to be put exclusively to the intended use.

				WVA - No.	TH
16000	BMW	√		21212	20 mm

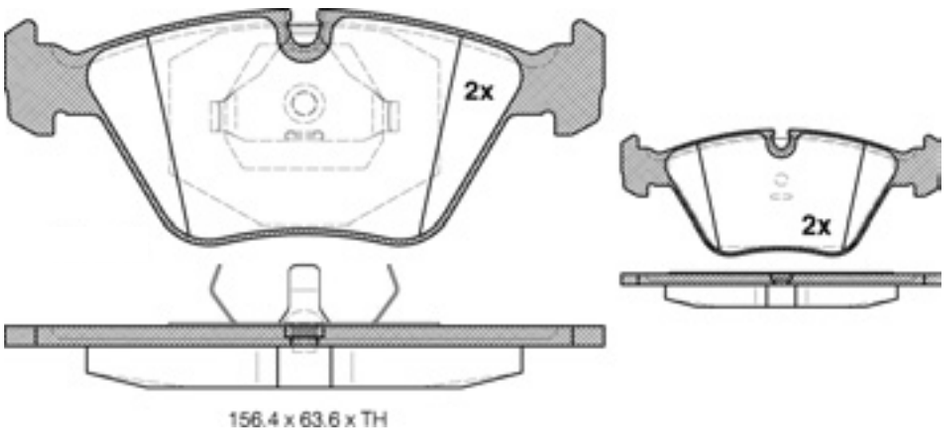

16002	BMW	√		21293	17,5 mm

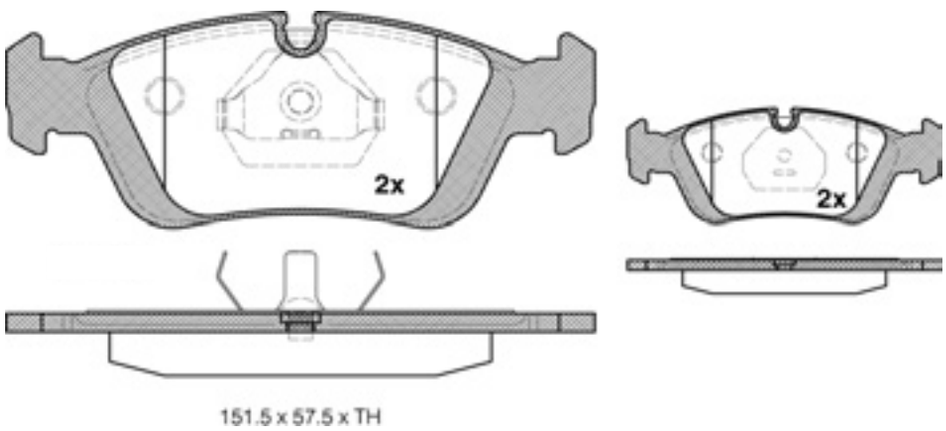

16005	VW / Seat	√		20887	19,7 mm

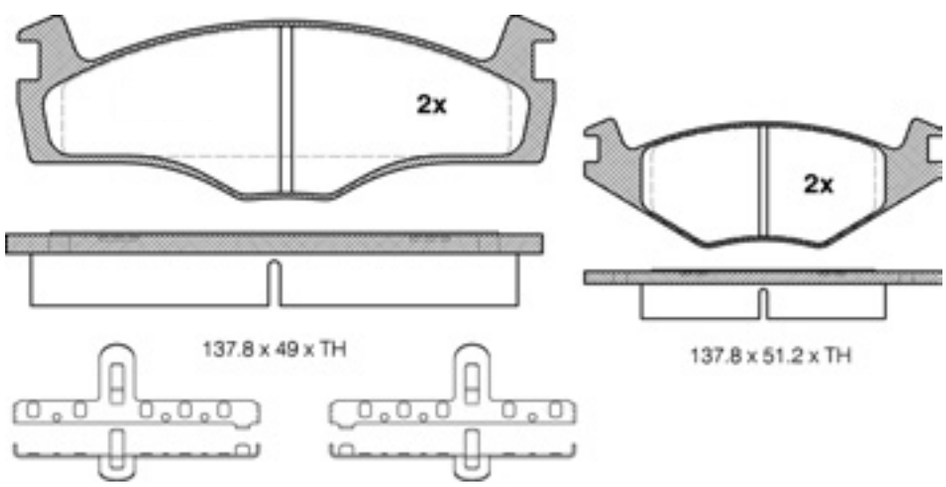

				WVA - No.	TH
16006	VW / Seat	√		21868	19,5 mm

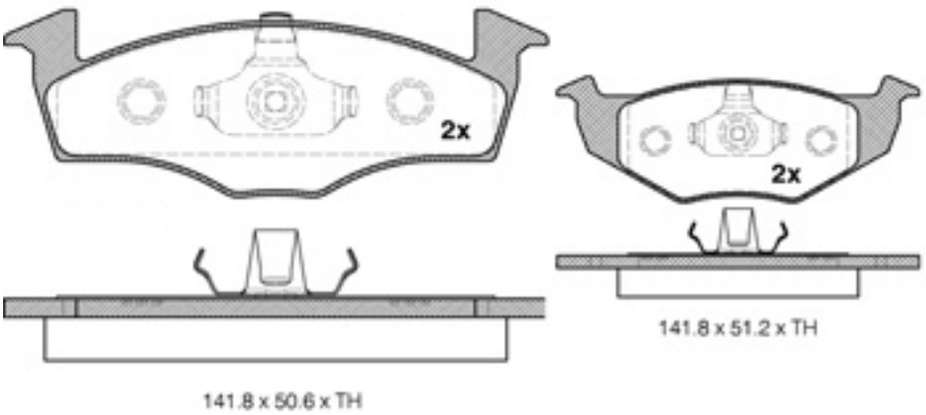

16008	VW / Seat	√		20901	19,4 mm

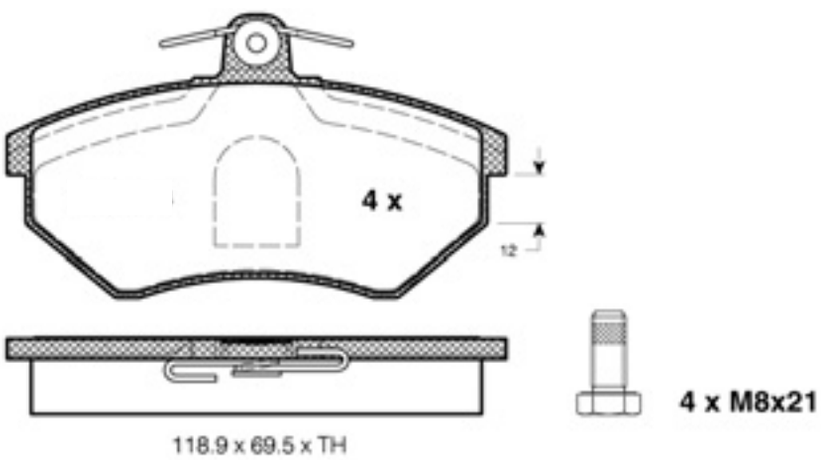

16011	VW / Seat	√		20889	17,3 mm

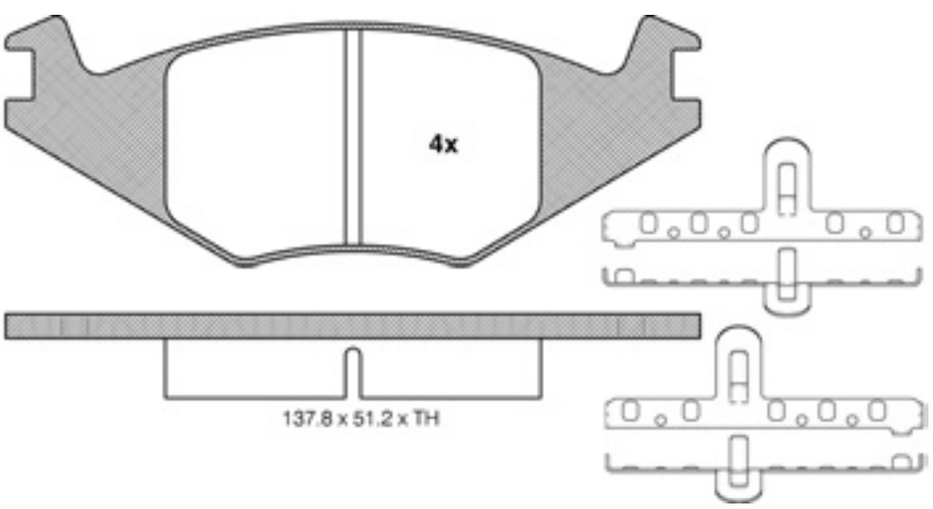

Die von uns gelieferten Produkte sind ausschließlich dem bestimmungsgemäßen Gebrauch zuzuführen. / The products delivered by us are to be put exclusively to the intended use.

				WVA - No.	TH
16012	VW / Seat	√		20887	17 mm

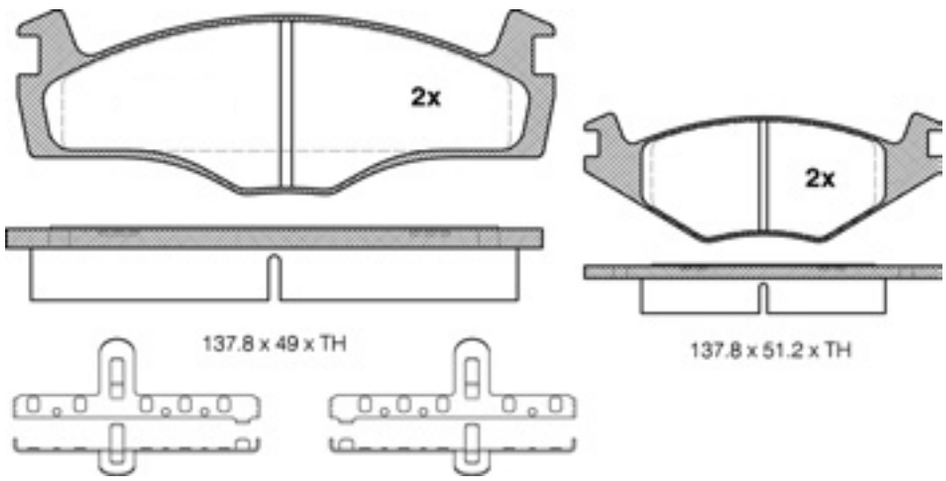

16016	Ford / Ford US / Rover	√		20759	18 mm

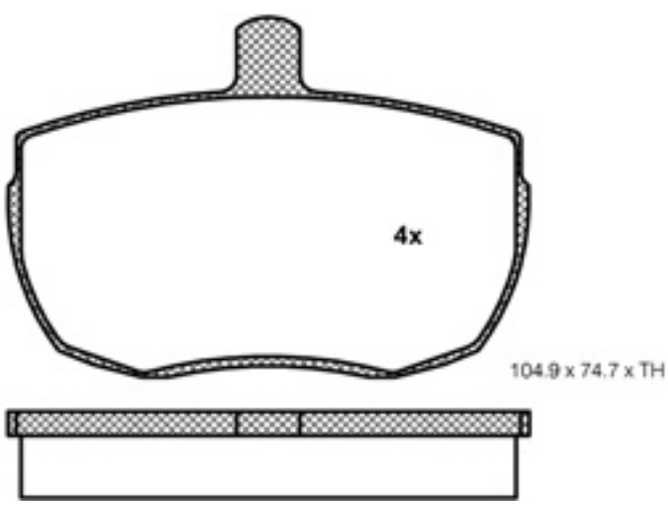

16017	Ford / Ford US	√		21019	15 mm

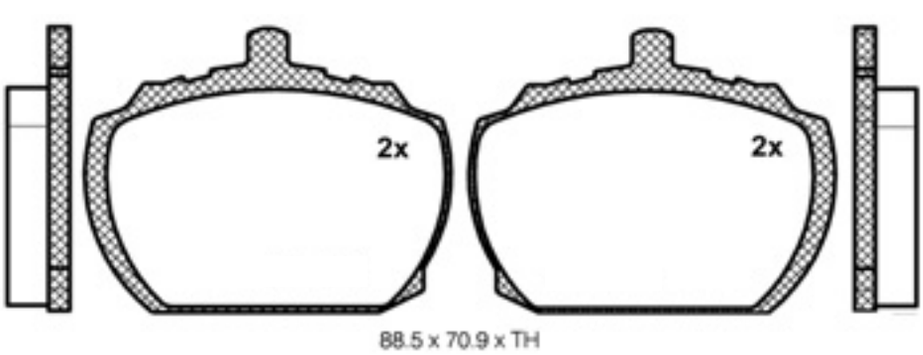

				WVA - No.	TH
16019	Ford / Ford US	√		21141	18,6 mm

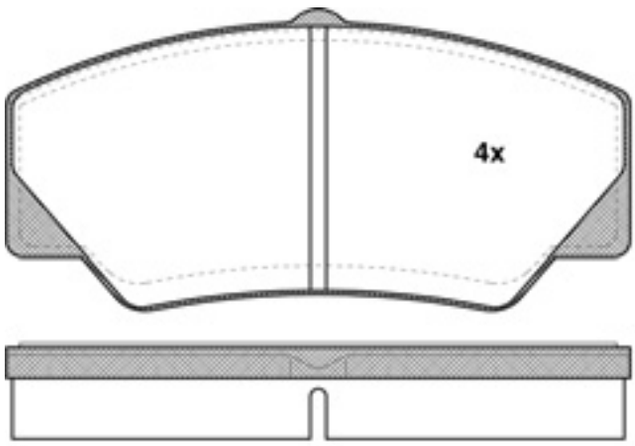

117 x 58.3 x TH

16021	Ford / Ford US	√		20907	17,5 / 18,3

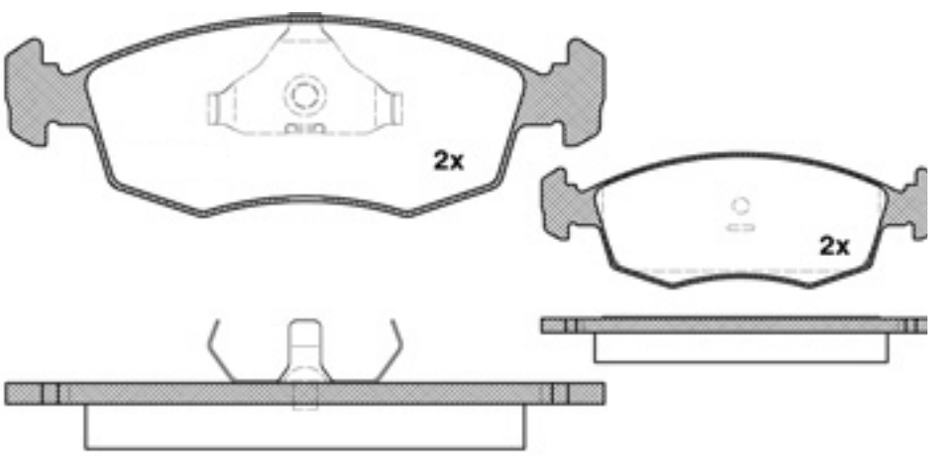

151.4 x 52.5 x TH

16022	Ford / Ford US	√		20907	17,5 / 18,3

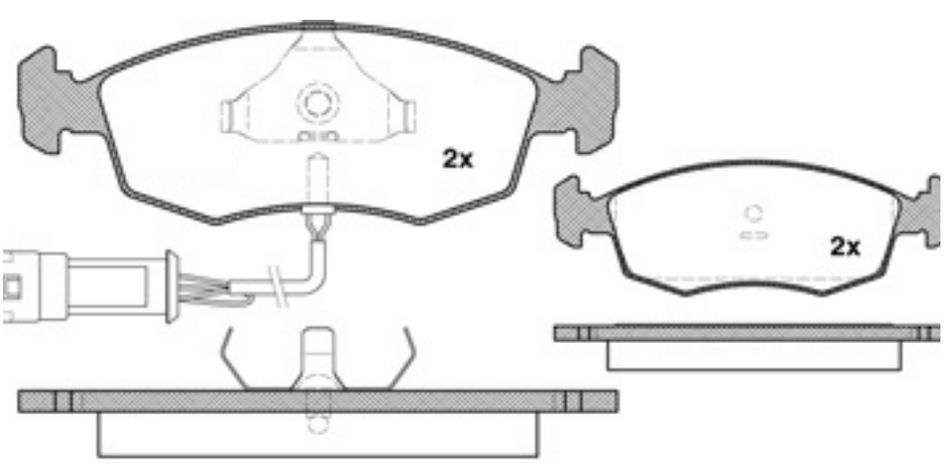

151.4 x 52.5 x TH

Die von uns gelieferten Produkte sind ausschließlich dem bestimmungsgemäßen Gebrauch zuzuführen. / The products delivered by us are to be put exclusively to the intended use.

				WVA - No.	TH
16023	Ford / Ford US	√		20640	18 mm

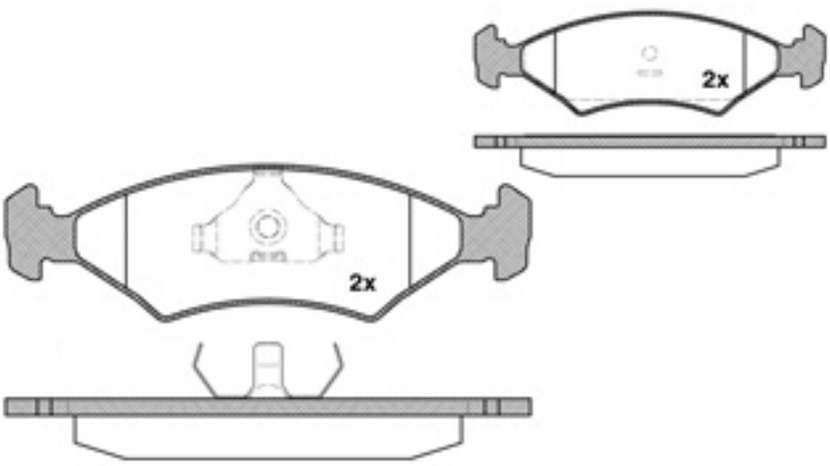

16024	Ford	√		20640	18 mm

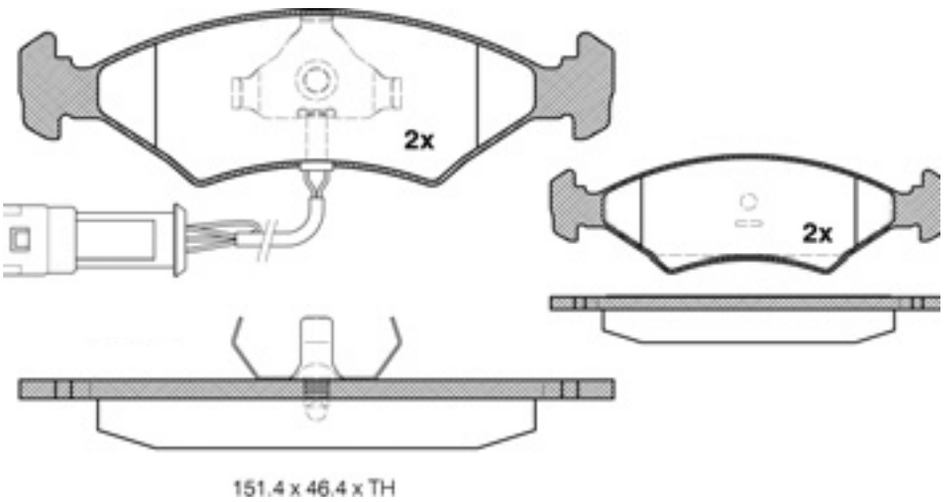

16026	BMW	√		20757	19,8 mm

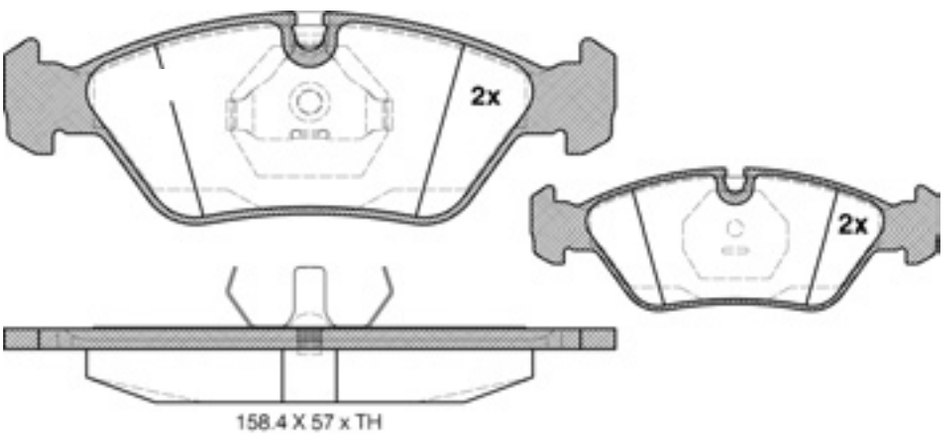

				WVA - No.	TH
16027	Mercedes Benz	√		21664	19,5 mm

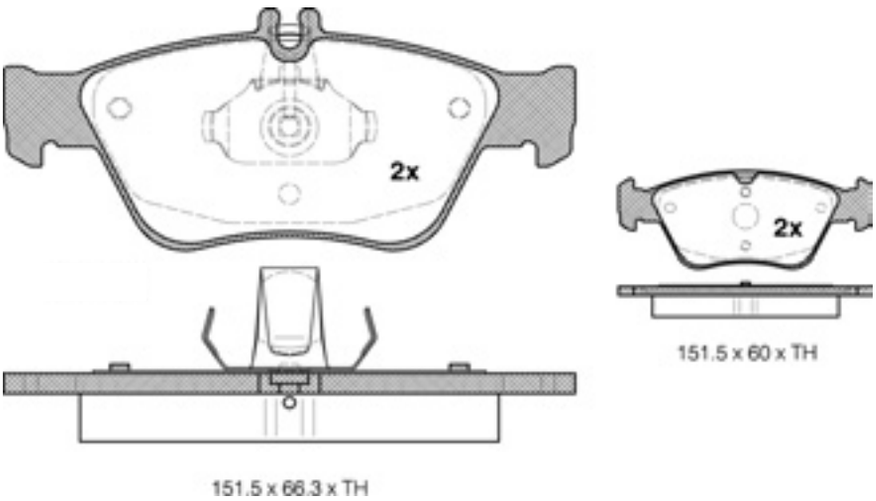

16028	Mercedes Benz	√		21670	20 mm

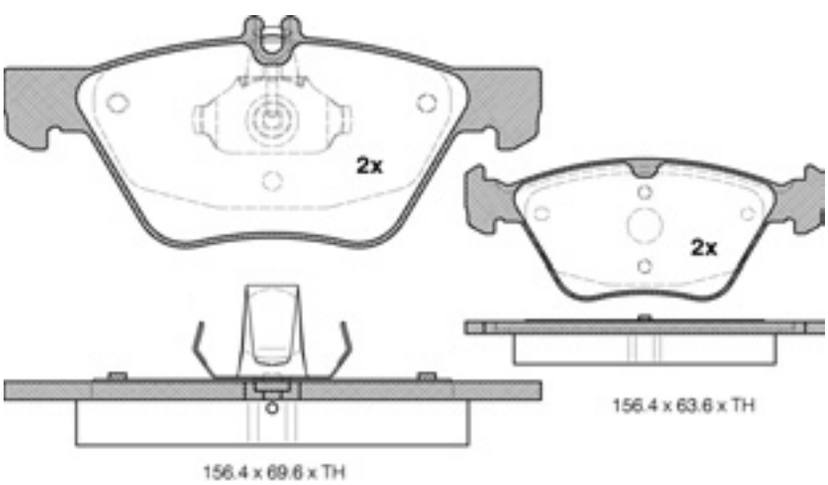

16030	Opel	√		21201	18,1 mm

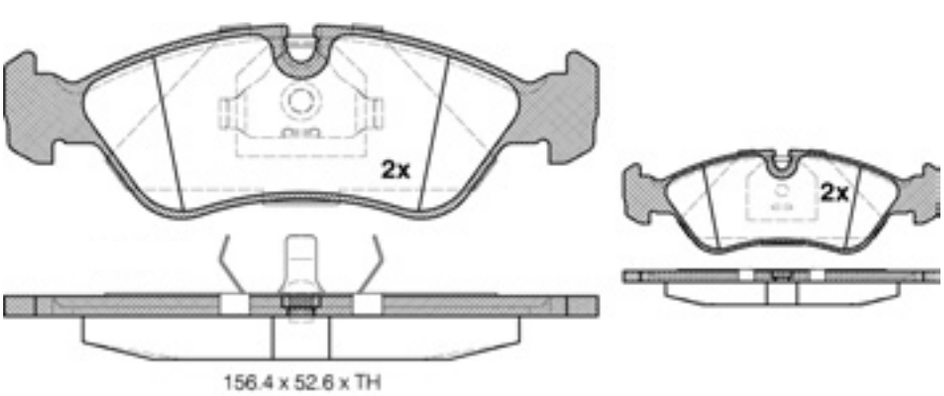

Die von uns gelieferten Produkte sind ausschließlich dem bestimmungsgemäßen Gebrauch zuzuführen. / The products delivered by us are to be put exclusively to the intended use.

				WVA - No.	TH
16031	Opel	√		21368	19 mm

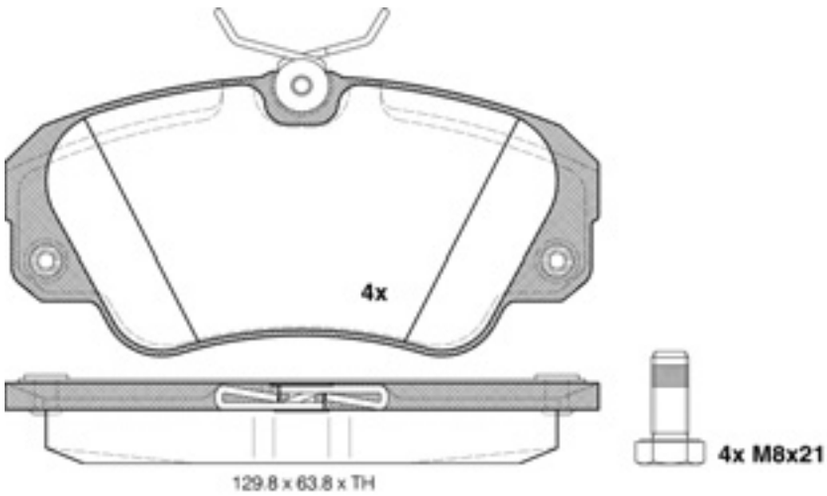

16033	Mercedes / VW	√		20784	18 mm

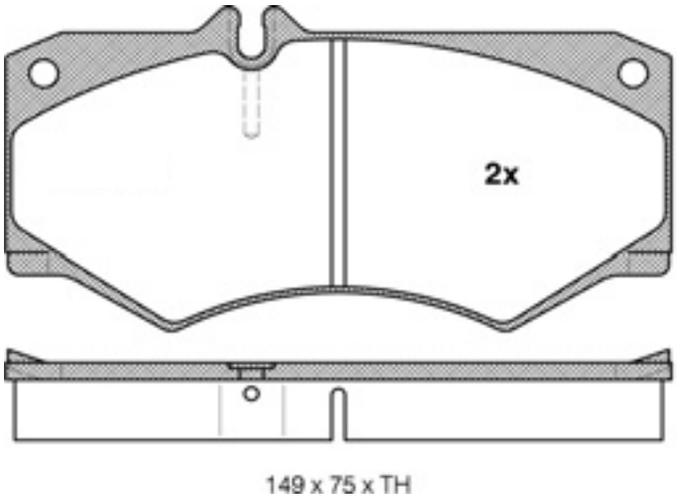

16035	Ford / Ford US	√		21395	18,5 / 18,0

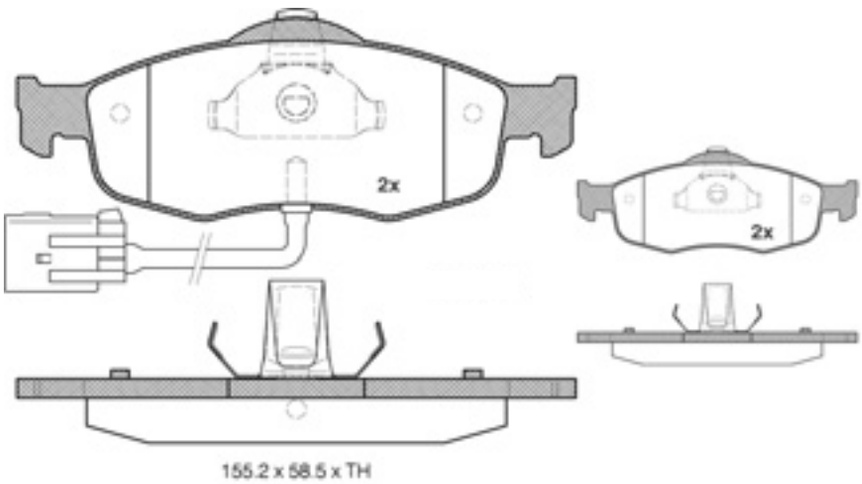

				WVA - No.	TH
16036	Ford / Ford US	√		21469	18,8 mm

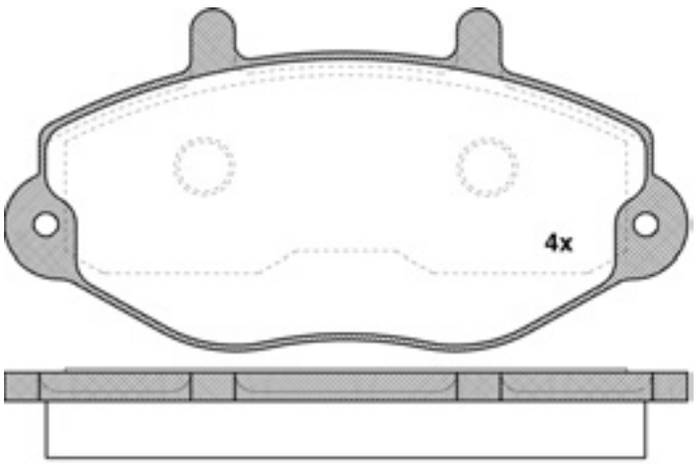

138.8 x 71.8 x TH

16037	Ford / Ford US	√		21470	18,8 mm

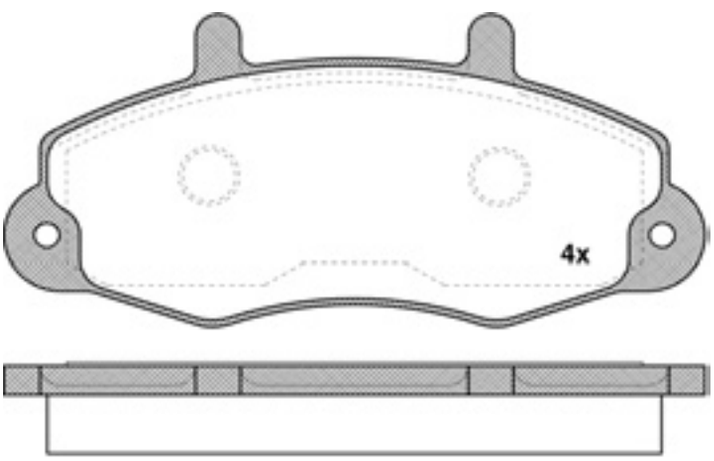

138.8 x 64 x TH

16038	Ford / Ford US	√		21171	18,6 mm

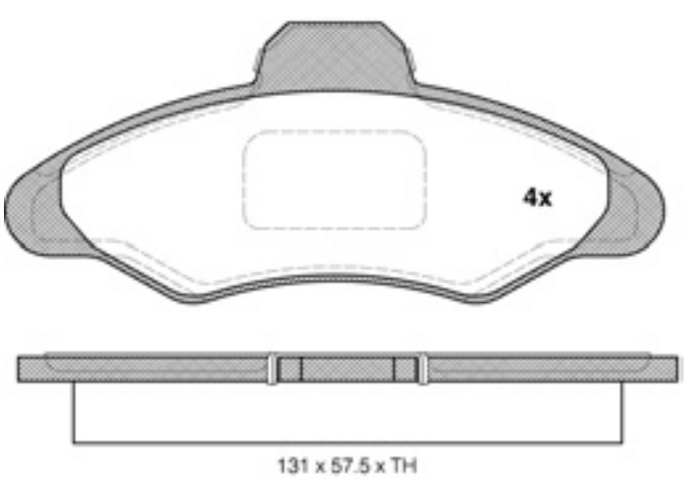

131 x 57.5 x TH

Die von uns gelieferten Produkte sind ausschließlich dem bestimmungsgemäßen Gebrauch zuzuführen. / The products delivered by us are to be put exclusively to the intended use.

				WVA - No.	TH
16039	Ford / Ford US	√		23306	18,6 mm

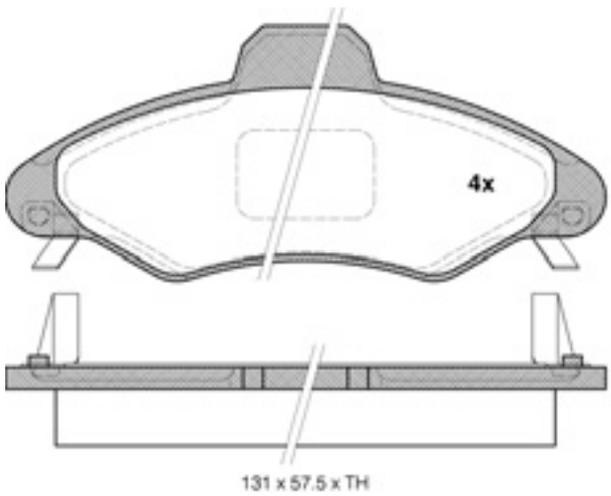

16040	Ford / Ford US	√		20753	18 mm

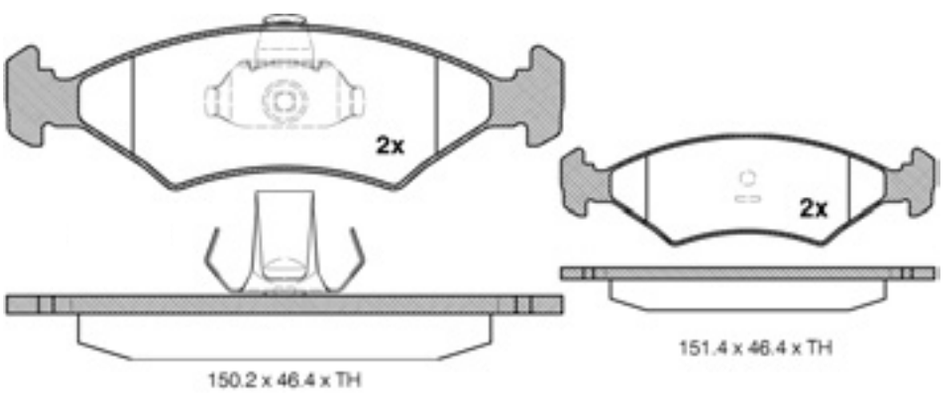

16042	Ford / Ford US	√		21202	17,2 mm

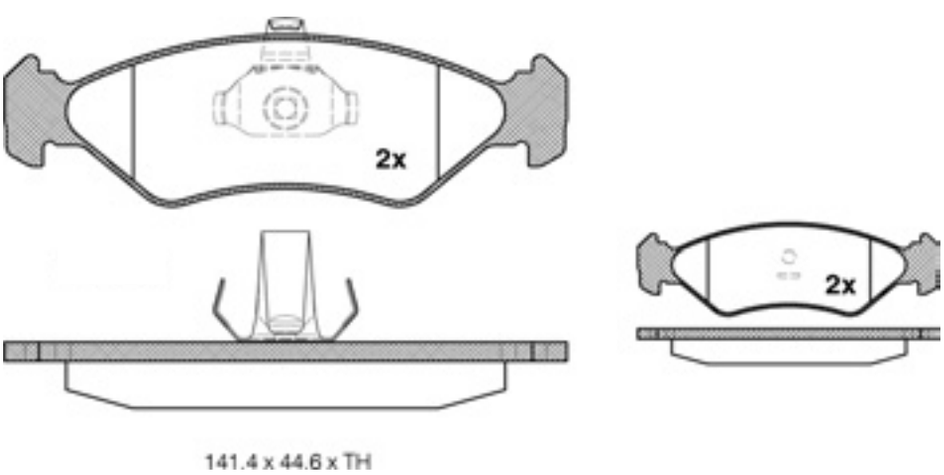

WVA - No.

16043	Ford / Ford US	√		20907	18,3 mm

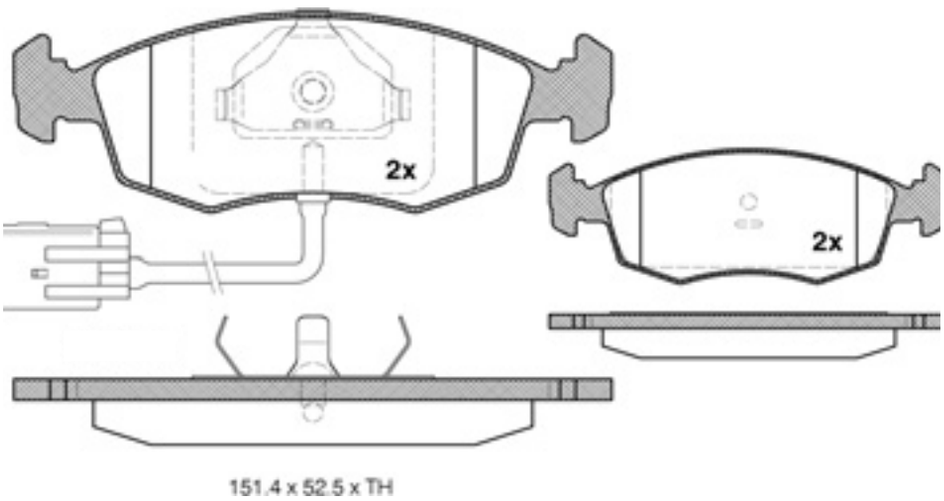

16044	VW / Skoda / Skoda	√		21866	17,3 mm

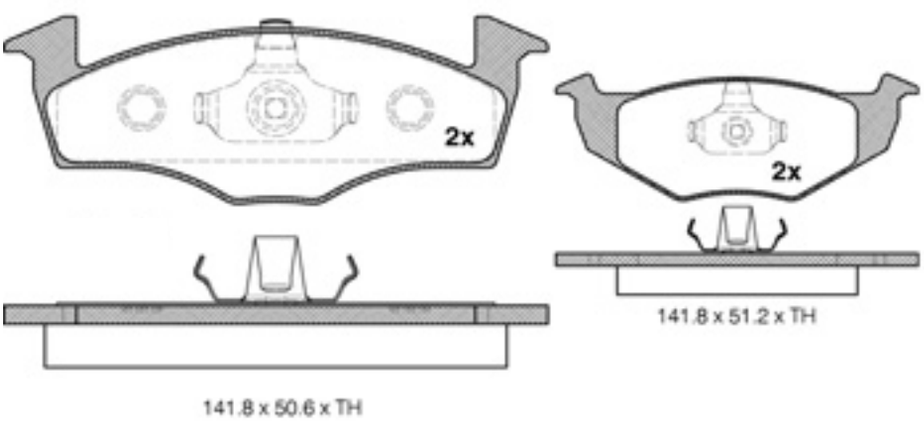

16045	Mercedes Benz	√		20341	17,5 mm

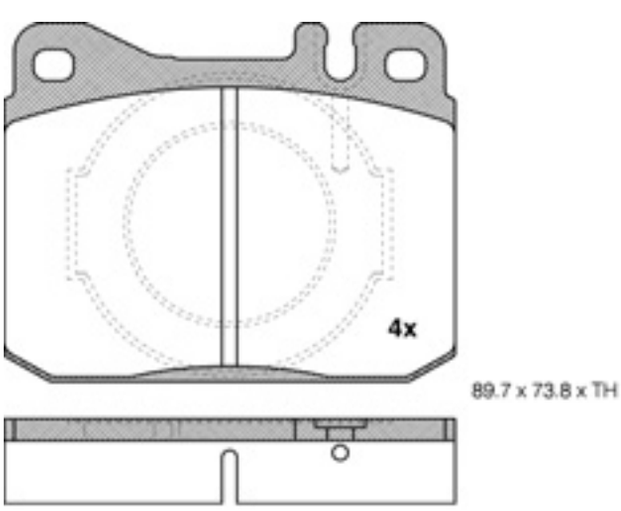

Die von uns gelieferten Produkte sind ausschließlich dem bestimmungsgemäßen Gebrauch zuzuführen. / The products delivered by us are to be put exclusively to the intended use.

				WVA - No.	TH
16046	VW / Seat	√		21945	16 mm

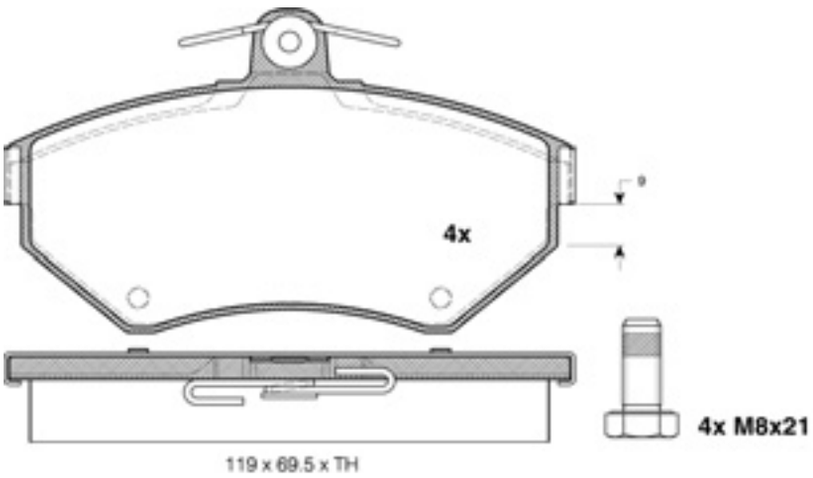

16047	Mercedes Benz	√		20934	14 mm

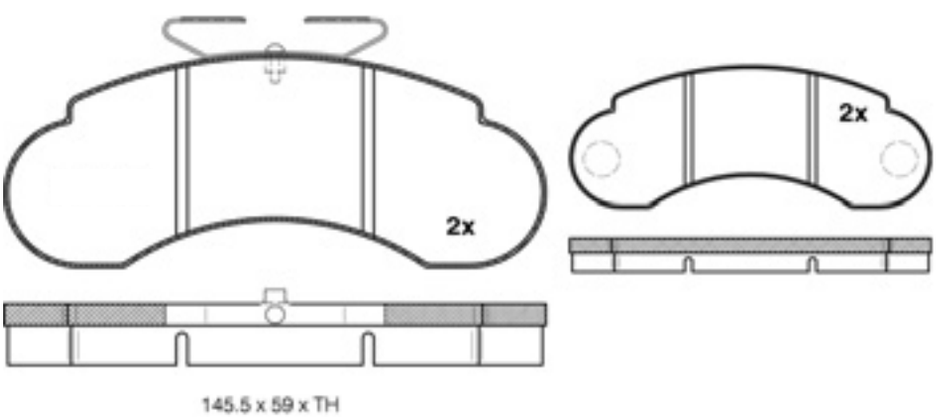

16048	VW / Seat	√		20168	16 mm

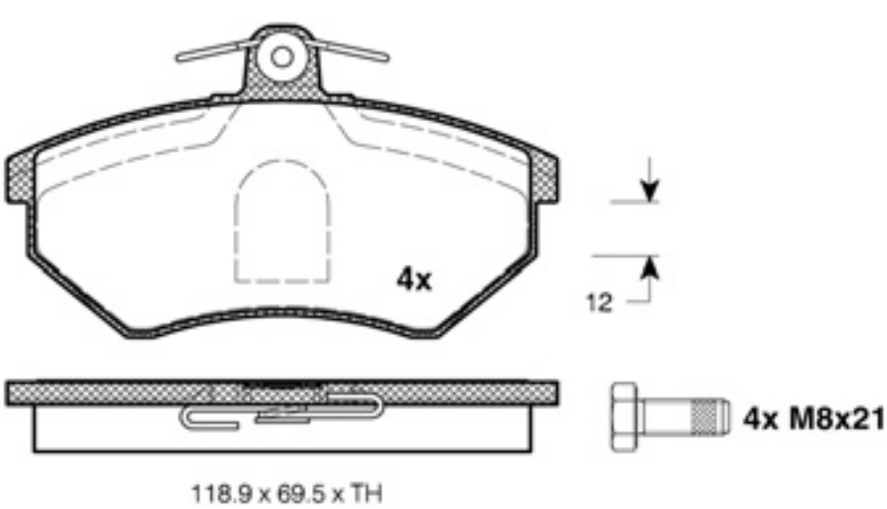

febi bilstein®

				WVA - No.	TH
16049	Fiat / Peugeot / Citröen	√		21205	19,5 mm

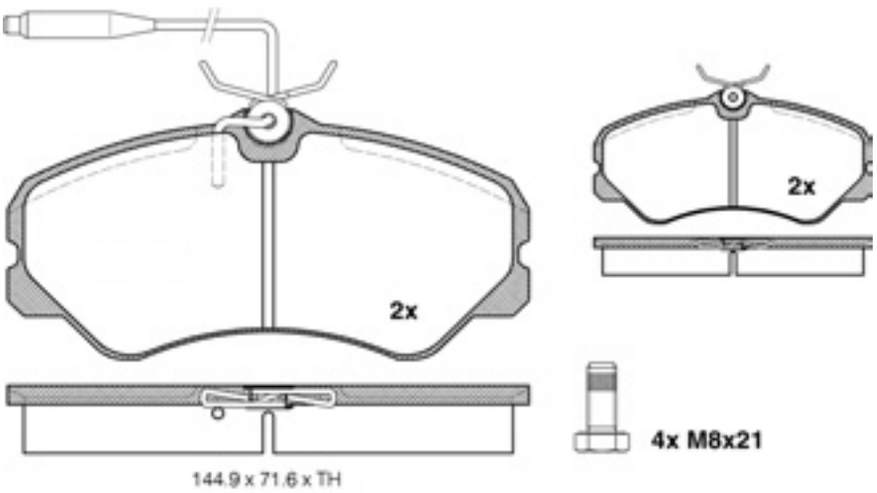

16051	Fiat / Peugeot / Citröen	√		20787	19 mm

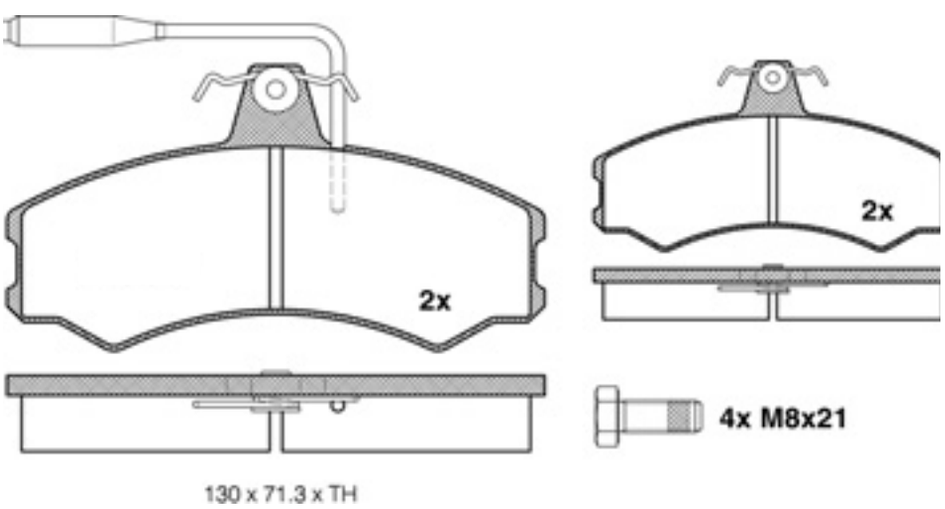

16052	Citroen / Seat / VW / Peugeot		√	20960	17 mm

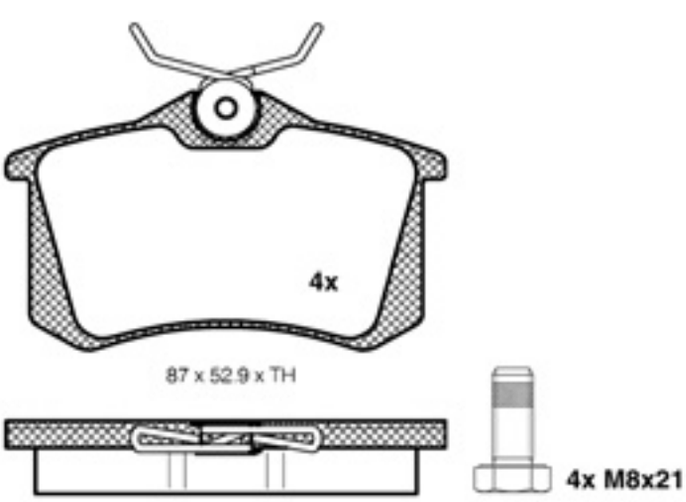

Die von uns gelieferten Produkte sind ausschließlich dem bestimmungsgemäßen Gebrauch zuzuführen. / The products delivered by us are to be put exclusively to the intended use.

				WVA - No.	TH
16055	Opel / Daewoo	√		21311	16,5 mm

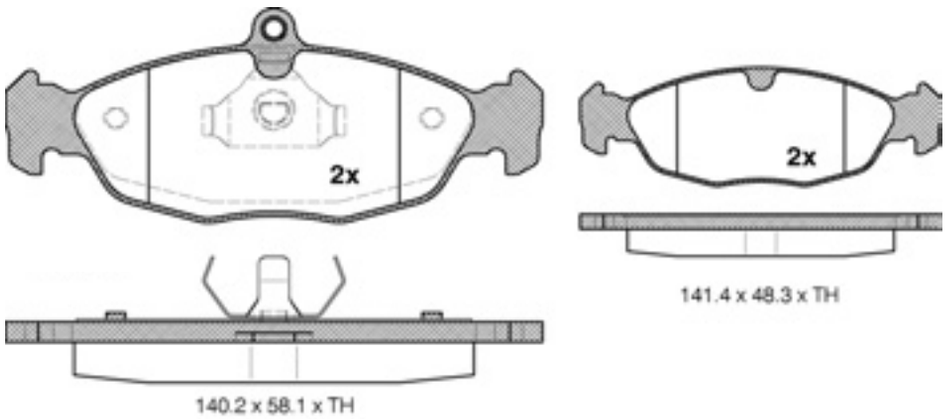

16057	Mercedes Benz	√		20392	15 mm

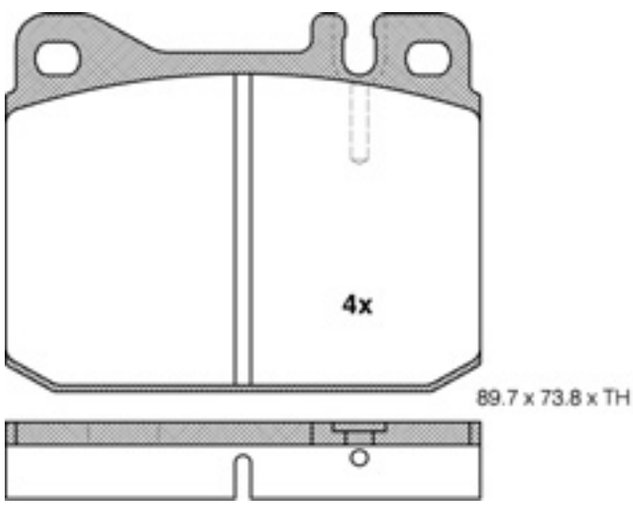

16058	Audi	√		20676	19,5 mm

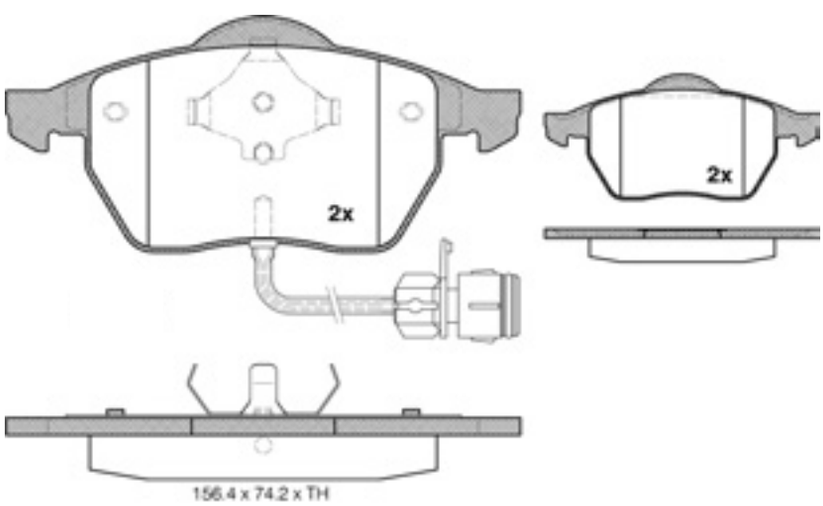

WVA - No.

16059	**Mercedes Benz**	√		**20940**	**19,2 mm**

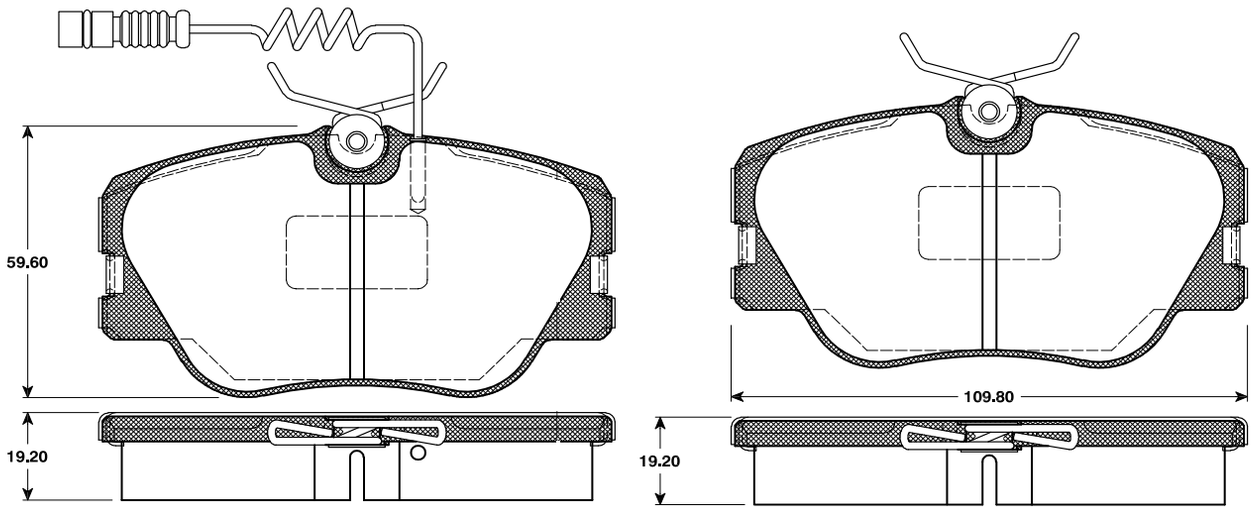

16060	**Audi**	√		**20678**	**20,3 / 19,5mm**

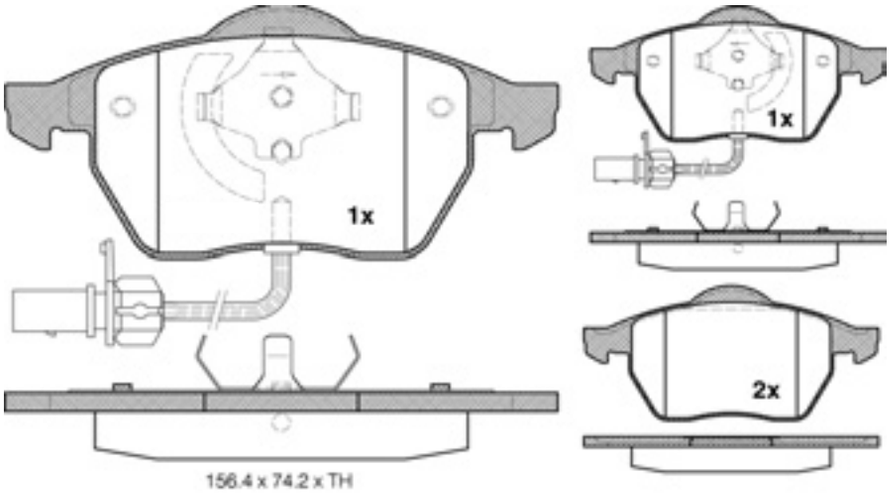

16061	**Mercedes Benz**	√		**21055**	**17,8 mm**

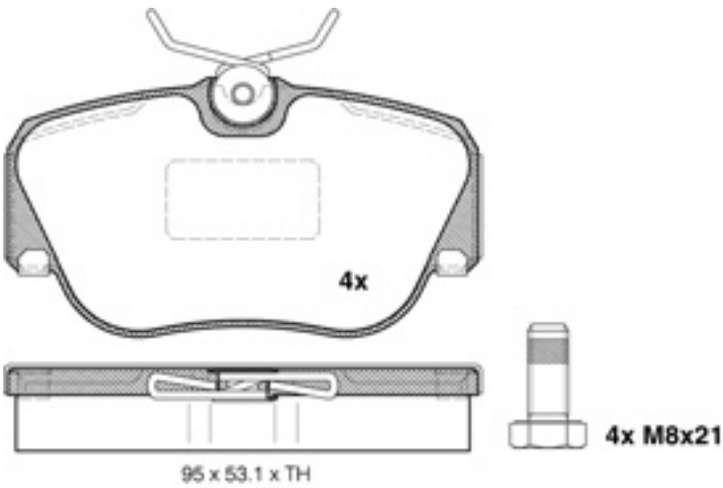

Die von uns gelieferten Produkte sind ausschließlich dem bestimmungsgemäßen Gebrauch zuzuführen. / The products delivered by us are to be put exclusively to the intended use.

				WVA - No.	TH
16062	Audi	√		21138	19 mm

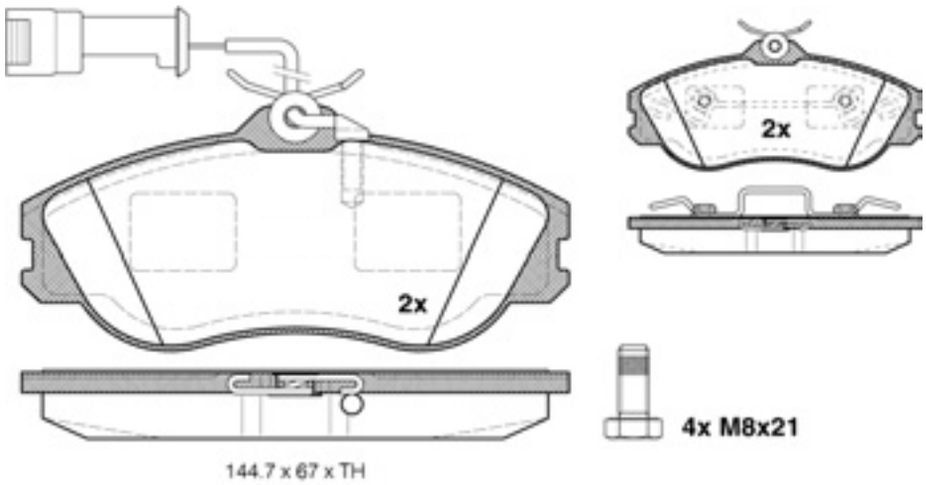

16066	Audi	√		20664	19,4 mm

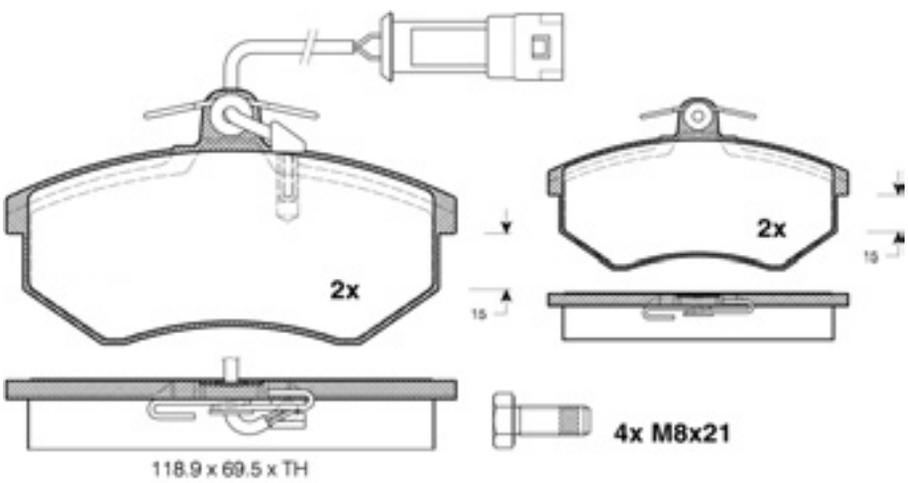

16067	Mercedes Benz	√		21439	20 mm

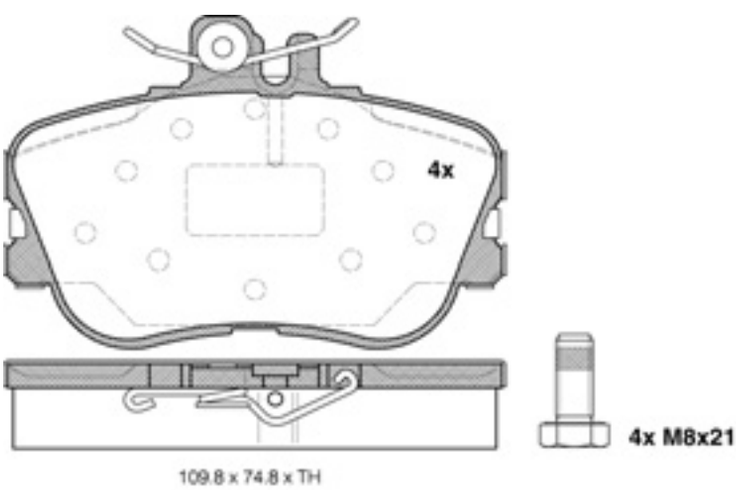

WVA - No.

16068	VW	√		20228	15,3 mm

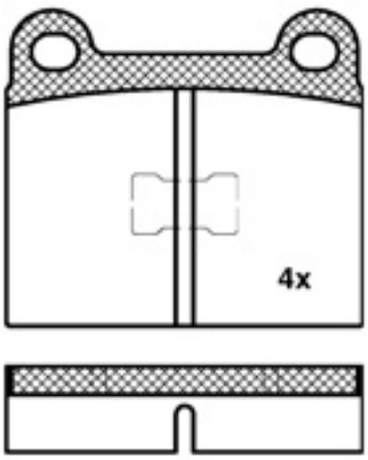

61.7 x 56.5 x TH

16069	Fiat / Peugeot / Citröen	√		21629	19,5 mm

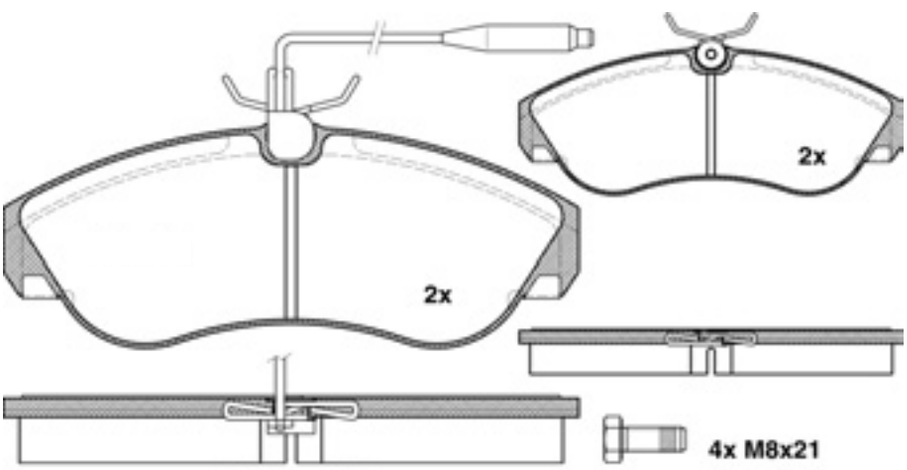

159.9 x 64.1 x TH

16070	Audi	√		20574	15 mm

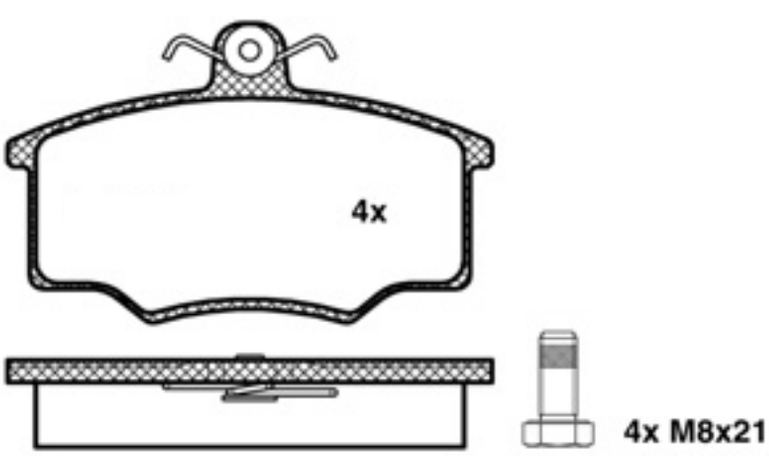

104.4 x 66.6 x TH

Die von uns gelieferten Produkte sind ausschließlich dem bestimmungsgemäßen Gebrauch zuzuführen. / The products delivered by us are to be put exclusively to the intended use.

16072	VW / Seat	√		21866	15 mm

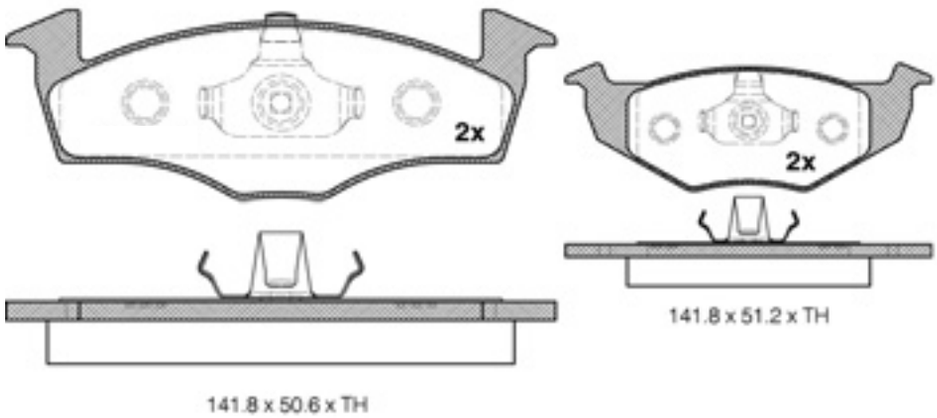

16076	VW / Seat	√		20887	15,3 mm

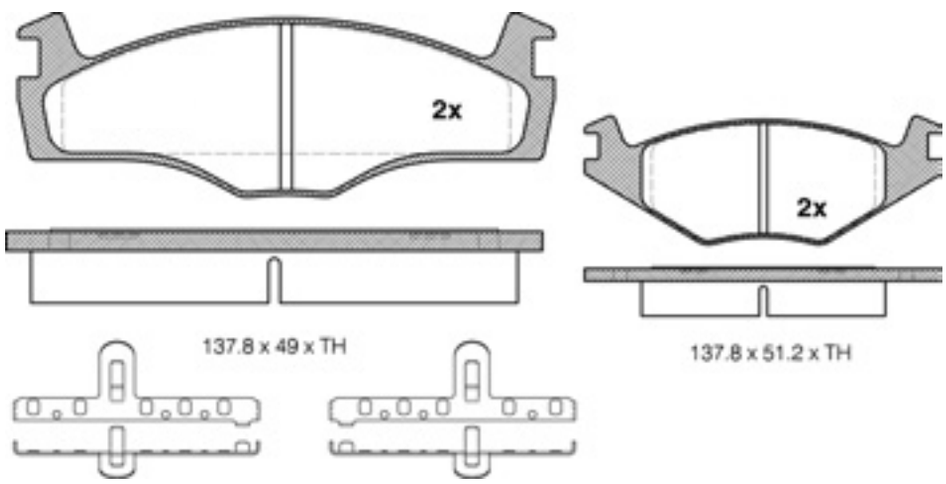

16077	Lancia / Seat / Fiat	√		20950	18 mm

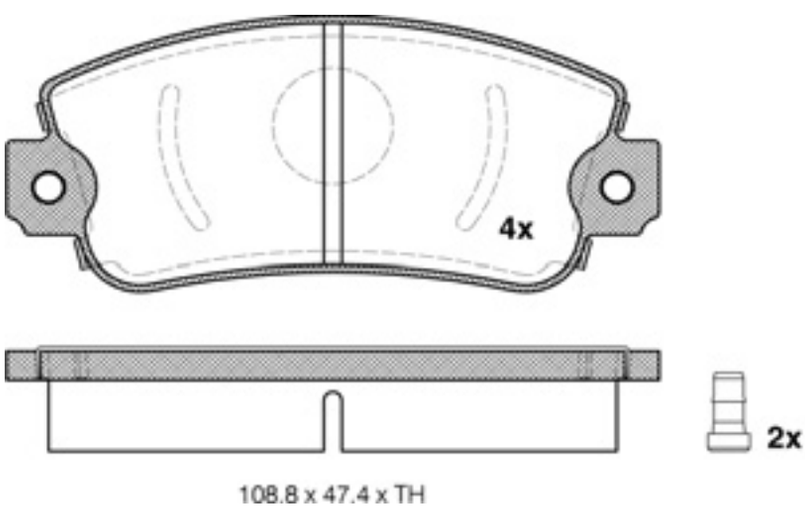

WVA - No.

16078	Audi	√		20669	19,4 mm

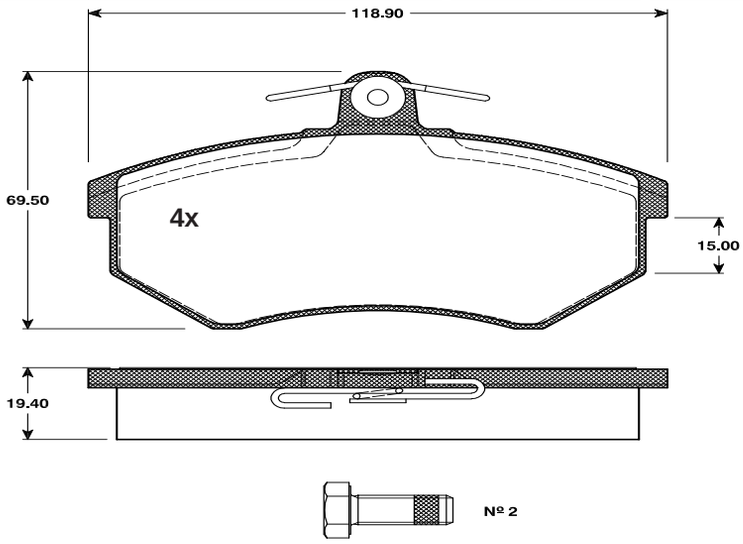

16079	Lancia / Fiat / Alfa Romeo	√		20834	17 mm

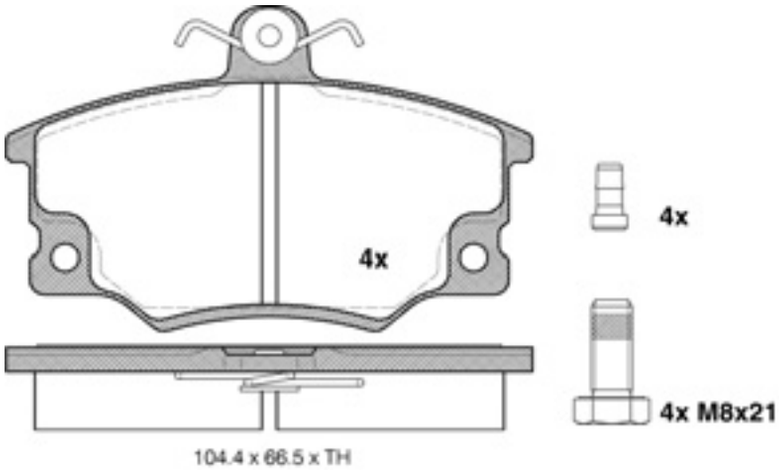

16082	Fiat	√		21365	16,2 mm

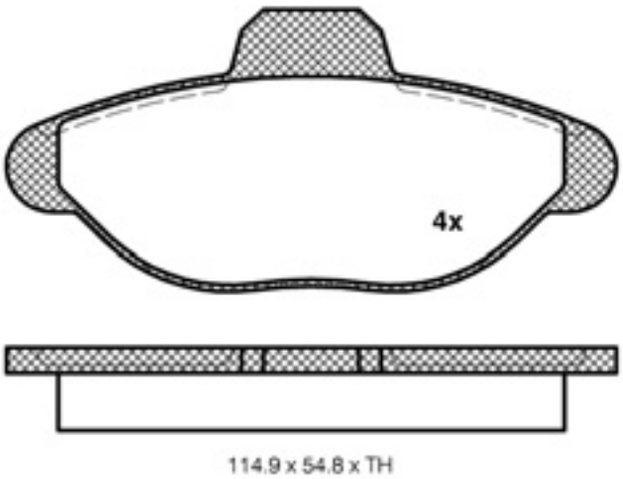

Die von uns gelieferten Produkte sind ausschließlich dem bestimmungsgemäßen Gebrauch zuzuführen. / The products delivered by us are to be put exclusively to the intended use.

16084	Fiat	√		21436	17 mm

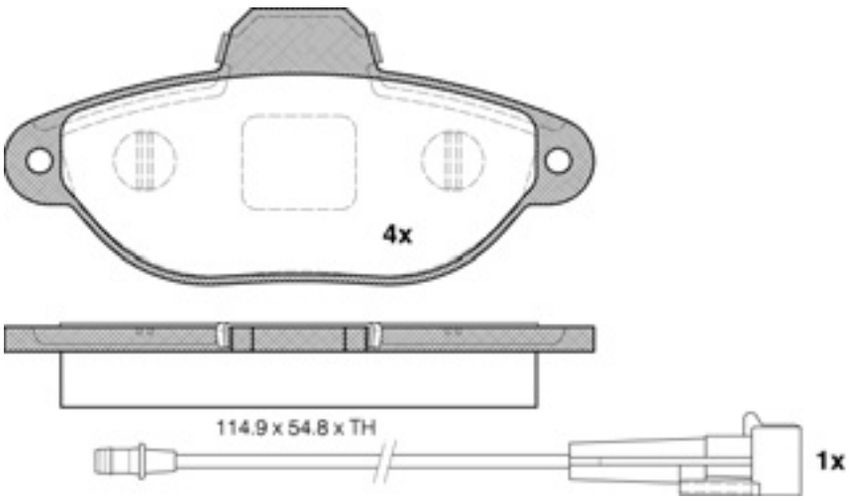

16086	Fiat	√		21533	16,8 mm

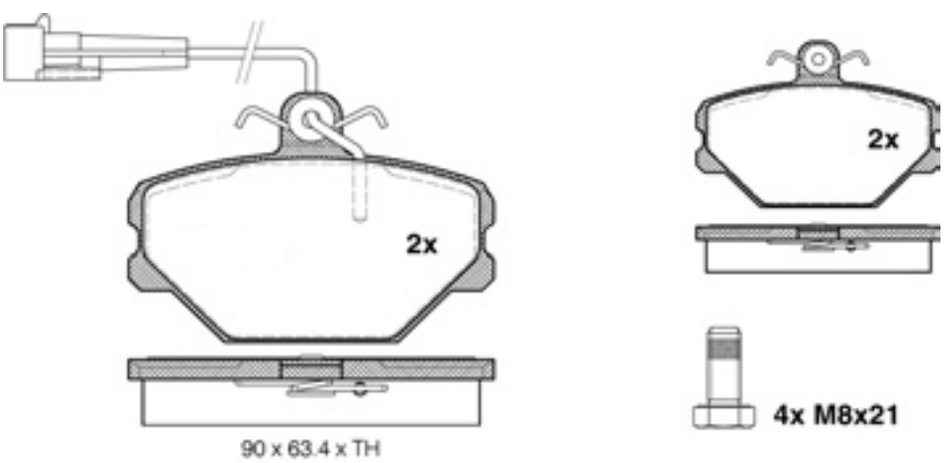

16089	Fiat / Lancia / Alfa Romeo	√		21930	17,6 mm

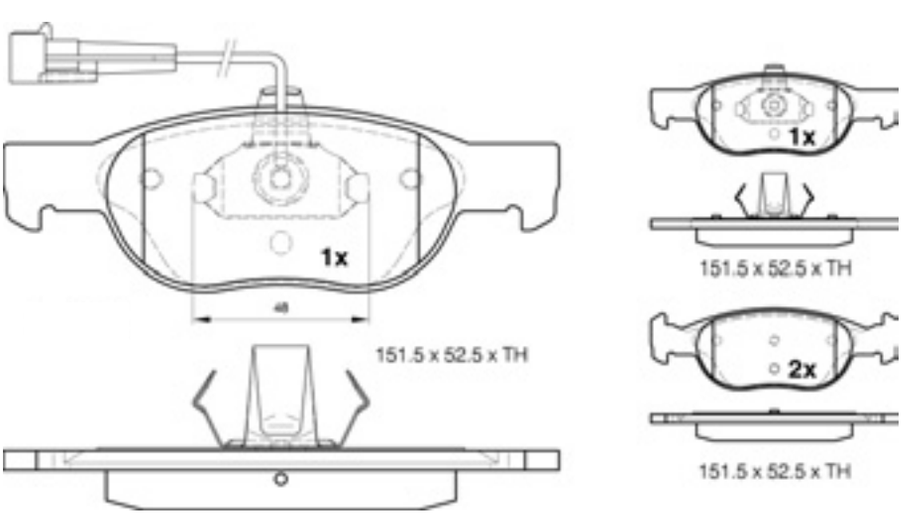

				WVA - No.	TH
16091	Fiat	√		21927	17,6 mm

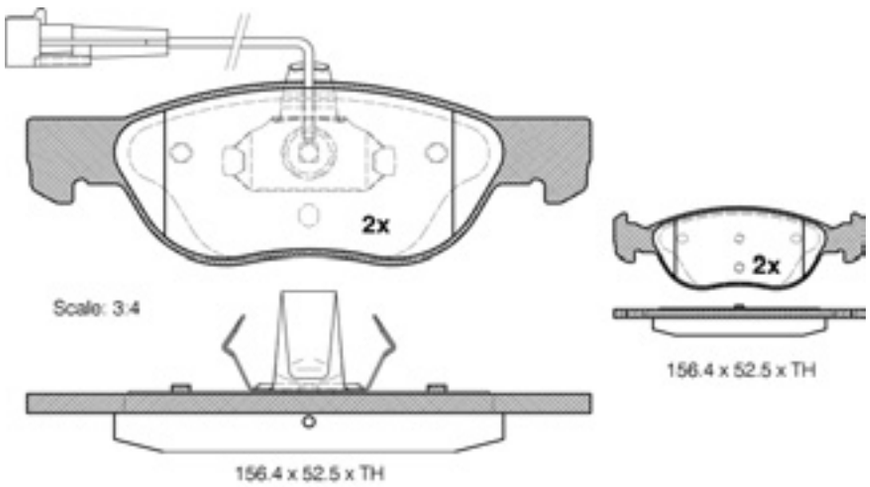

16091	Lancia	√		21927	17,6 mm

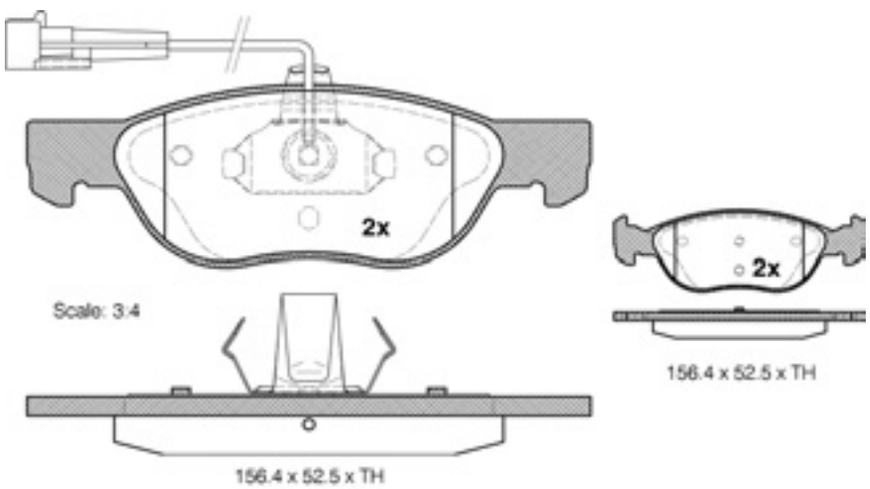

16092	Lancia / Fiat	√		21436	17,0 mm

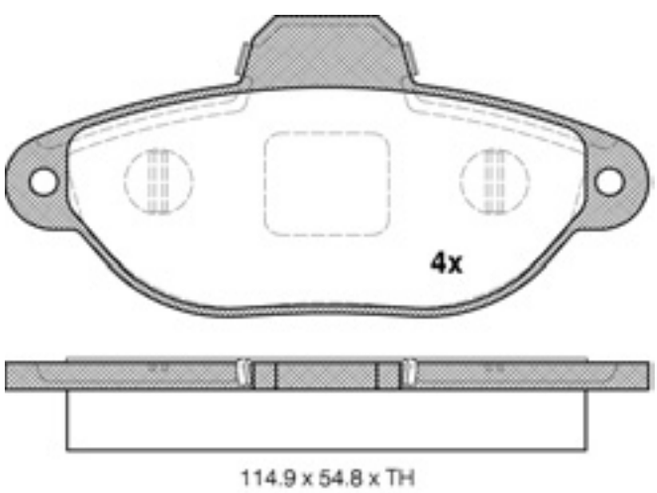

Die von uns gelieferten Produkte sind ausschließlich dem bestimmungsgemäßen Gebrauch zuzuführen. / The products delivered by us are to be put exclusively to the intended use.

16093	Fiat / Lancia	√		23181	17,6 mm

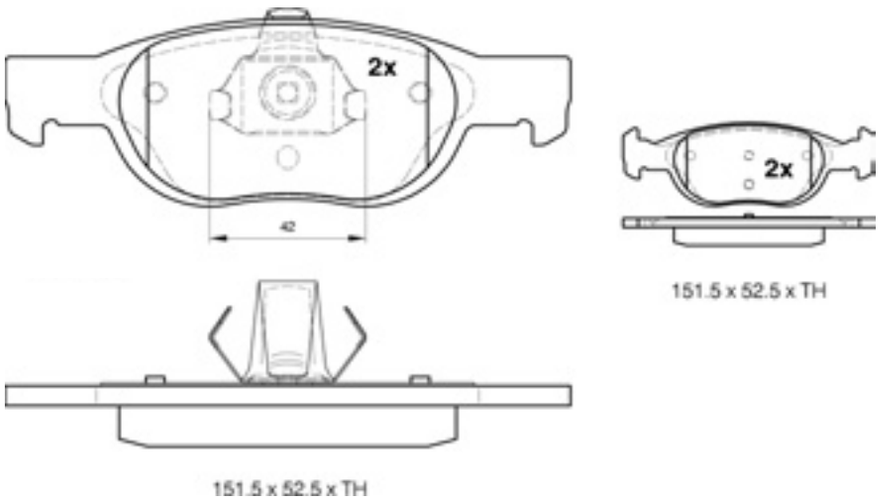

16094	Mercedes Benz	√		23022	20,8 mm

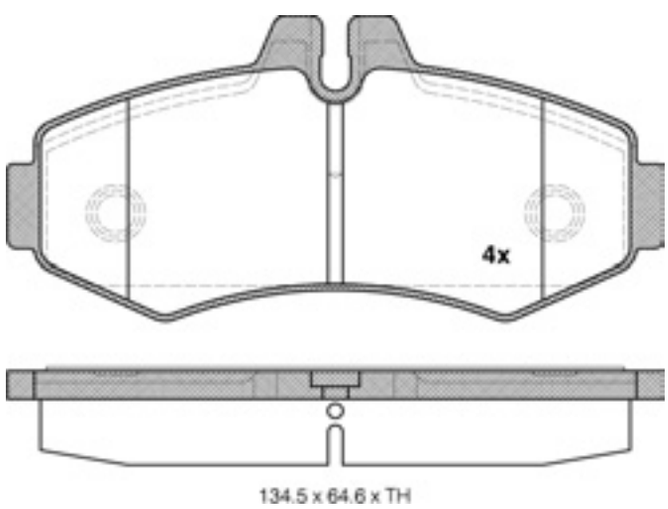

16095	Mercedes Benz	√		21153	16,0 mm

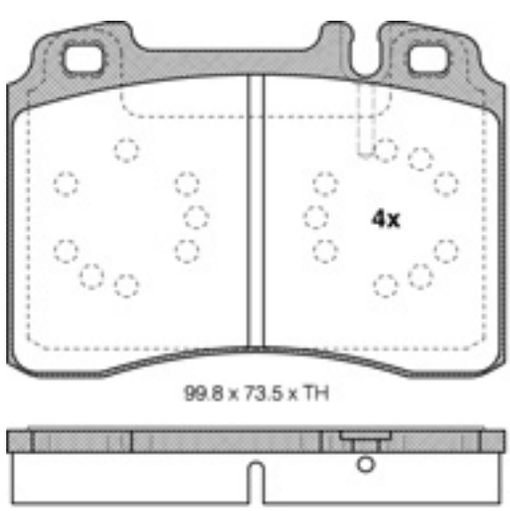

				WVA - No.	TH
16096	Mercedes Benz	√		21303	18,3 mm

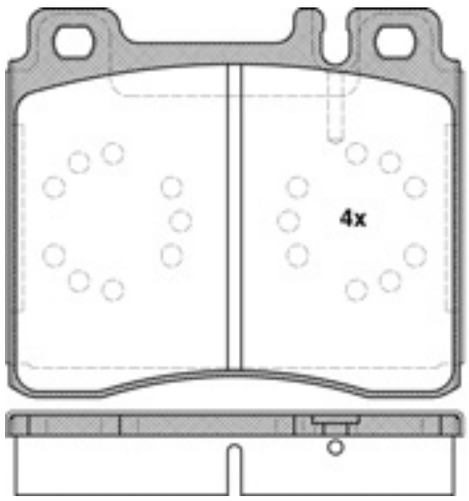

16097	Ford PKW	√		20793	15,1 mm

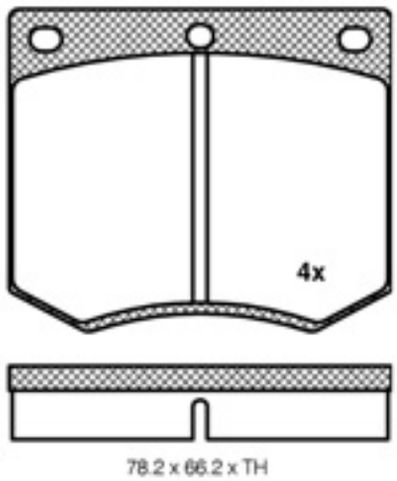

16098	Ford PKW	√		20793	15,1 mm

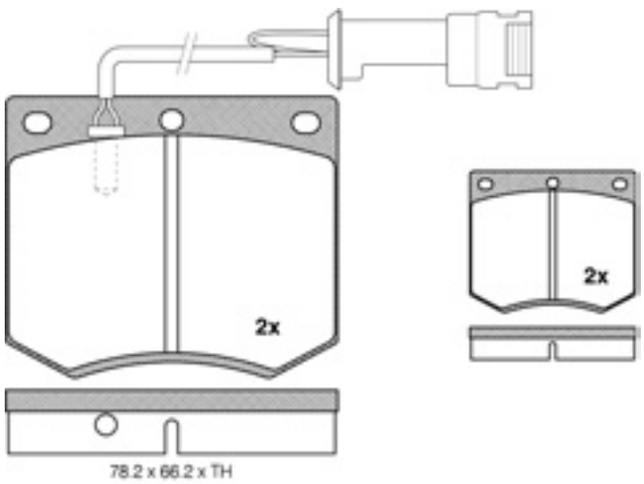

Die von uns gelieferten Produkte sind ausschließlich dem bestimmungsgemäßen Gebrauch zuzuführen. / The products delivered by us are to be put exclusively to the intended use.

				WVA - No.	TH
16101	Ford / Ford US	√		21583	19,5 mm

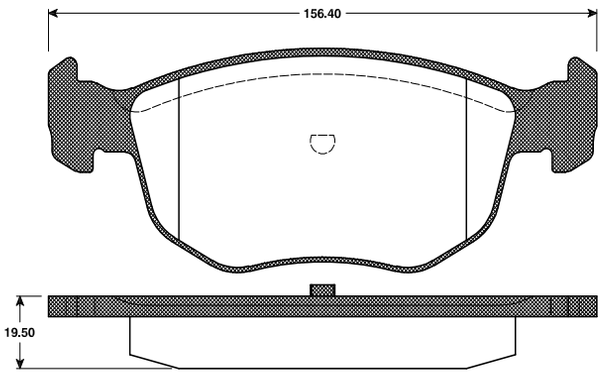

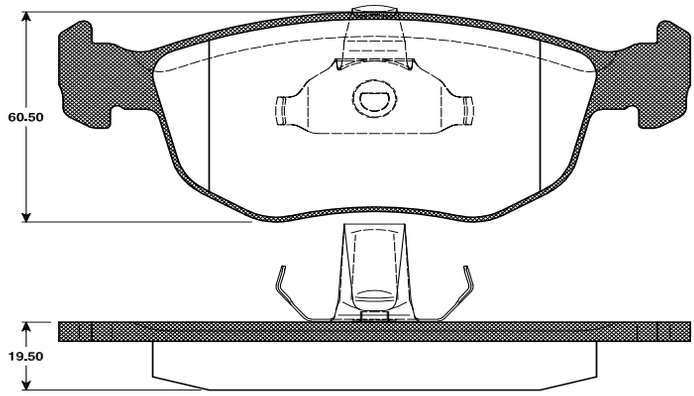

16102	Ford / Ford US	√		21910	18,8 mm

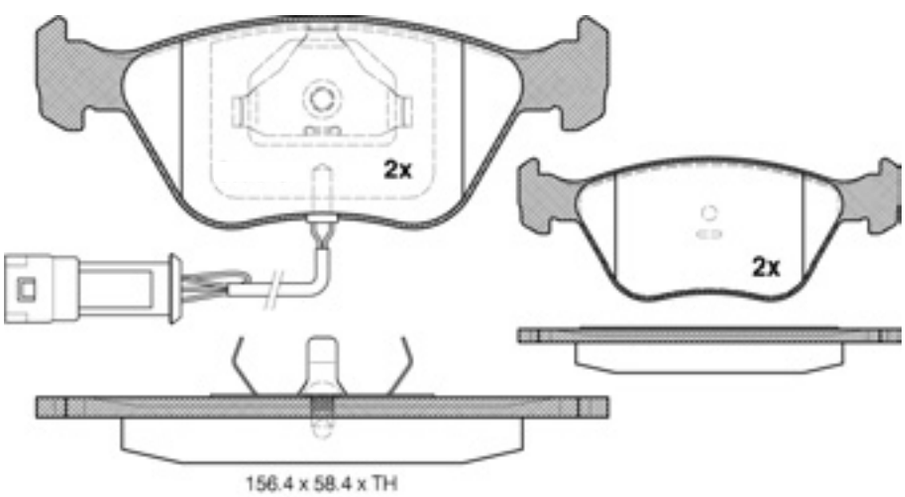

16103	Opel	√		21976	18 / 17,2 mm

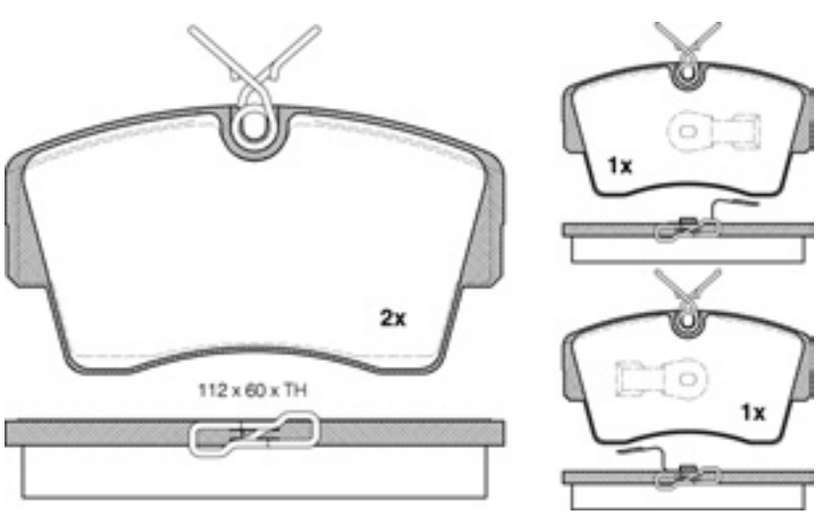

				WVA - No.	TH
16107	Opel / Saab	√		21829	19,5 / 20,3 mm

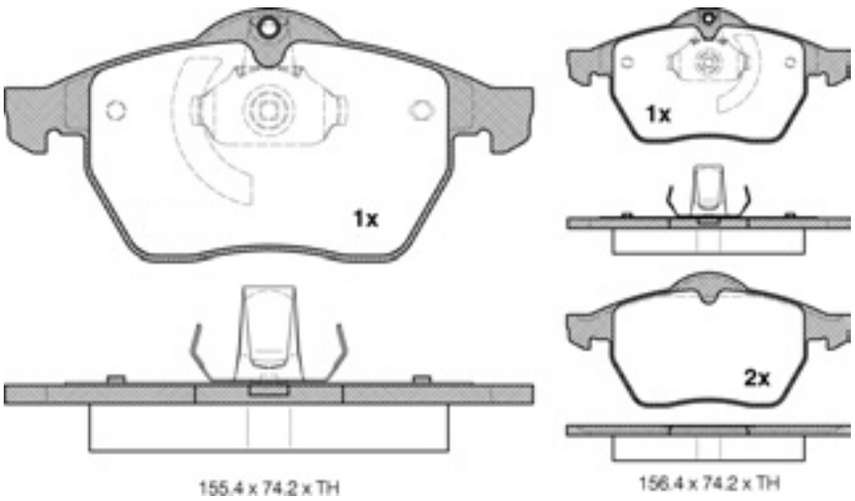

16109	BMW	√		21471	17,8 mm

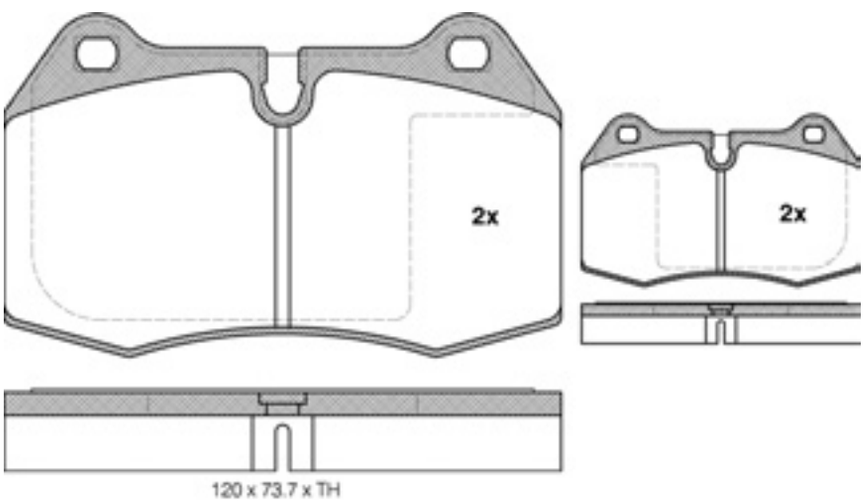

16114	Honda / Rover	√		21515	18,0 mm

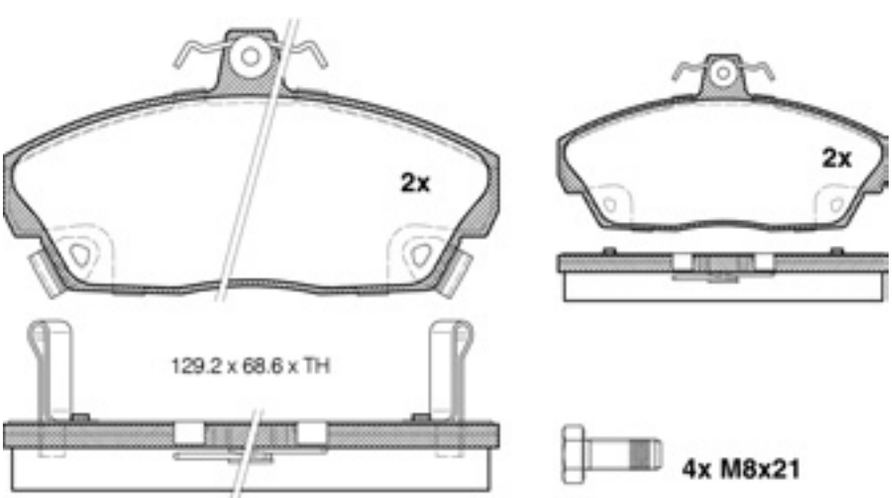

Die von uns gelieferten Produkte sind ausschließlich dem bestimmungsgemäßen Gebrauch zuzuführen. / The products delivered by us are to be put exclusively to the intended use.

				WVA - No.	TH
16119	Rover / Honda	√		21653	18,0 mm

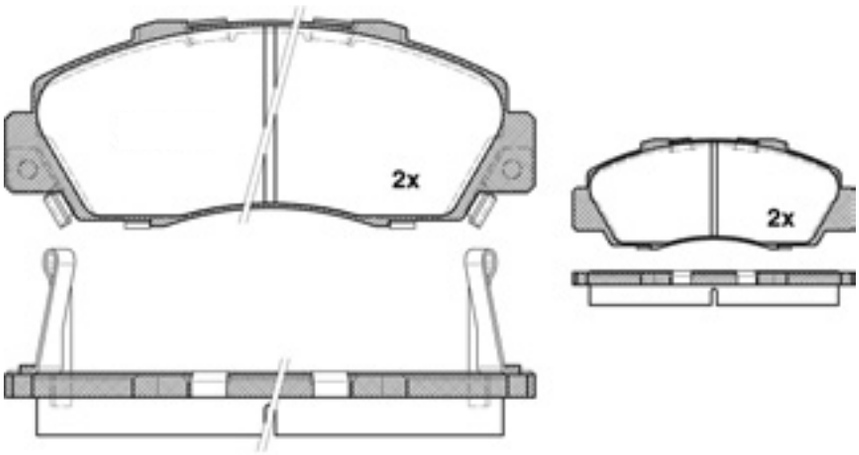

148.7 x 57.7 x TH

16122	Rover	√		23542	19,0 mm

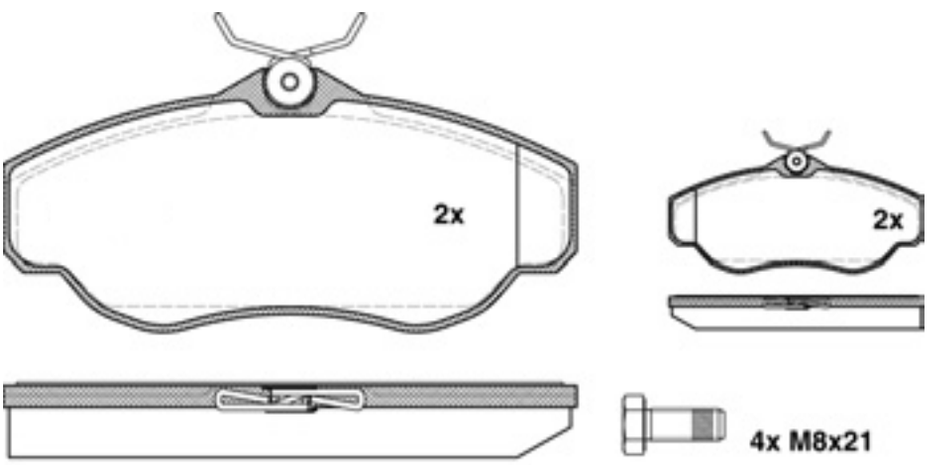

144.9 x 66.4 x TH

16127	Mercedes Benz		√	20107	15,0 mm

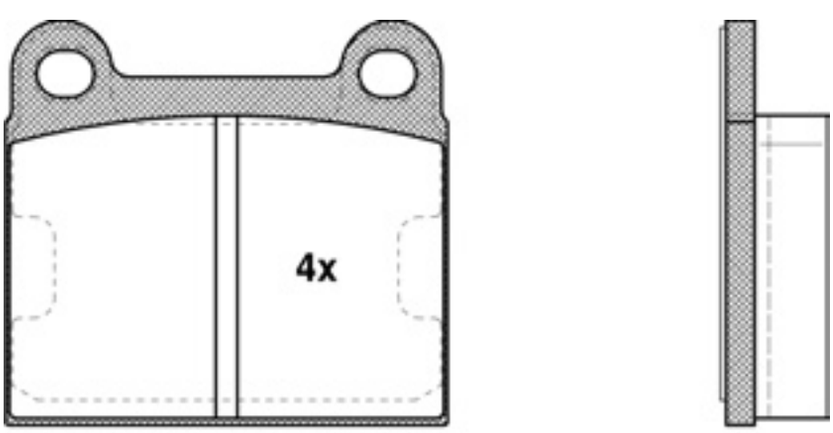

61.7 x 56.5 x TH

				WVA - No.	TH
16128	Mitsubishi	√		21374	16,4 mm

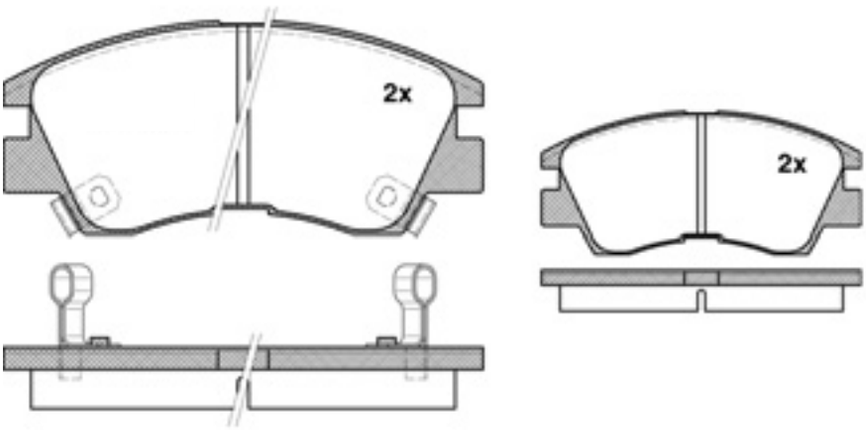

127.8 x 57 x TH

16132	Audi	√		21306	17,5 / 16,5 mm

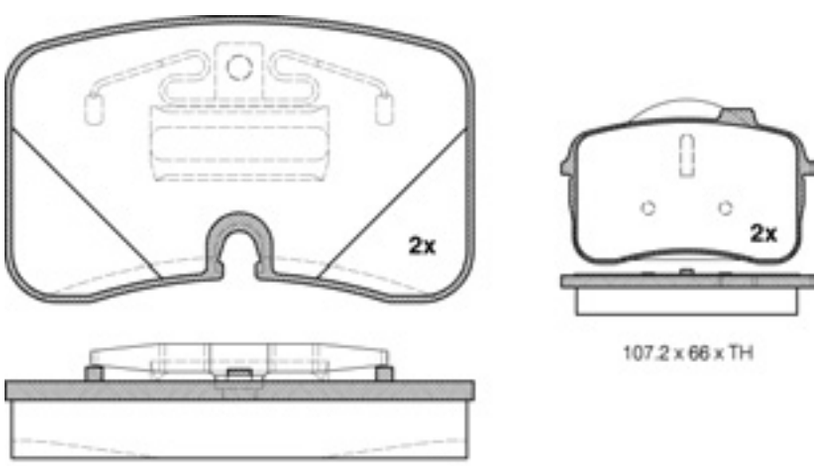

107.2 x 66 x TH

100 x 61 x TH

16133	Opel		√	21050	17,5 mm

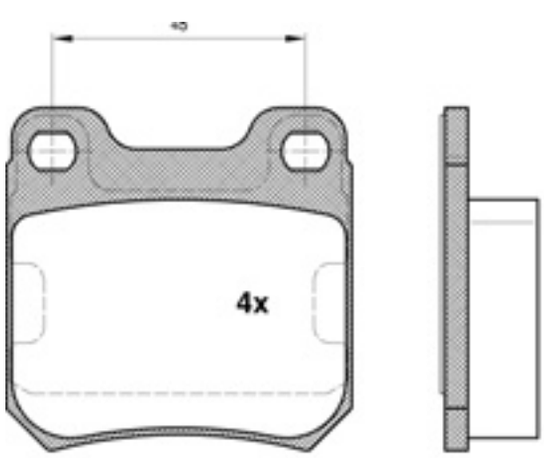

61.5 x 61 x TH

Die von uns gelieferten Produkte sind ausschließlich dem bestimmungsgemäßen Gebrauch zuzuführen. / The products delivered by us are to be put exclusively to the intended use.

				WVA - No.	TH
16134	Porsche / Mercedes	√		20011	15,0 mm

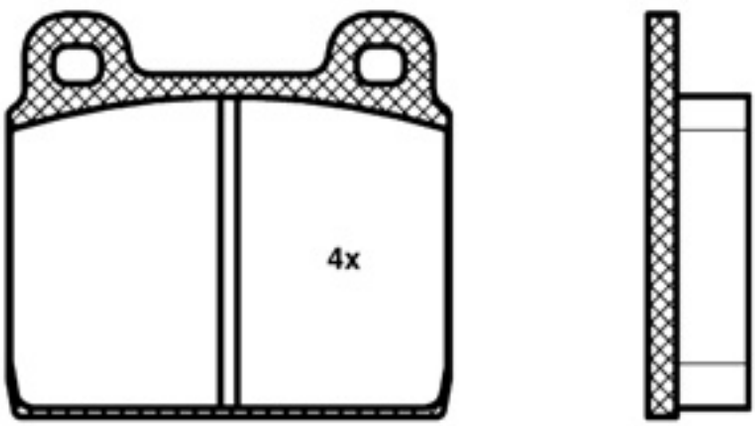

76.8 x 70 x TH

16135	Opel / Saab		√	21140	15,5 mm

61.7 x 57.5 x TH

16137	Peugeot		√	21278	17,0 mm

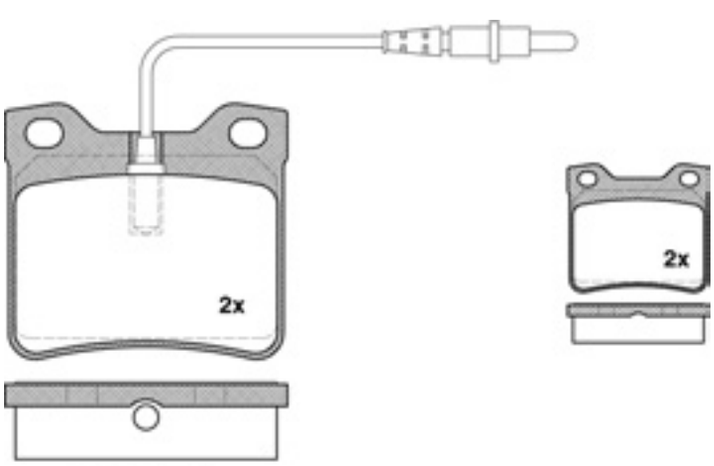

63.8 x 57.6 x TH

WVA - No.

16141	BMW		√	20756	16,4 mm

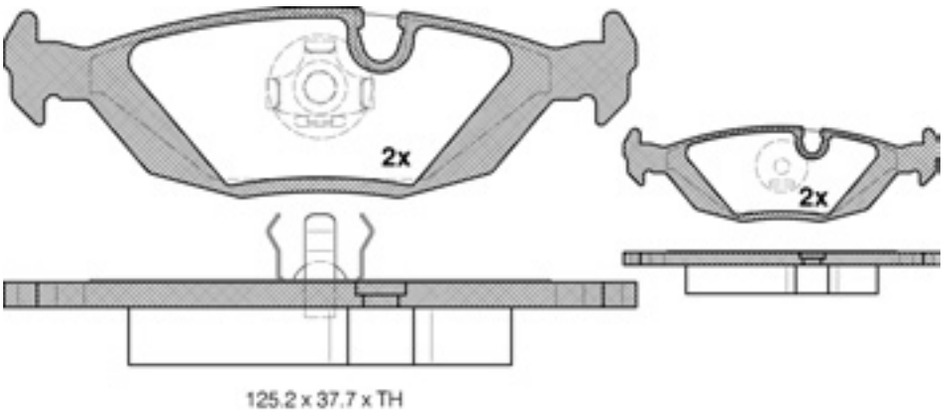

16142	Audi		√	20598	16,5 mm

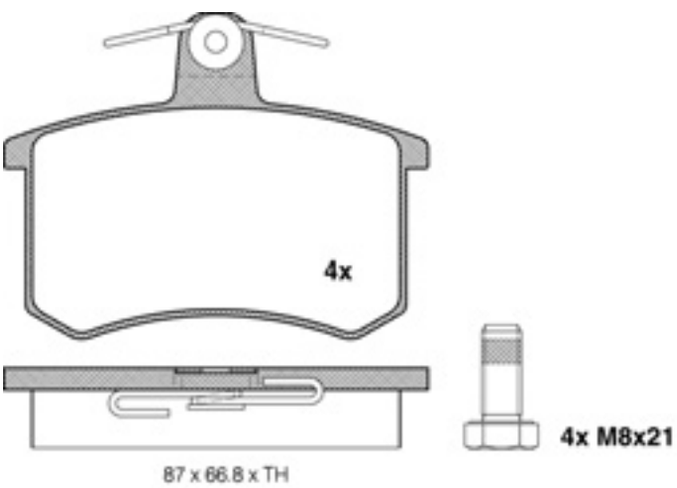

16144	Audi		√	21144	16,5 mm

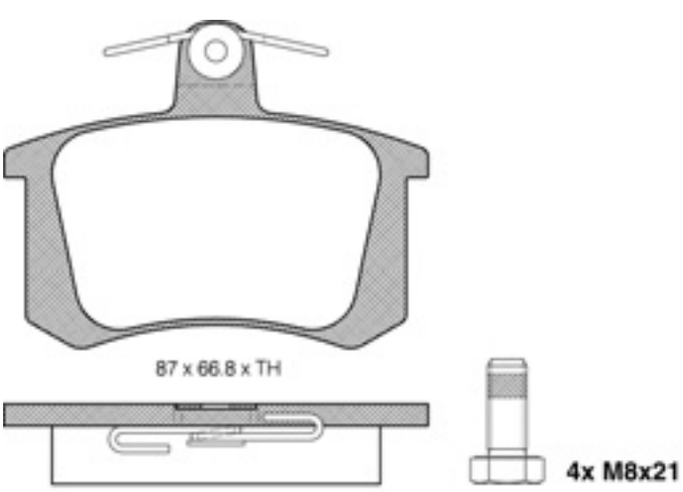

Die von uns gelieferten Produkte sind ausschließlich dem bestimmungsgemäßen Gebrauch zuzuführen. / The products delivered by us are to be put exclusively to the intended use.

				WVA - No.	TH
16146	VW / Seat		√	20960	15,0 mm

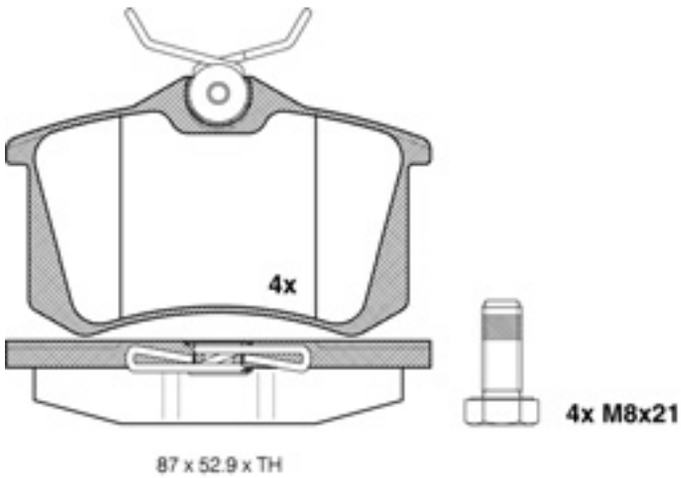

16147	Mercedes Benz		√	21919	15,3 mm

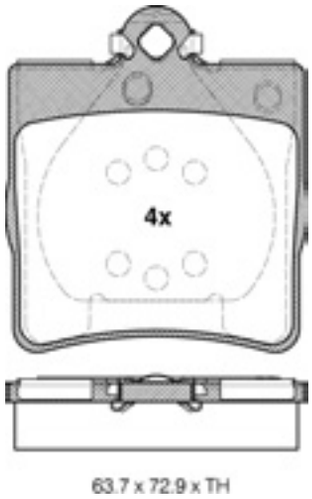

16148	Renault / Seat Peugeot / VW		√	20960	15,0 mm

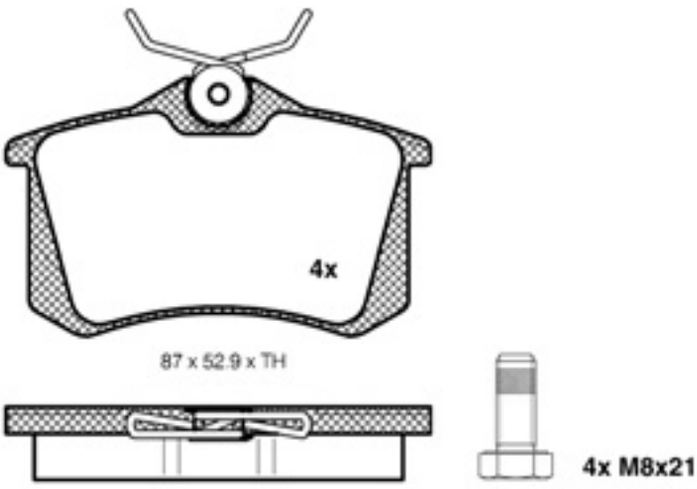

				WVA - No.	TH
16149	Mercedes Benz		√	21899	15,3 mm

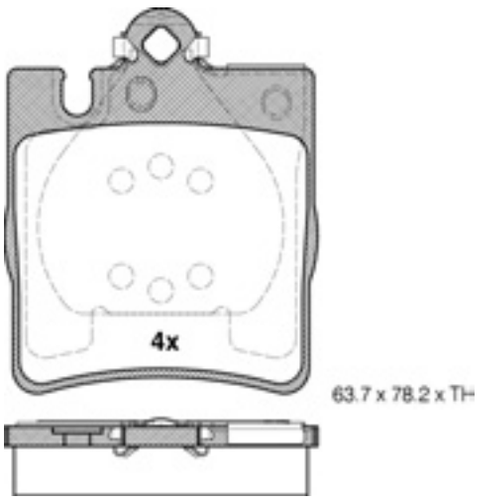

16152	Mercedes Benz		√	21900	15,5 mm

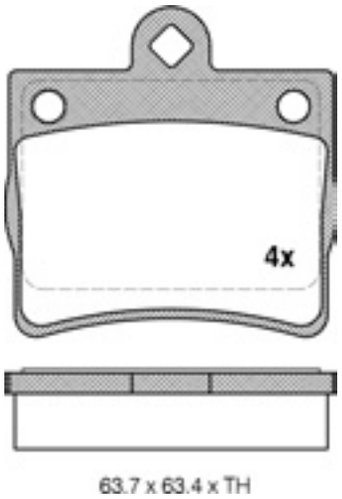

16153	Mercedes Benz		√	21027	15,2 mm

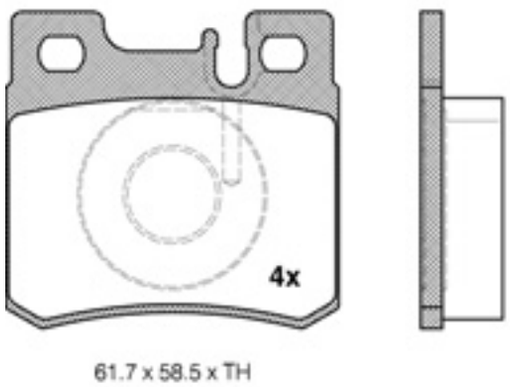

Die von uns gelieferten Produkte sind ausschließlich dem bestimmungsgemäßen Gebrauch zuzuführen. / The products delivered by us are to be put exclusively to the intended use.

				WVA - No.	TH
16154	Mercedes Benz		√	20687	15,5 mm

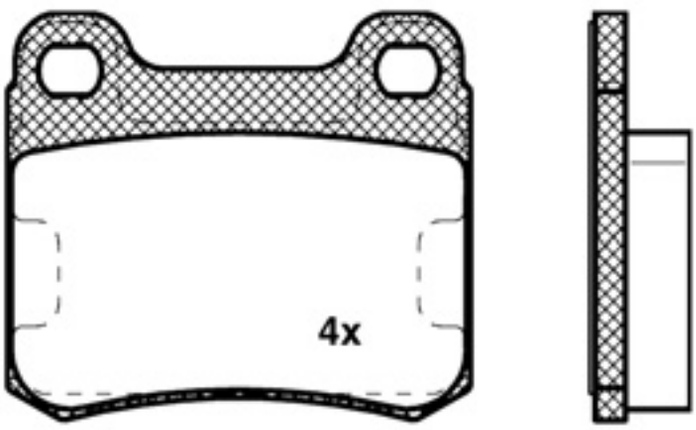

61.7 x 54.3 x TH

16155	Opel / Saab		√	21050	15,5 mm

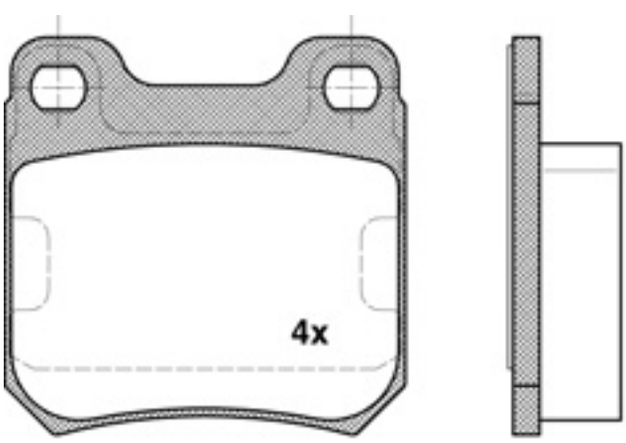

61.5 x 61 x TH

16156	Mercedes Benz		√	20687	13,5 mm

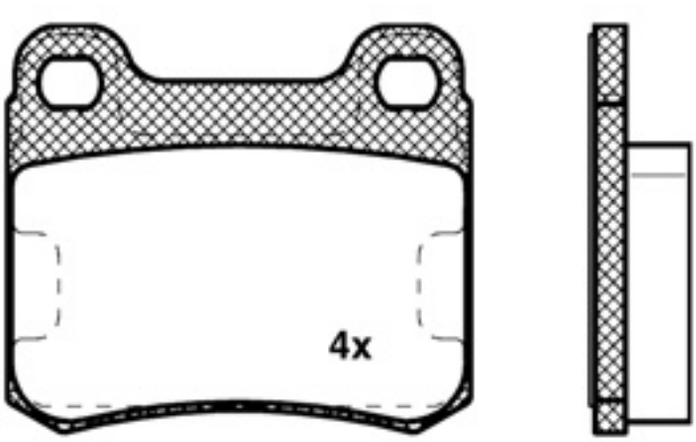

61.7 x 54.3 x TH

16157	Opel		√	21051	15,6 mm

61.5 x 61 x TH

16158	Mercedes Benz		√	21305	15,3 mm

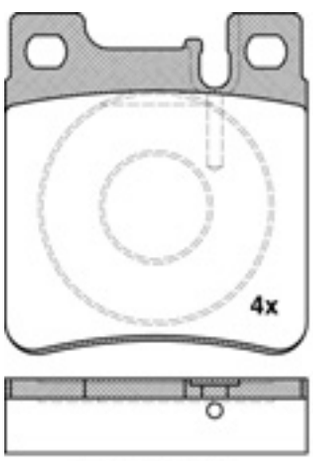

61.7 x 69.8 x TH

16159	Ford / Ford US		√	21586	15,0 mm

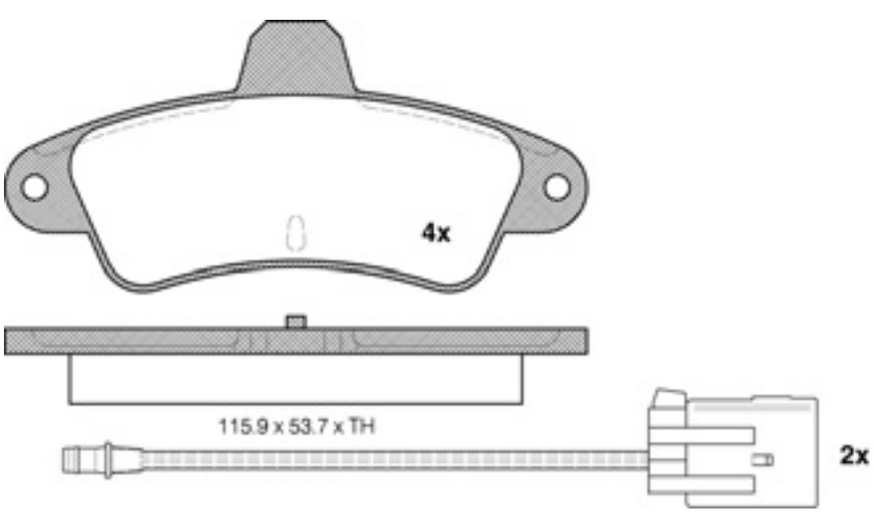

Die von uns gelieferten Produkte sind ausschließlich dem bestimmungsgemäßen Gebrauch zuzuführen. / The products delivered by us are to be put exclusively to the intended use.

				WVA - No.	TH
16160	Chrysler / Mercedes / VW		√	21593	18,5 / 17,7 mm

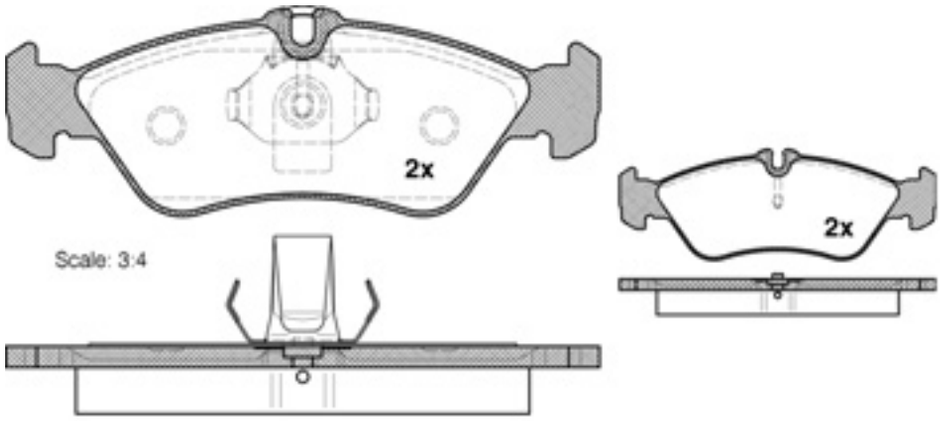

156.4 x 54.8 x TH

16161	Ford / Ford US		√	21729	13,5 mm

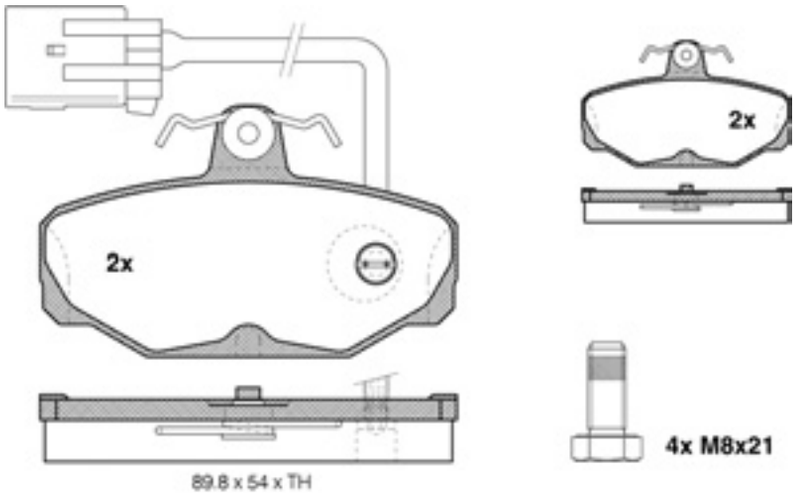

89.8 x 54 x TH

16162	Mercedes Benz / VW		√	21622	17,0 mm

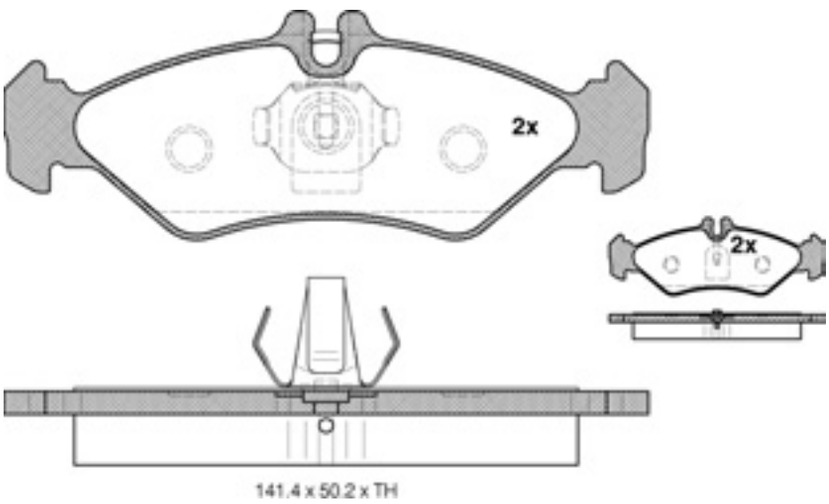

141.4 x 50.2 x TH

				WVA - No.	TH
16163	Ford / Ford US		√	21832	15,0 mm

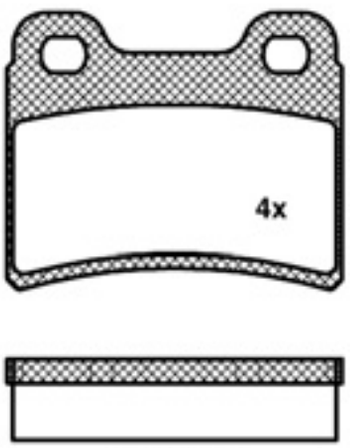

61.7 x 51 x TH

16164	VW / Chrysler / Mercedes	√	√	20976	20,0 mm

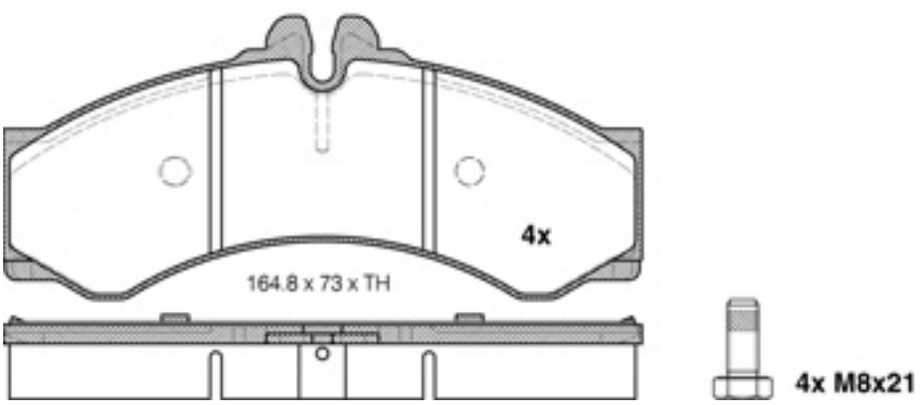

16167	Ford / Ford US		√	23353	14,5 mm

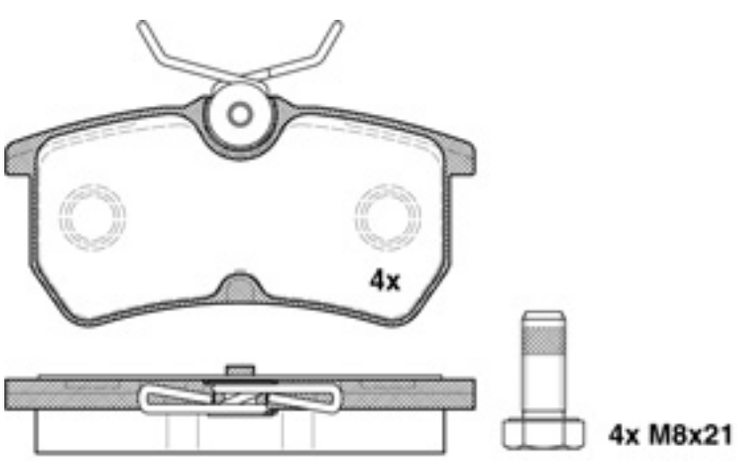

87.2 x 42.5 x TH

Die von uns gelieferten Produkte sind ausschließlich dem bestimmungsgemäßen Gebrauch zuzuführen. / The products delivered by us are to be put exclusively to the intended use.

				WVA - No.	TH
16168	Lancia / Fiat		√	21107	12,0 mm

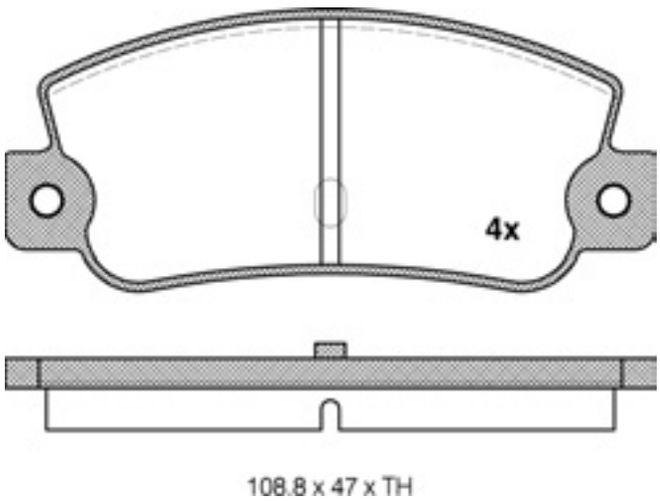

16169	Ford PKW		√	20981	13,5 mm

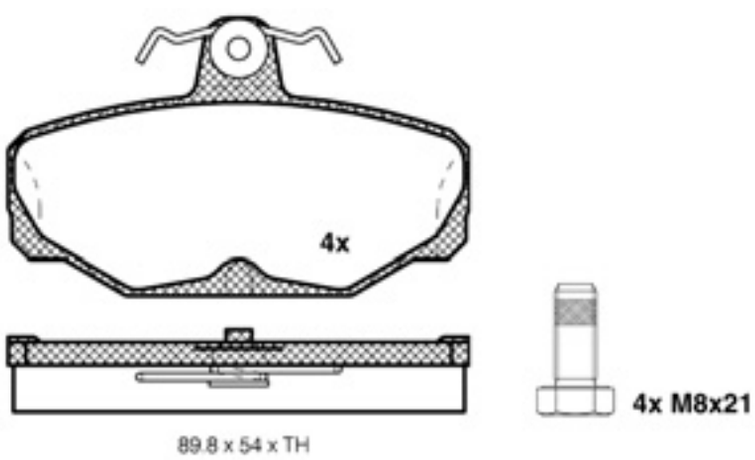

16171	Lancia / Fiat / Alfa Romeo		√	21103	14,4 mm

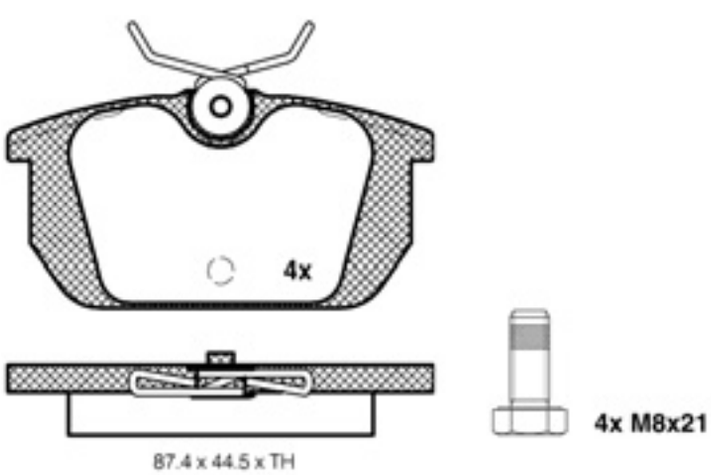

WVA - No.

16173	Mercedes Benz		√	21904	17,0 mm

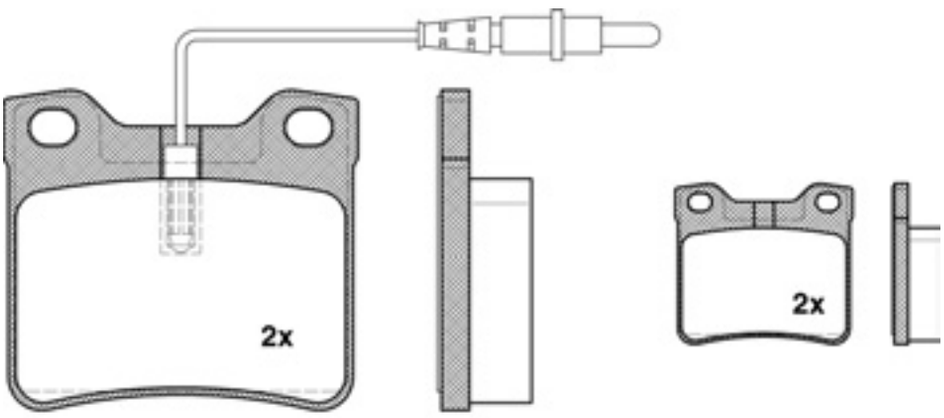

63.8 x 57.6 x TH

16175	BMW		√	21487	17,0 mm

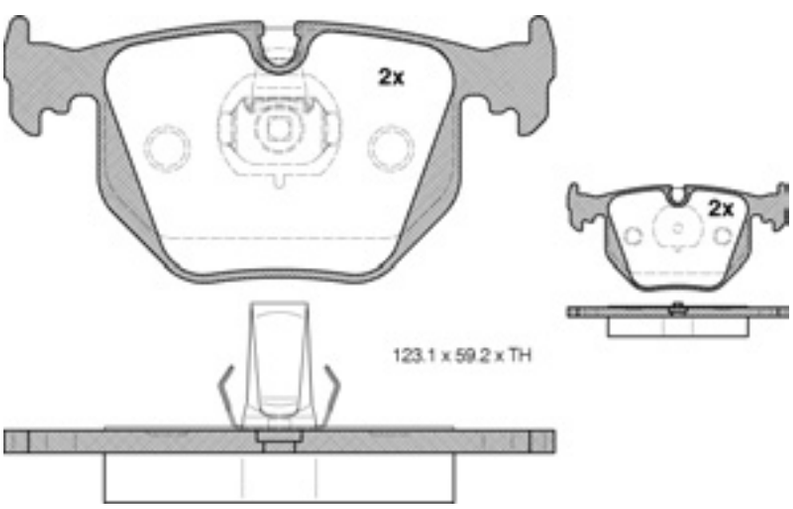

123.1 x 59.2 x TH

16176	BMW		√	20181	17,0 mm

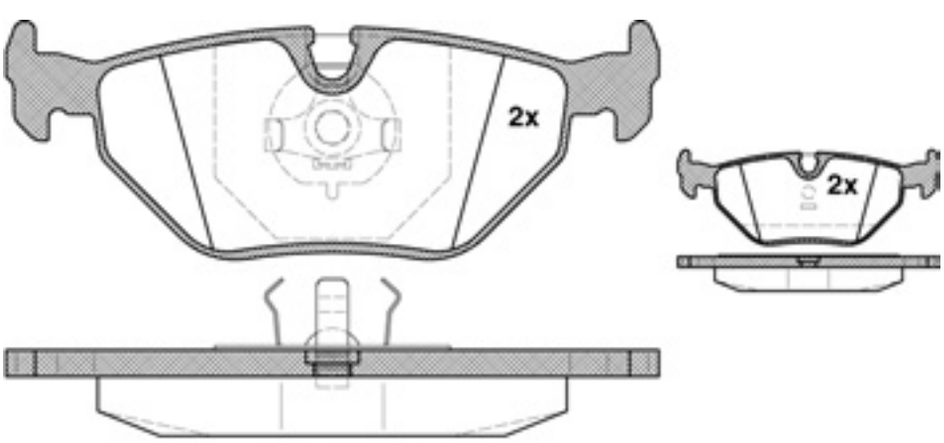

123.1 x 45 x TH

Die von uns gelieferten Produkte sind ausschließlich dem bestimmungsgemäßen Gebrauch zuzuführen. / The products delivered by us are to be put exclusively to the intended use.

16182	Rover		√	21683	15,0 mm

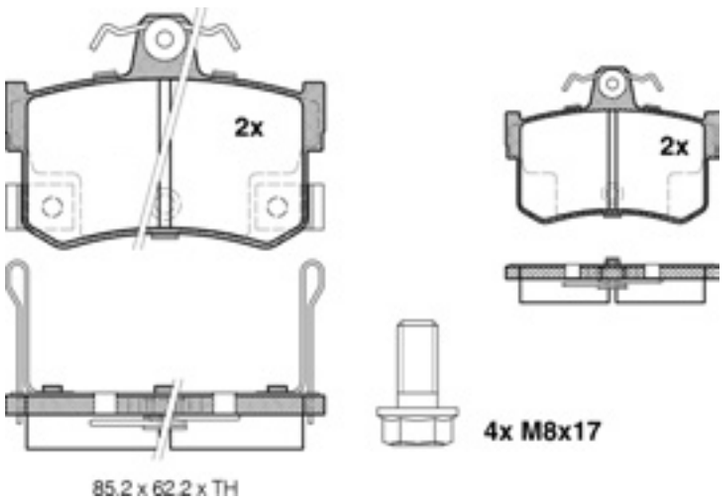

16186	Saab / Volvo		√	20756	14,7 mm

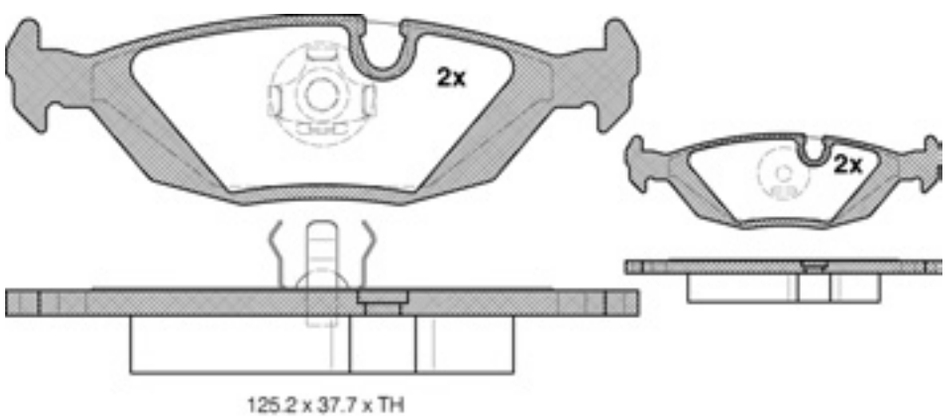

16187	Saab		√	21089	14,7 mm

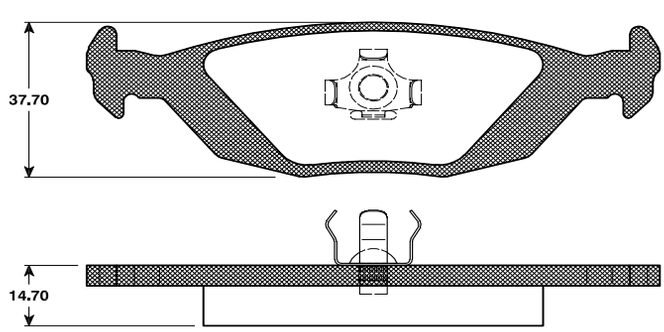

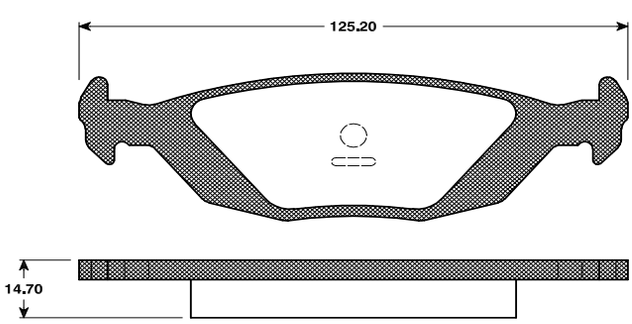

WVA - No.

16189	Renault PKW		√	20315	11,0 mm

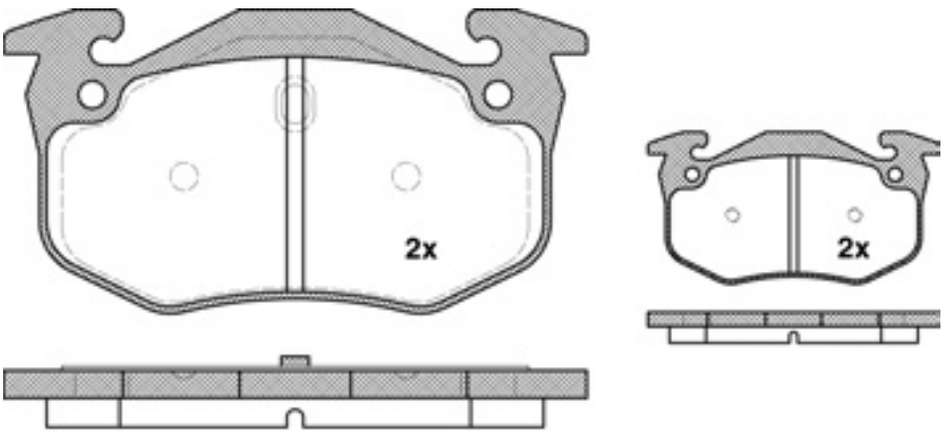

105 x 54.7 x TH

16190	BMW		√	21960	17,0 mm

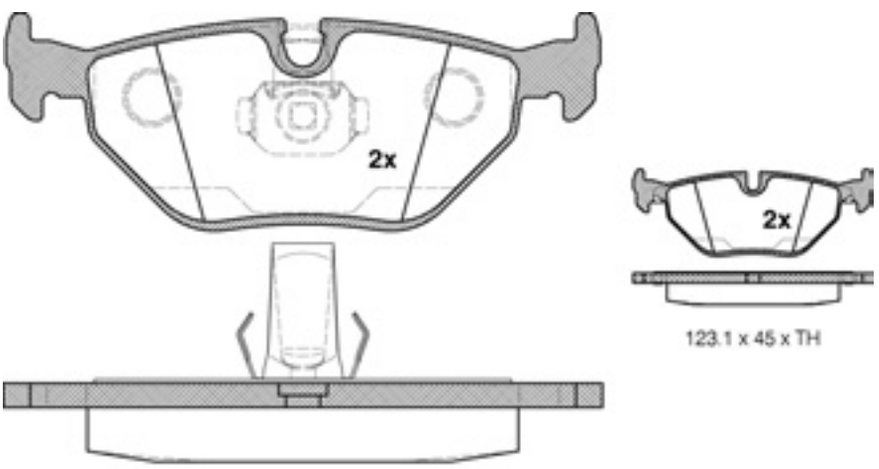

123.1 x 45 x TH

121.9 x 45 x TH

16191	Nissan / Renault / Dacia	√		21463	18,0 mm

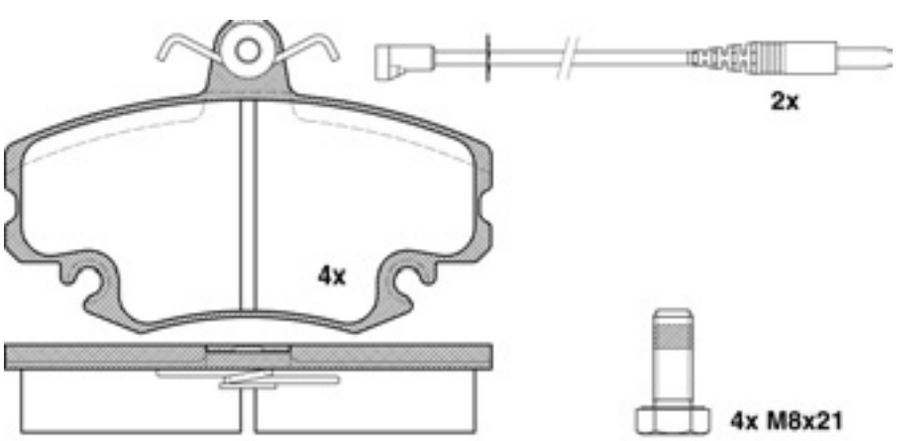

99.9 x 64.8 x TH

Die von uns gelieferten Produkte sind ausschließlich dem bestimmungsgemäßen Gebrauch zuzuführen. / The products delivered by us are to be put exclusively to the intended use.

				WVA - No.	TH
16192	Peugeot / Renault / Citröen	√		20905	18,0 mm

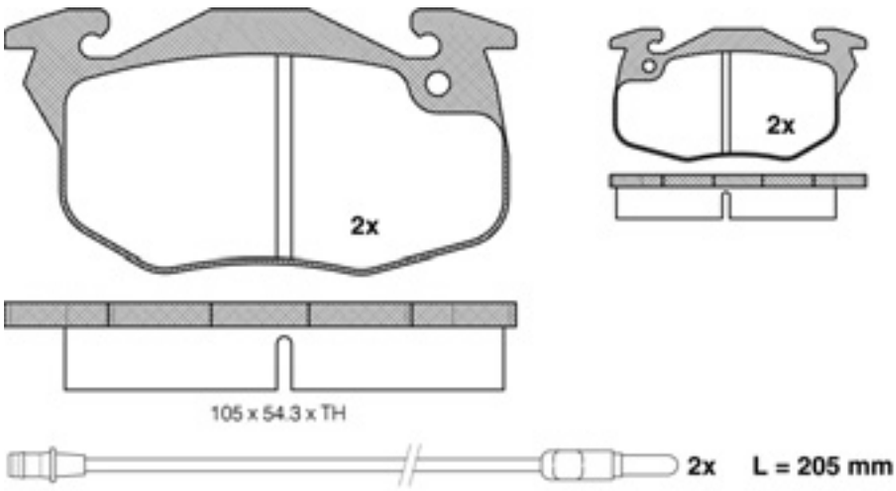

16193	Mercedes Benz	√		20940	19,2 mm

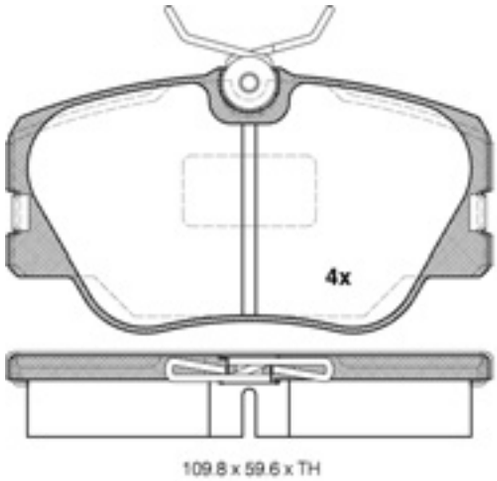

16194	Ford PKW		√	21766	14,0 mm

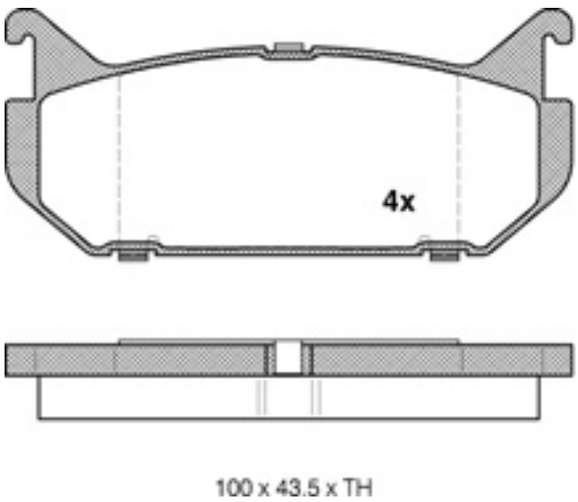

WVA - No.

16195	Mazda	√		21656	15,0 mm

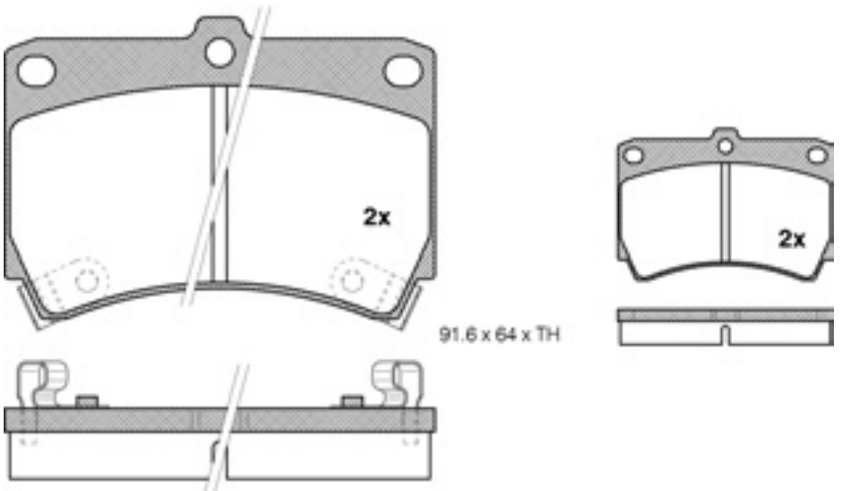

16196	BMW		√	21608	17,0 mm

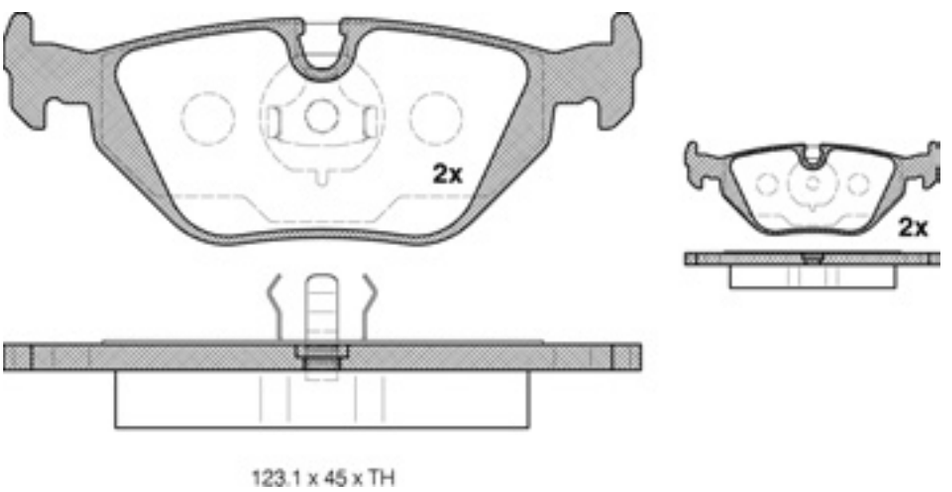

16197	BMW	√		21173	17,0 mm

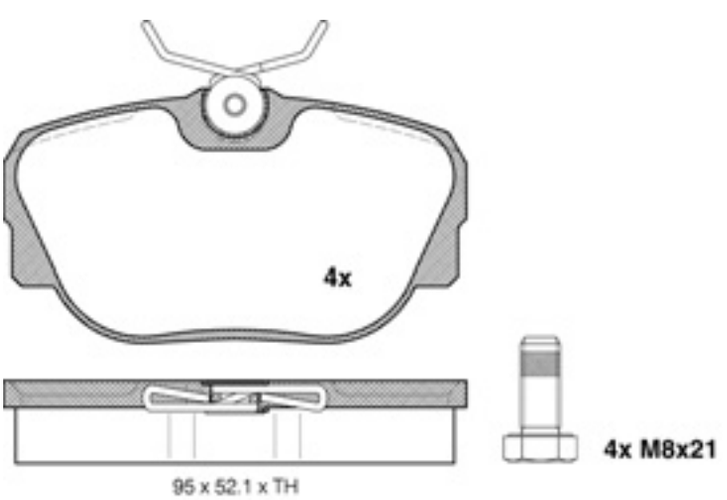

Die von uns gelieferten Produkte sind ausschließlich dem bestimmungsgemäßen Gebrauch zuzuführen. / The products delivered by us are to be put exclusively to the intended use.

				WVA - No.	TH
16198	Ford / Mazda	√		21755	15,5 / 16,5 mm

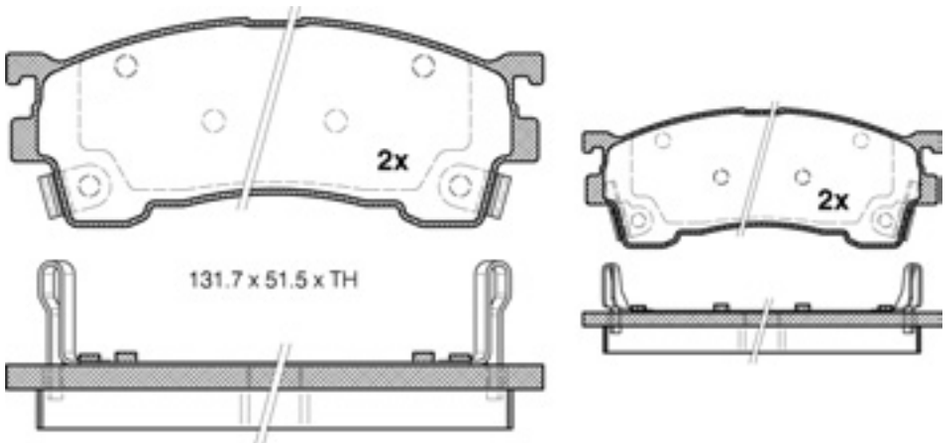

16200	VW	√		21634	17,7 mm

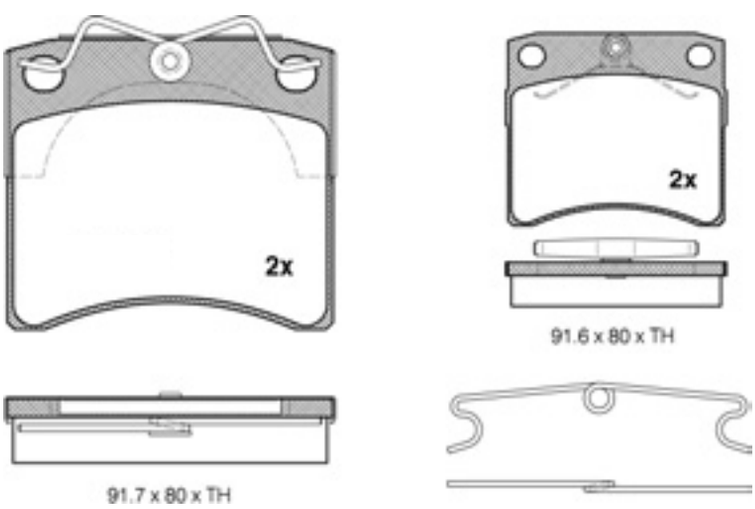

16201	Nissan	√		21546	17,5 mm

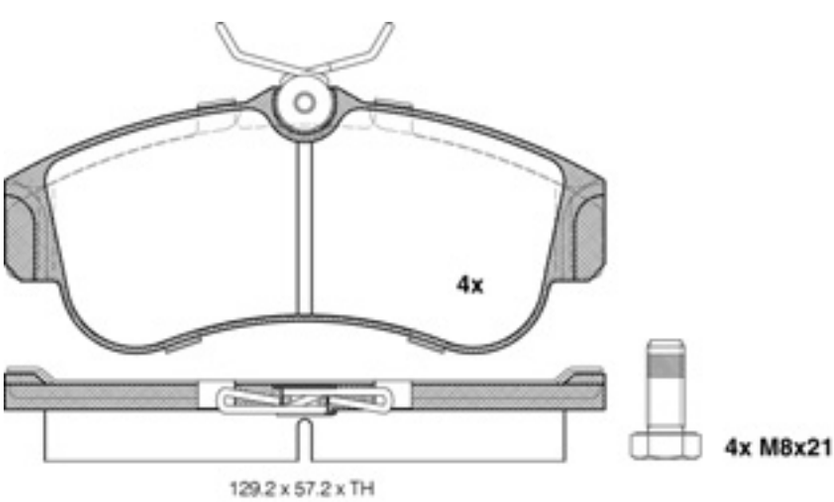

WVA - No.

16202	Ford / Ford US	√		21396	18,5 / 18,0 mm

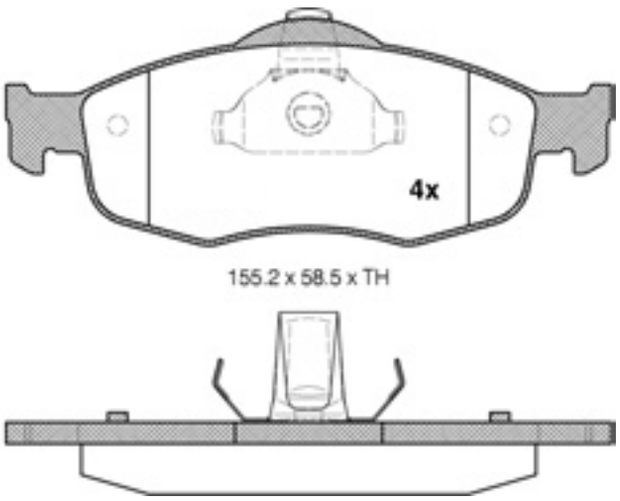

16203	Opel / Chevrolet / Daewoo	√		20939	15,5 mm

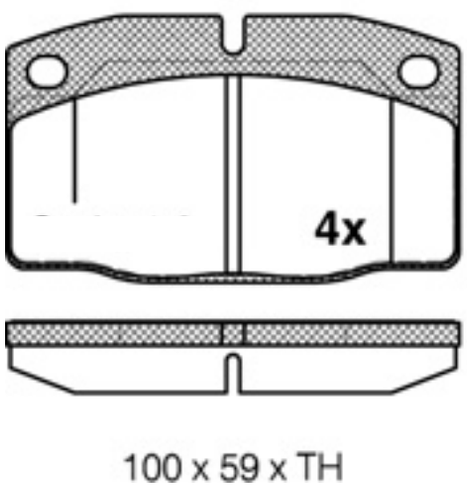

16204	Nissan	√		21659	16,5 mm

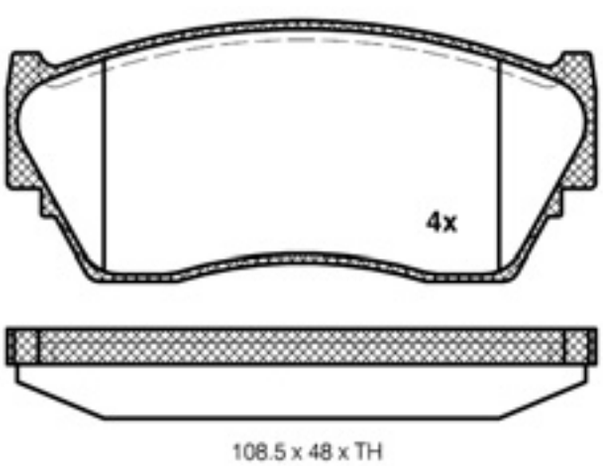

Die von uns gelieferten Produkte sind ausschließlich dem bestimmungsgemäßen Gebrauch zuzuführen. / The products delivered by us are to be put exclusively to the intended use.

				WVA - No.	TH
16205	Volvo PKW		√	20088	12,2 mm

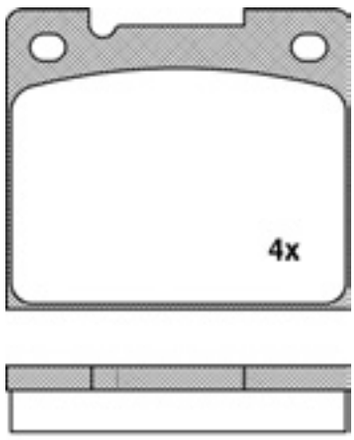

63.3 x 55 x TH

16206	Volvo PKW		√	21385	13,2 mm

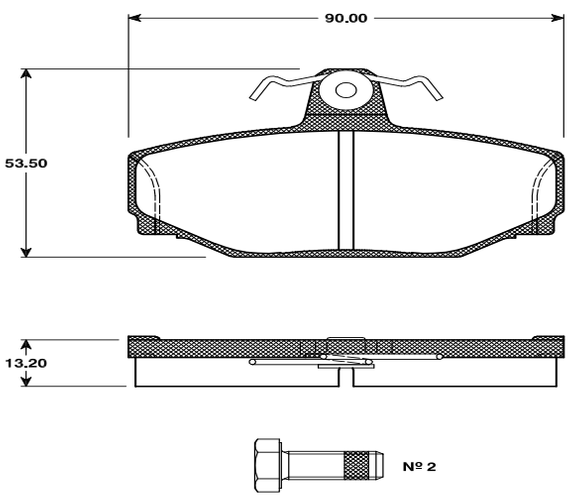

16207	Volvo PKW		√	21861	16,7 mm

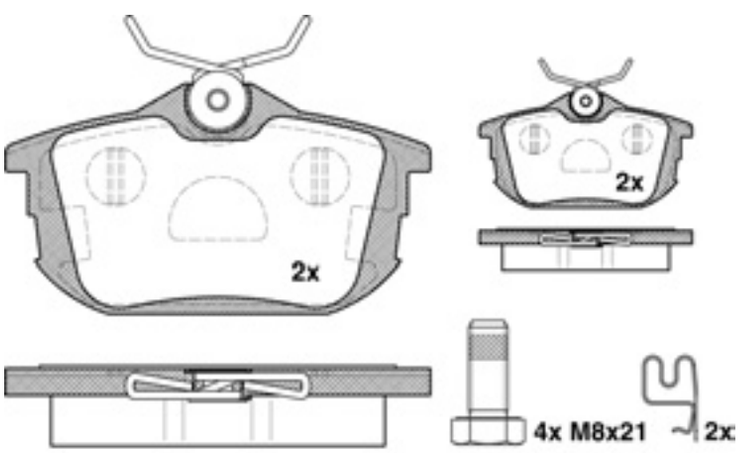

87.2 x 47.1 x TH

				WVA - No.	TH
16210	Volvo PKW	√		21216	17,2 mm

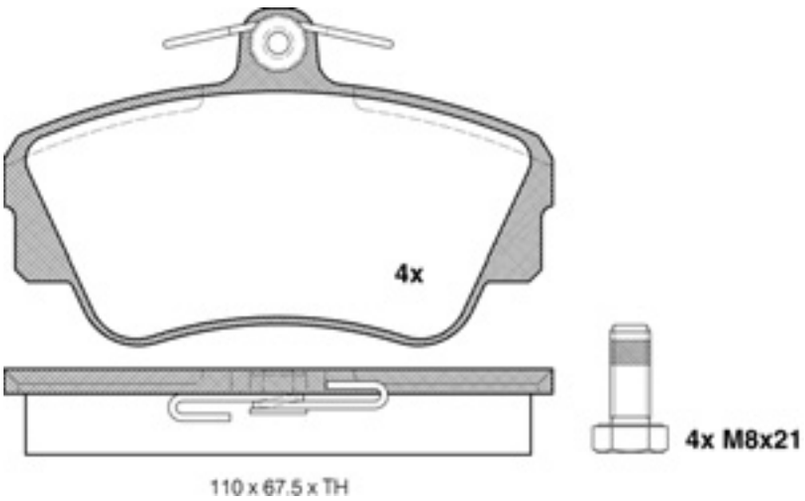

16211	Volvo PKW	√		21233	16,4 mm

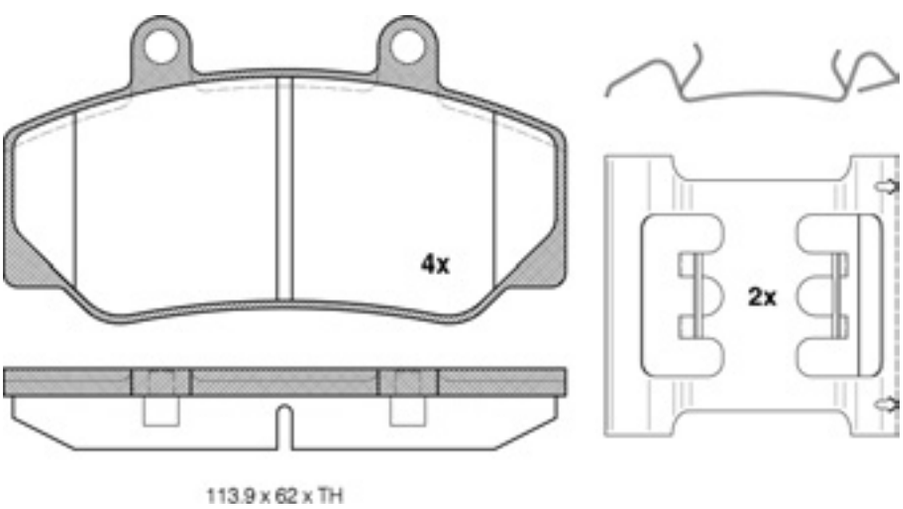

16212	Volvo PKW	√		21274	19,3 mm

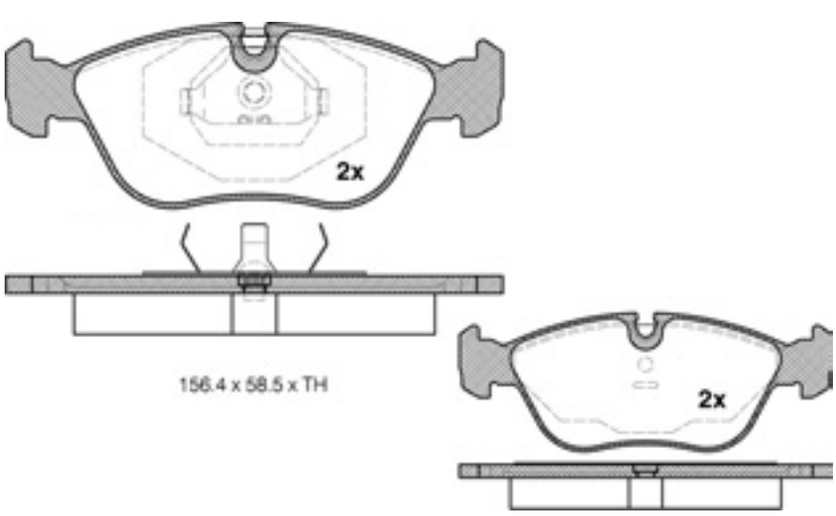

Die von uns gelieferten Produkte sind ausschließlich dem bestimmungsgemäßen Gebrauch zuzuführen. / The products delivered by us are to be put exclusively to the intended use.

				WVA - No.	TH
16213	Volvo PKW	√		21920	15,6 mm

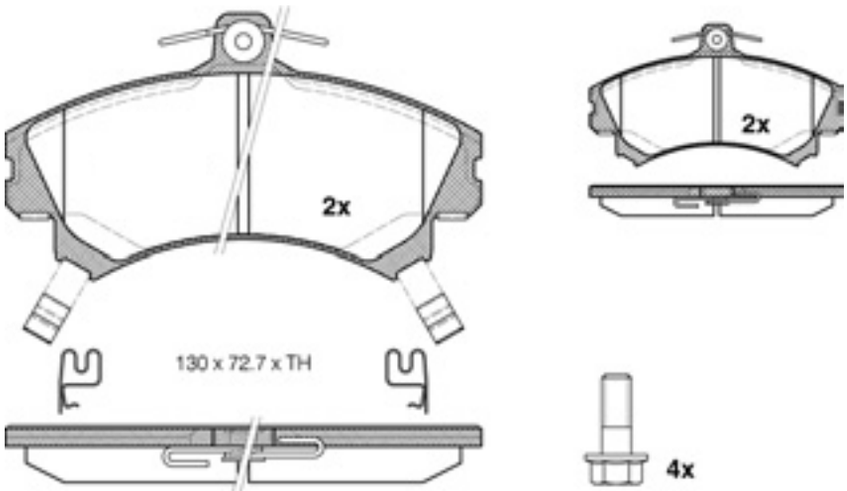

16214	Volvo PKW	√		21983	17,0 mm

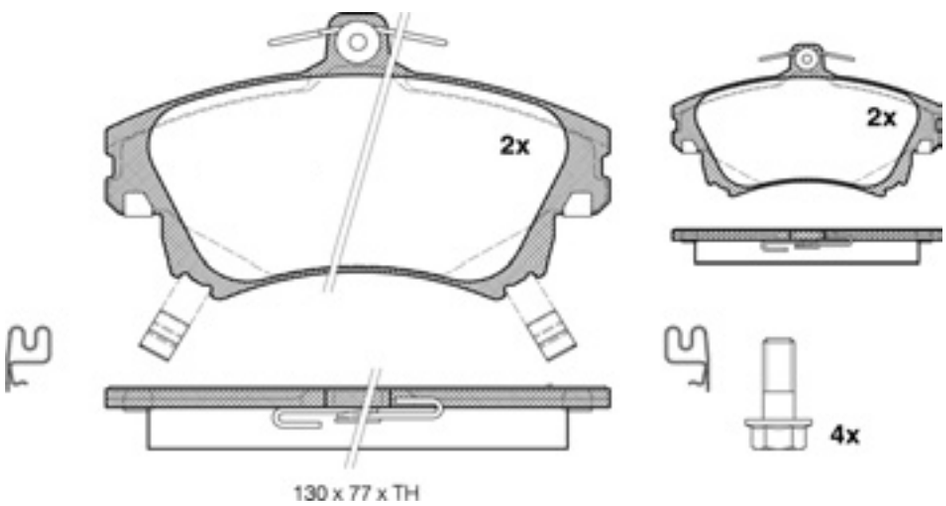

16217	BMW	√		21677	20,0 mm

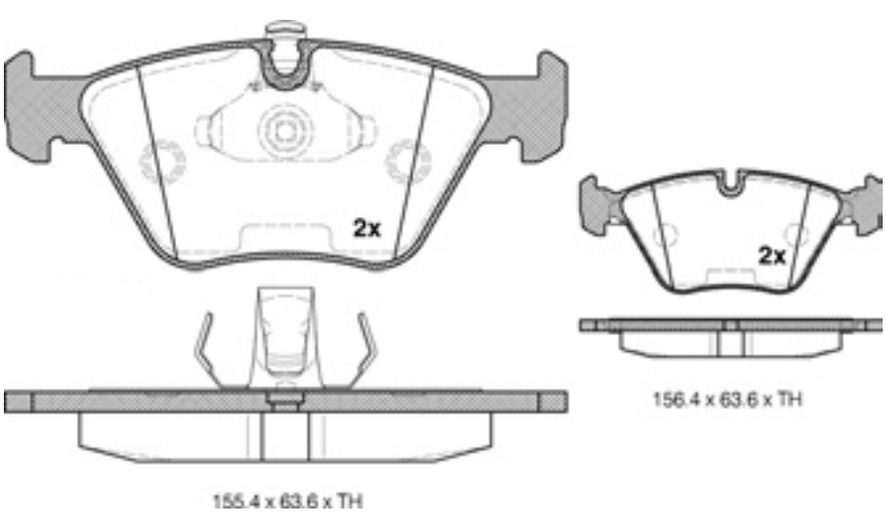

febi bilstein

WVA - No.

TH

16219	Peugeot		√	21279	16,6 / 15,8 mm

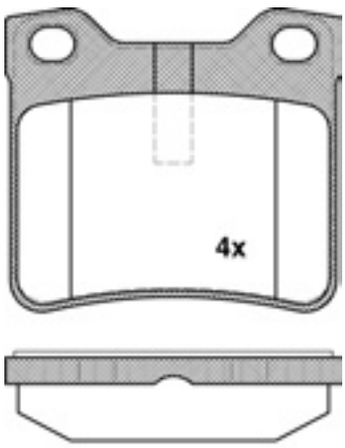

63.8 x 57.6 x TH

16220	VW	√		20280	18,5 mm

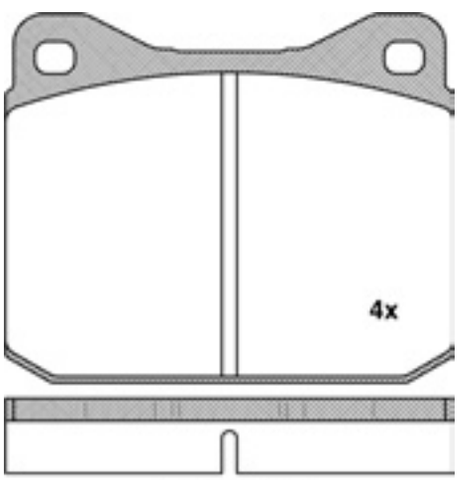

89.7 x 73.8 x TH

16221	Peugeot	√		21724	19,0 mm

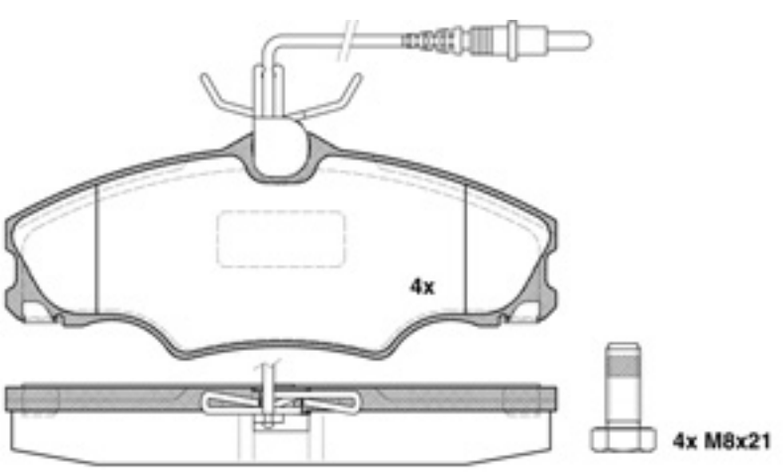

129.9 x 53 x TH

Die von uns gelieferten Produkte sind ausschließlich dem bestimmungsgemäßen Gebrauch zuzuführen. / The products delivered by us are to be put exclusively to the intended use.

16222	Peugeot / Citröen		√	20974	11,0 mm

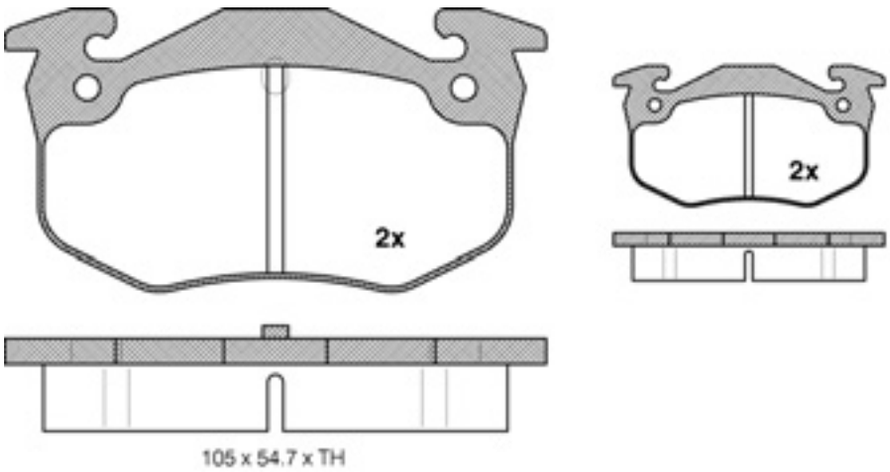

16223	Citroen / Fiat / Peugeot / Lancia		√	21276	17,0 mm

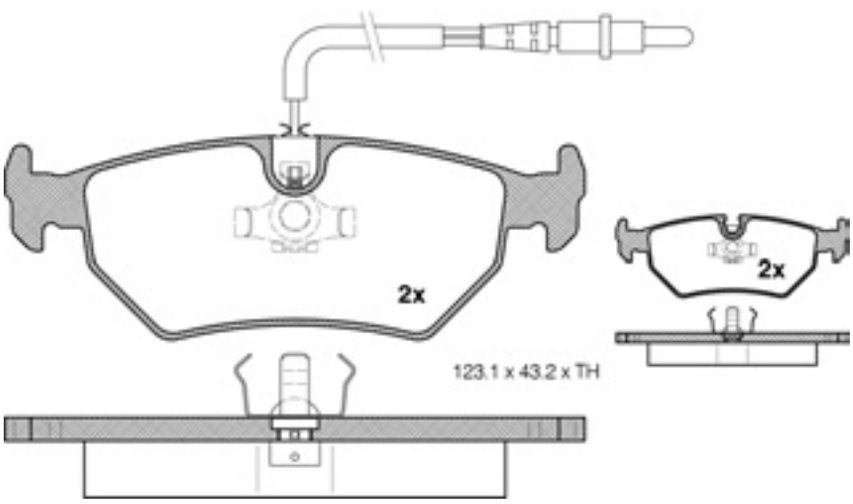

16224	Citroen / Fiat / Peugeot / Lancia	√		21802	19,0 mm

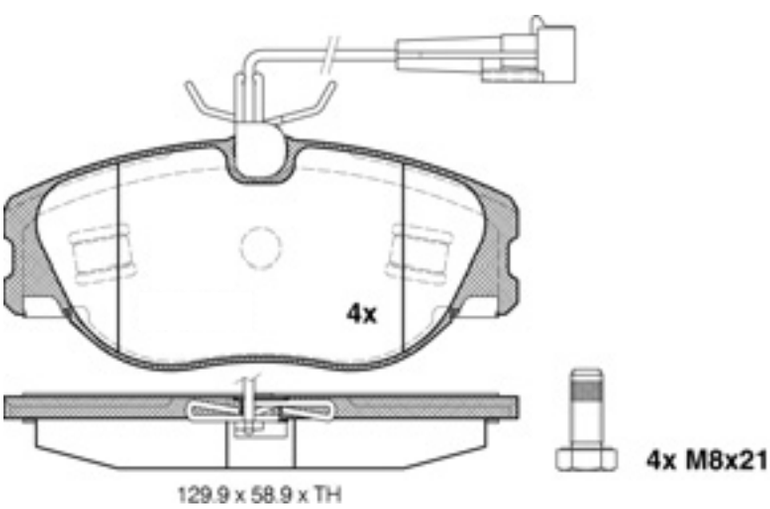

WVA - No.

TH

16225	Peugeot / Fiat / Citröen	√		23041	18,5 mm

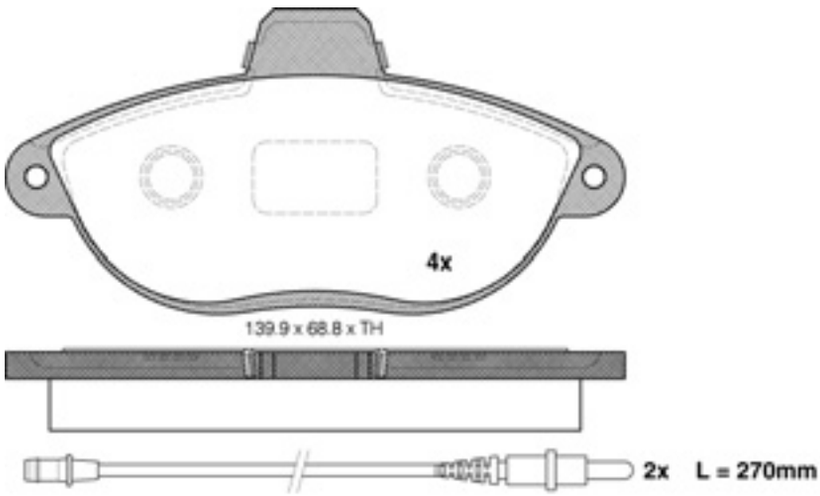

16226	Peugeot	√		23205	18,0 mm

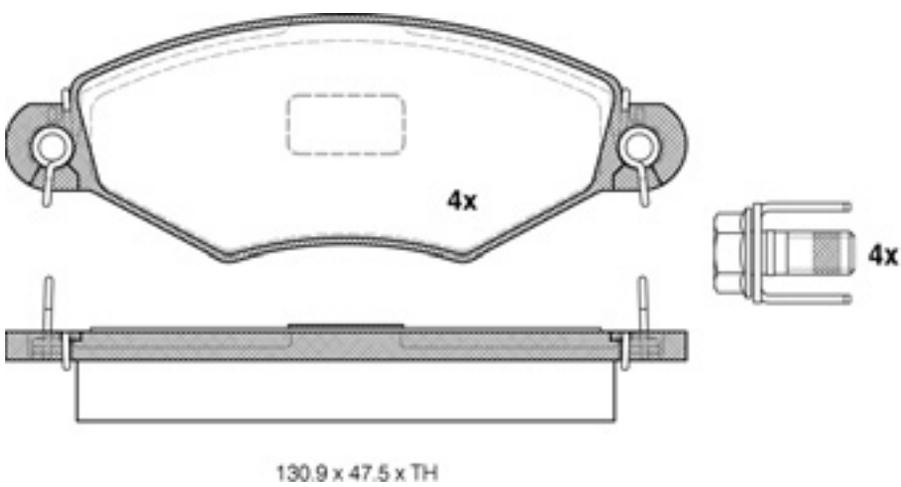

16228	Volvo PKW	√		20164	18,0 mm

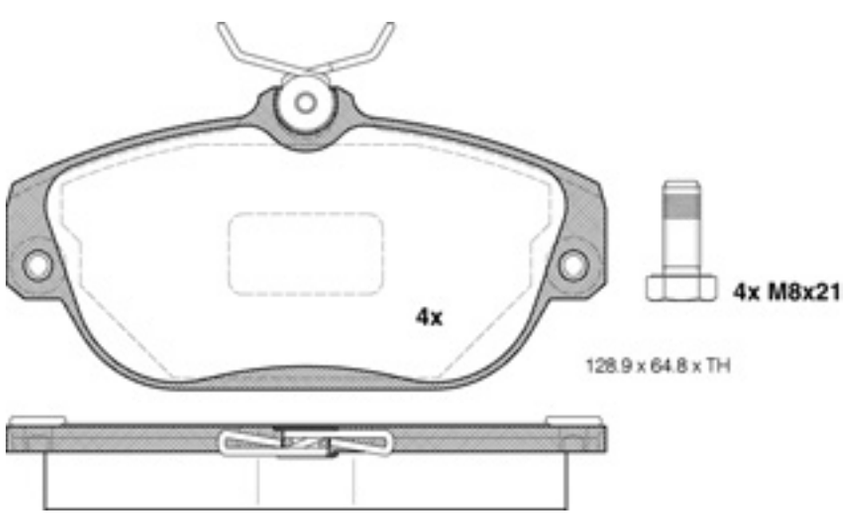

Die von uns gelieferten Produkte sind ausschließlich dem bestimmungsgemäßen Gebrauch zuzuführen. / The products delivered by us are to be put exclusively to the intended use.

				WVA - No.	TH
16230	Volvo PKW		√	20755	14,5 mm

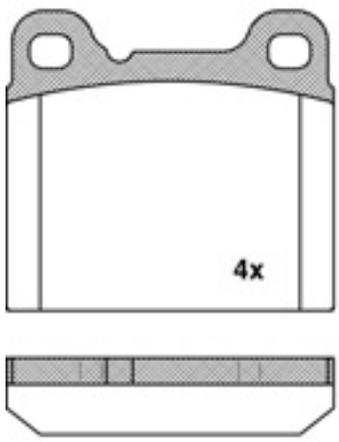

61.7 x 56.5 x TH

16231	Volvo PKW		√	20755	14,5 mm

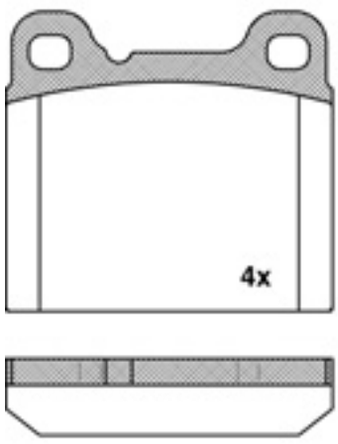

61.7 x 56.5 x TH

16232	Opel	√		23058	19,2 / 20,0 mm

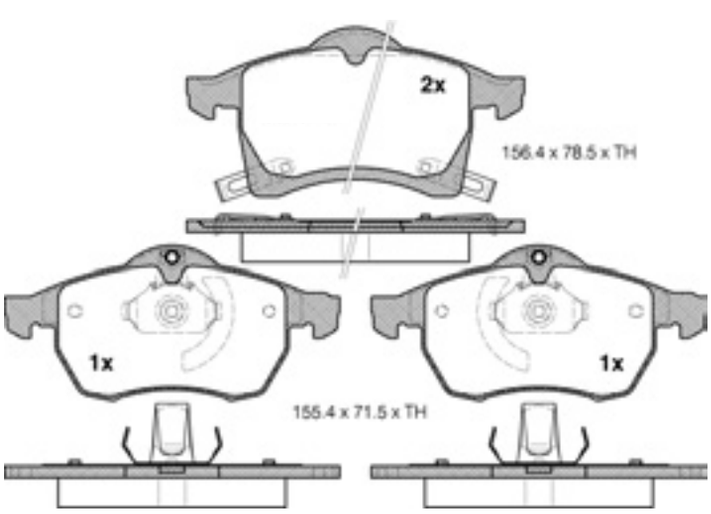

WVA - No.

16233	Opel		√	23066	17,5 / 18,0 mm

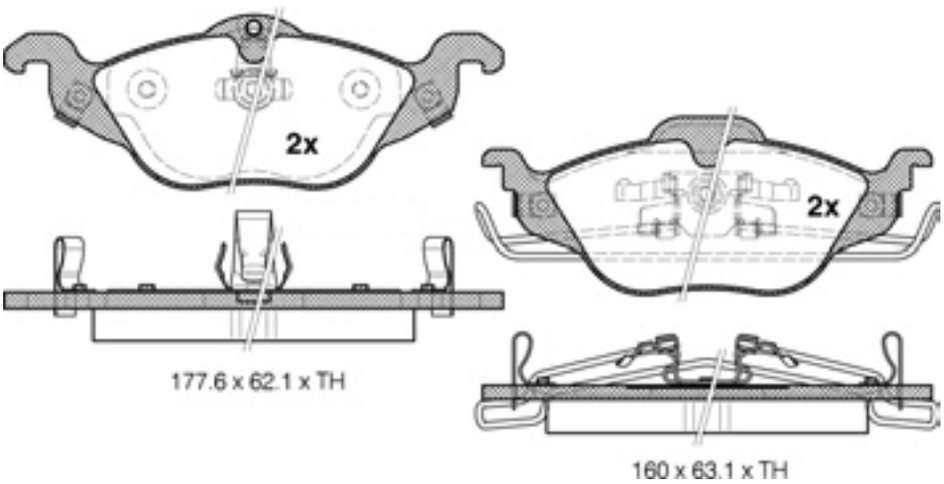

16234	Opel / Saab	√		21413	17,2 / 18,0 mm

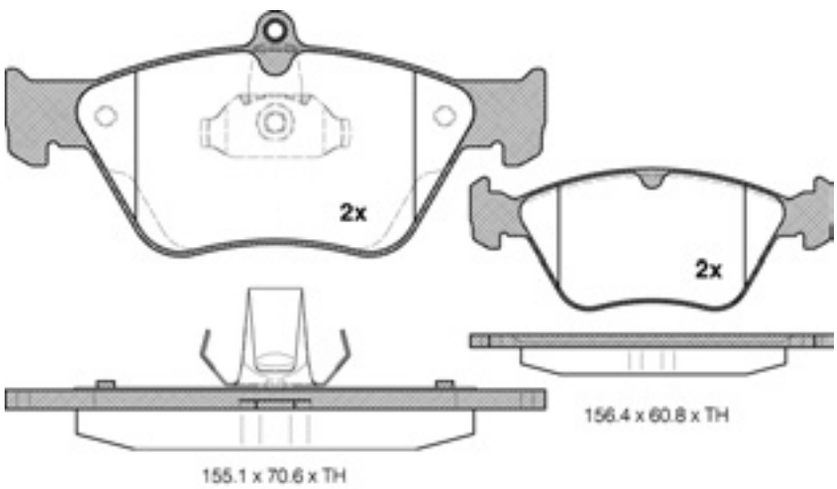

16236	Renault PKW	√		20634	15,0 mm

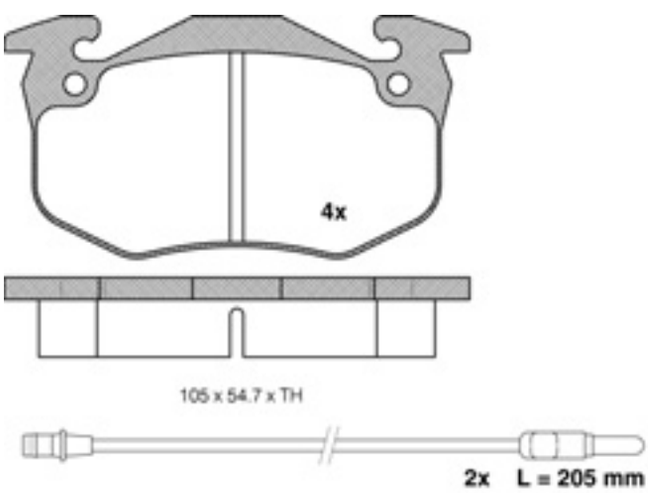

Die von uns gelieferten Produkte sind ausschließlich dem bestimmungsgemäßen Gebrauch zuzuführen. / The products delivered by us are to be put exclusively to the intended use.

				WVA - No.	TH
16237	Peugeot / Citröen	√		23124	19,0 mm

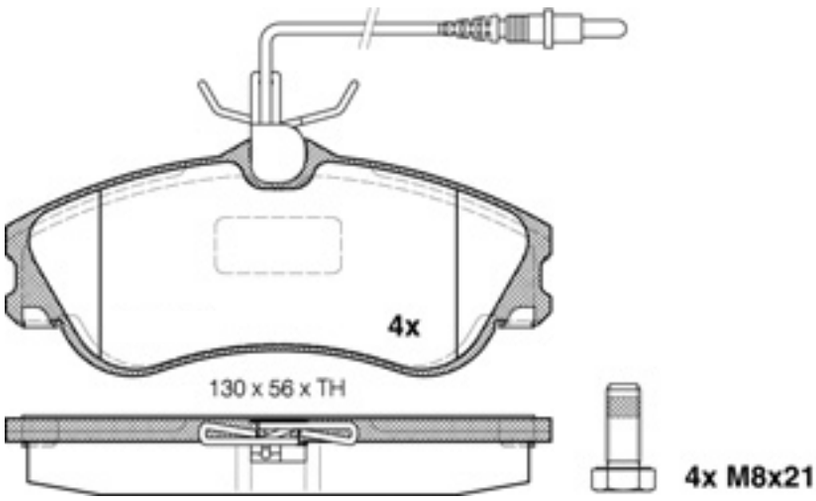

16238	Peugeot / Citröen	√		21431	17,0 mm

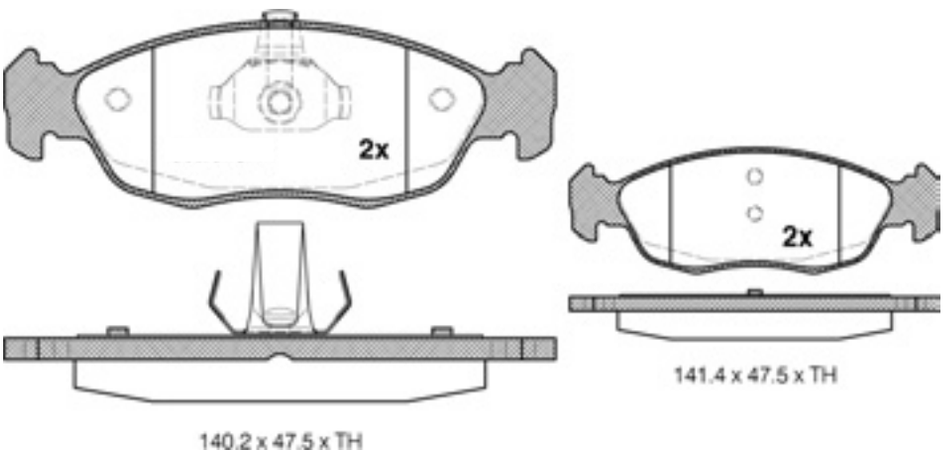

16239	Lancia / Fiat / Alfa Romeo	√		21557	19,0 mm

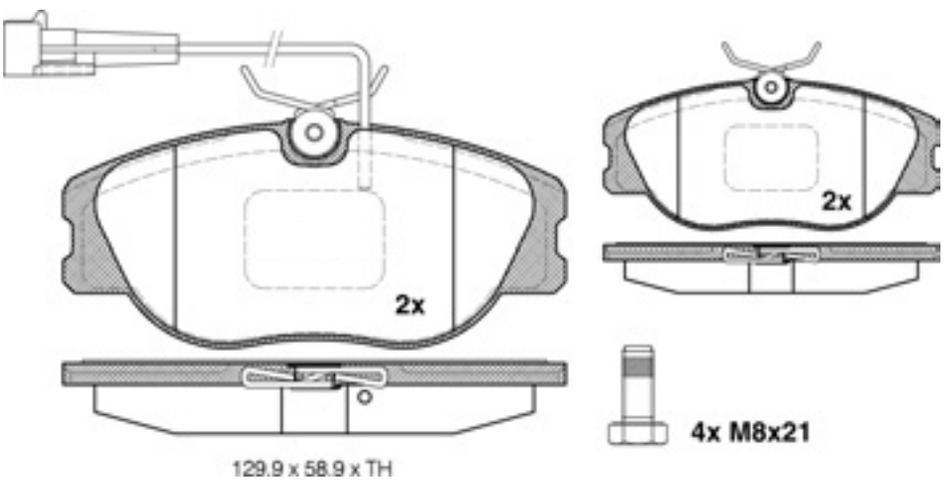

WVA - No.

16240	Fiat / Citröen / Peugeot	√		21798	19,5 mm

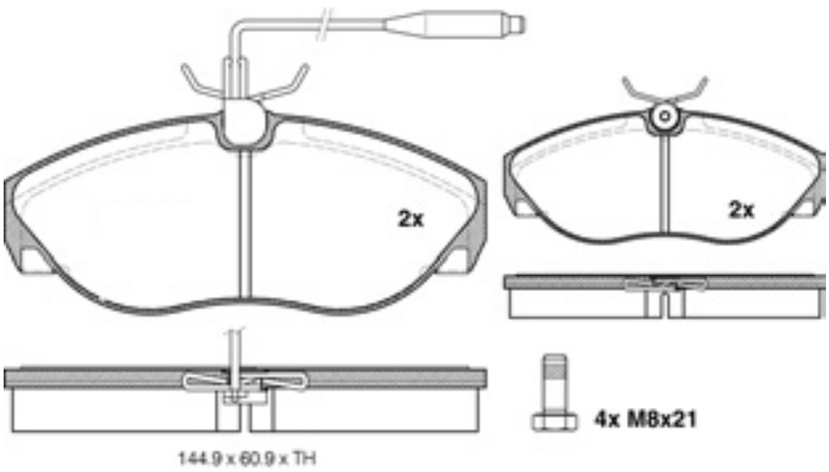

16241	Renault / Peugeot	√		20937	18,0 mm

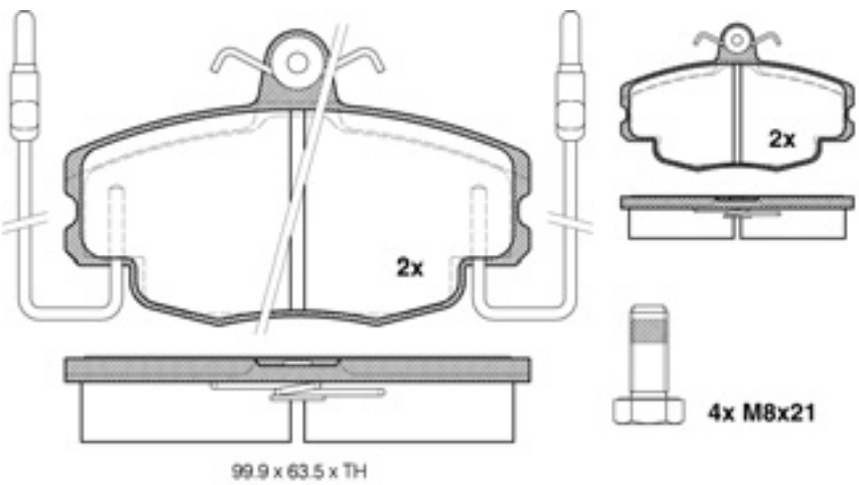

16242	Peugeot / Citröen	√		20923	17,5 mm

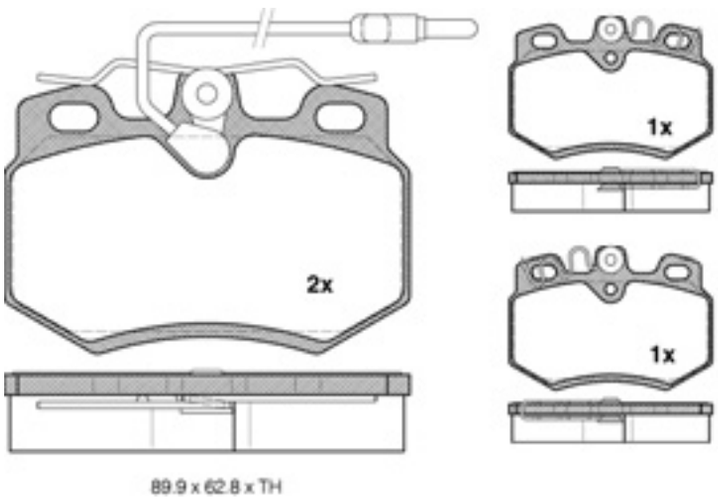

Die von uns gelieferten Produkte sind ausschließlich dem bestimmungsgemäßen Gebrauch zuzuführen. / The products delivered by us are to be put exclusively to the intended use.

				WVA - No.	TH
16243	Peugeot / Citröen	√		21667	17,3 mm

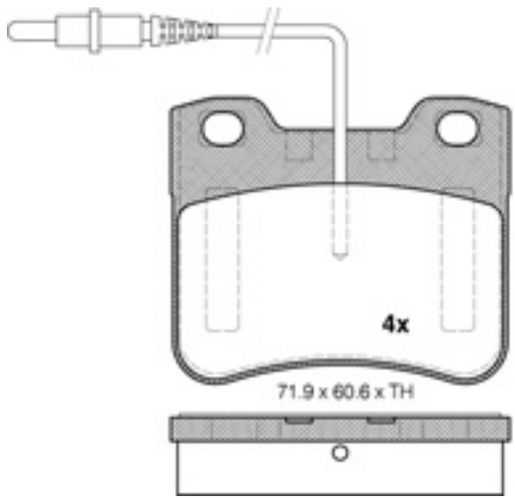

16244	Lancia / Fiat / Alfa Romeo	√		23222	19,0 mm

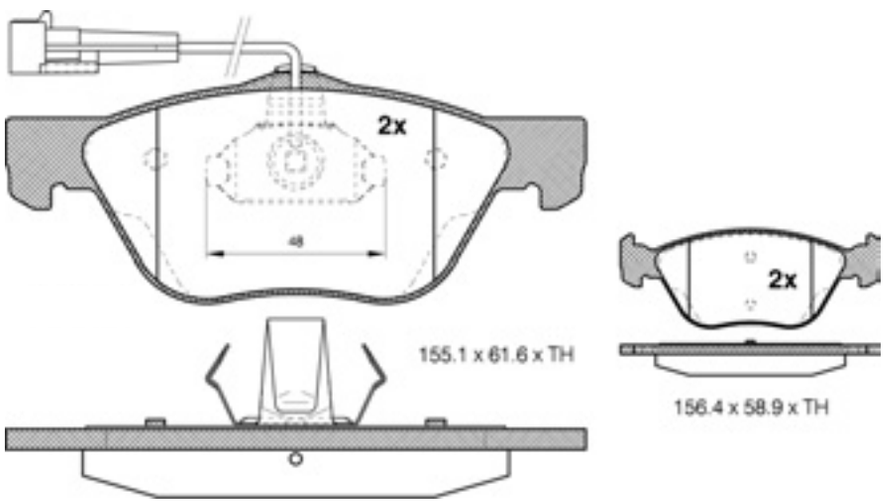

16245	Alfa Romeo		√	21606	16,5 / 17,0 mm

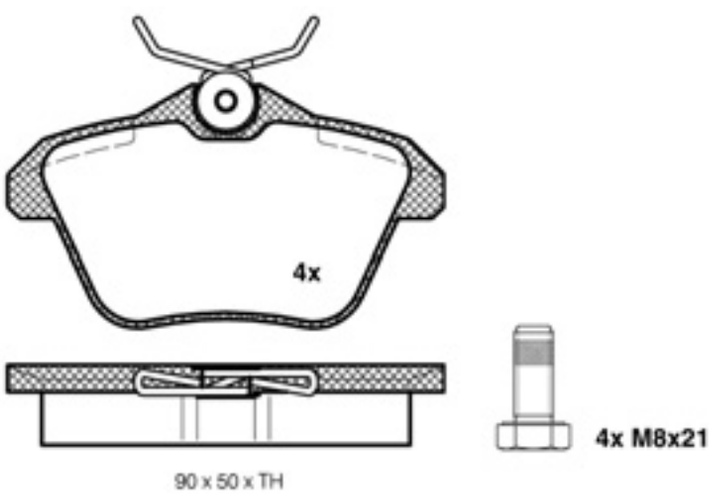

				WVA - No.	TH
16246	Mercedes Benz	√		21024	17,5 mm

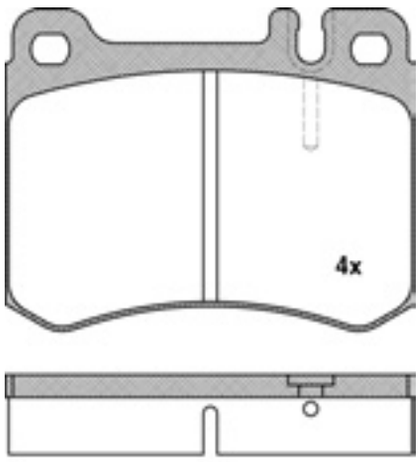

16247	Mercedes Benz	√		21153	17,5 mm

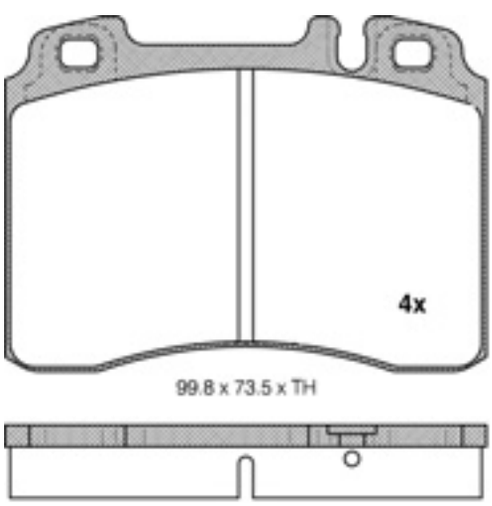

16248	Mercedes Benz	√		20751	18,5 mm

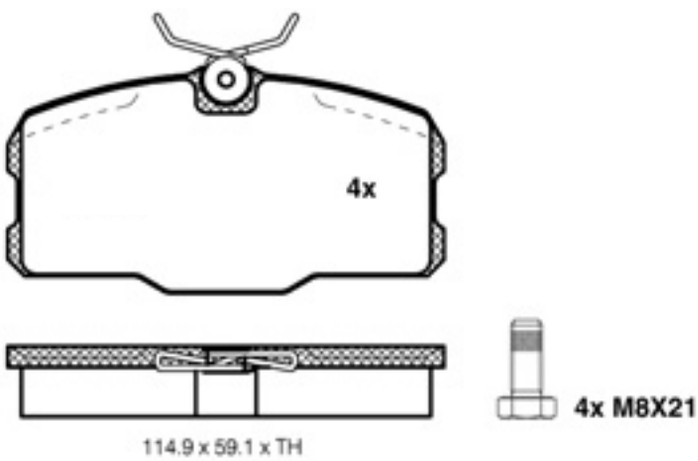

Die von uns gelieferten Produkte sind ausschließlich dem bestimmungsgemäßen Gebrauch zuzuführen. / The products delivered by us are to be put exclusively to the intended use.

				WVA - No.	TH
16249	Mercedes Benz	√		21304	18,2 mm

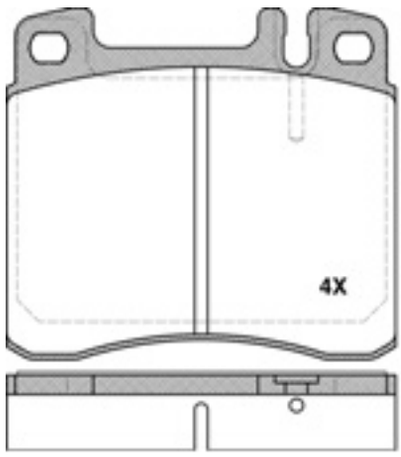

89.7 x 81 x TH

16250	Mercedes Benz	√		20934	14,0 mm

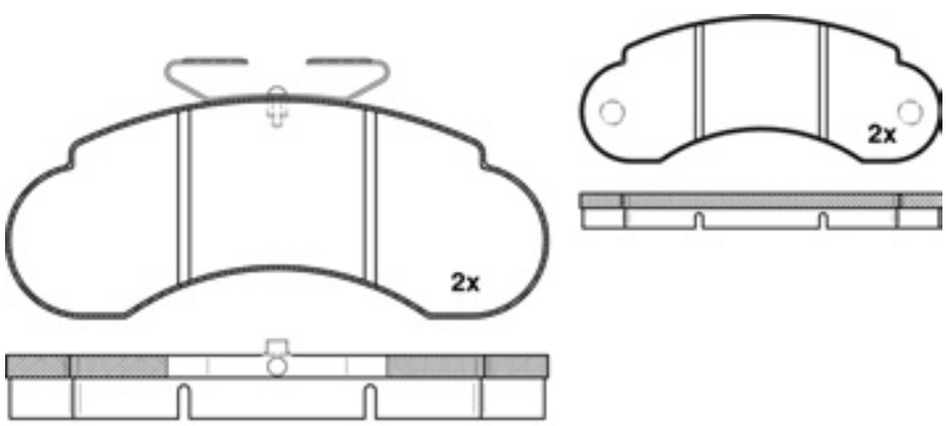

145.5 x 59 x TH

16251	VW / Chrysler / Mercedes	√		21577	20,5 mm

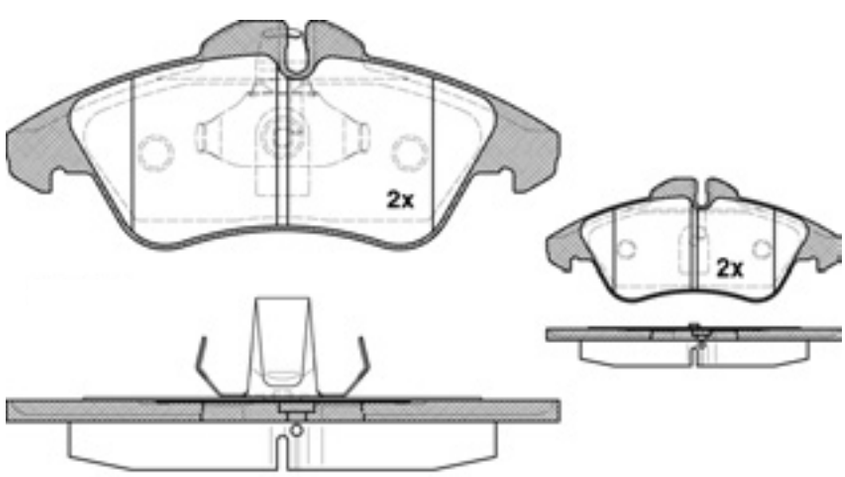

156.5 x 64.9 x TH

WVA - No.

16253	Mercedes Benz	√		21055	17,5 mm

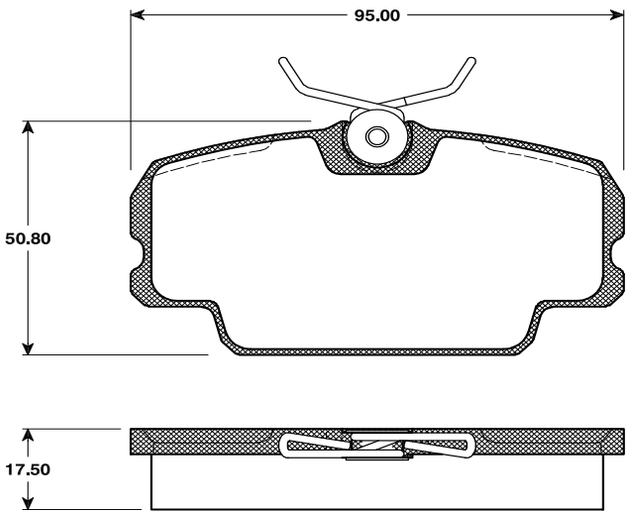

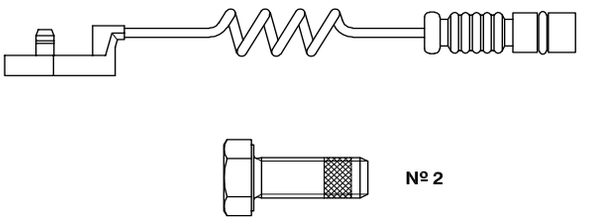

16254	Mercedes Benz	√		21027	15,0 mm

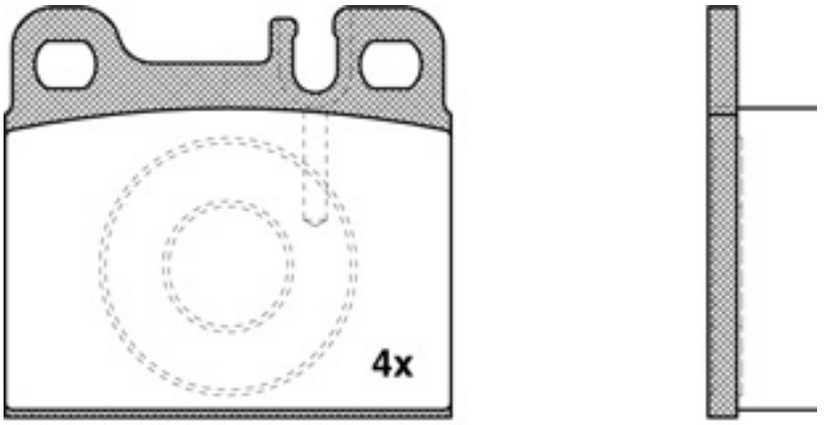

61.7 x 56.5 x TH

16255	Mercedes Benz		√	23020	17,8 mm

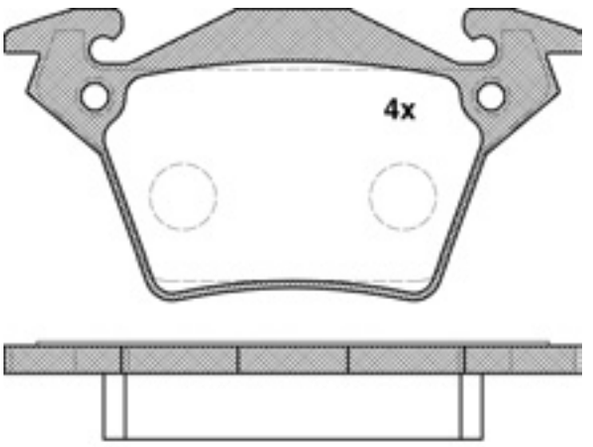

105 x 52.8 x TH

Die von uns gelieferten Produkte sind ausschließlich dem bestimmungsgemäßen Gebrauch zuzuführen. / The products delivered by us are to be put exclusively to the intended use.

				WVA - No.	TH
16256	Peugeot		√	23020	17,8 mm

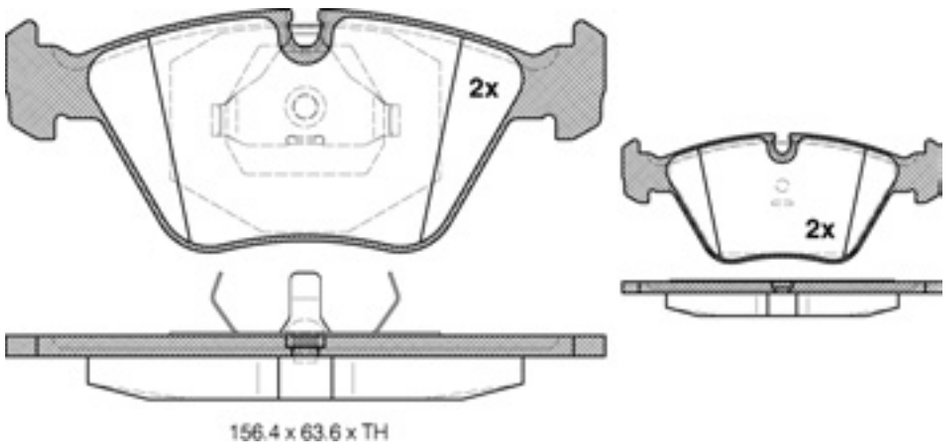

16257	Peugeot / Citröen	√		21674	19,0 mm

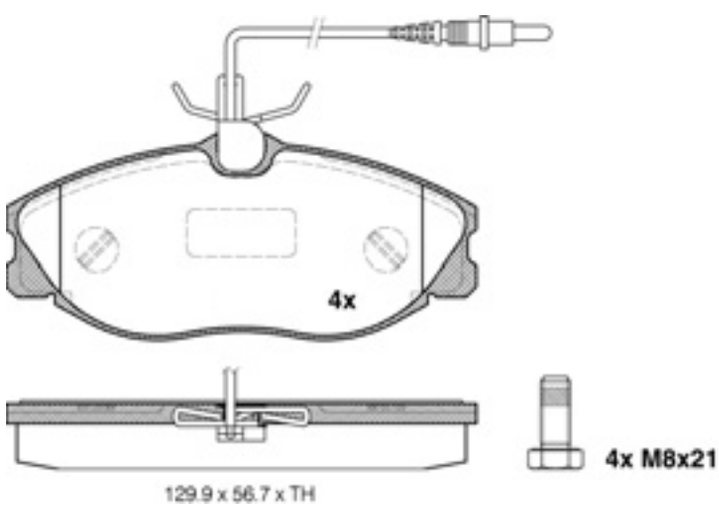

16258	Peugeot / Citröen	√		23169	19,3 mm

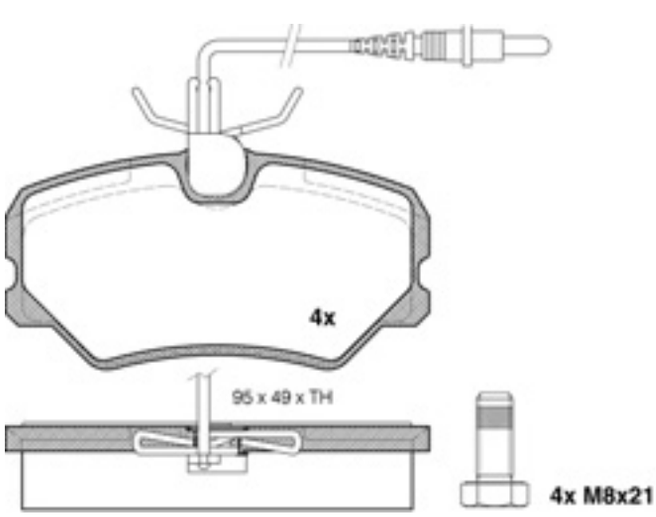

WVA - No.

16259	Peugeot	√		21431	17,0 mm

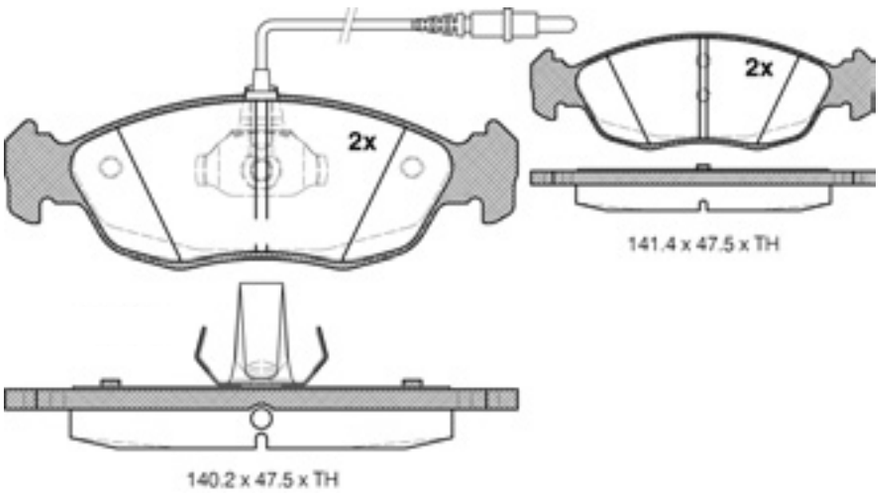

16260	Ford / Ford US	√		20422	17,5 mm

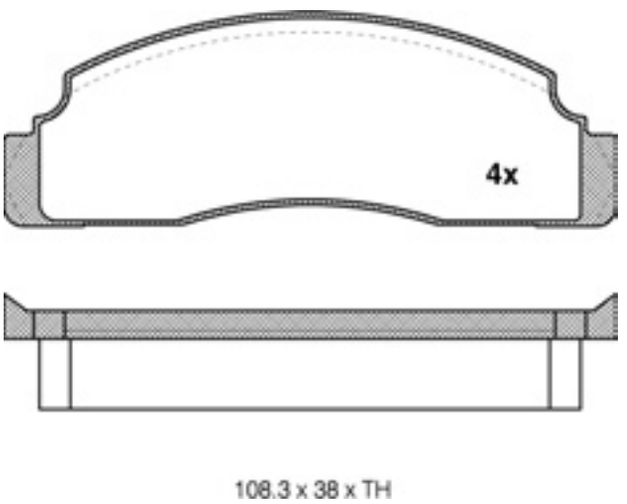

16261	Nissan	√		20957	15,5 mm

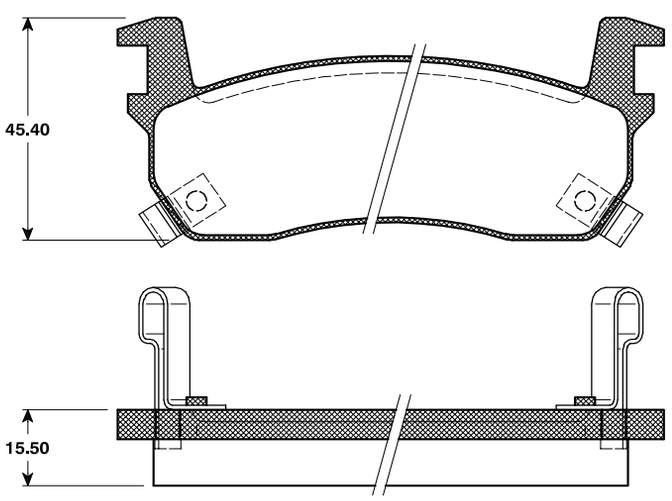

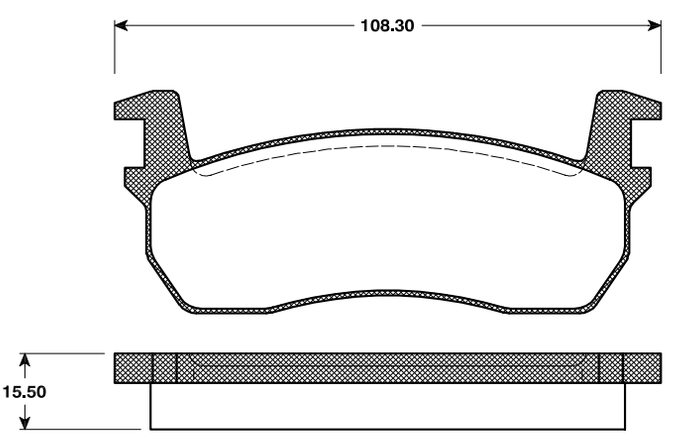

Die von uns gelieferten Produkte sind ausschließlich dem bestimmungsgemäßen Gebrauch zuzuführen. / The products delivered by us are to be put exclusively to the intended use.

				WVA - No.	TH
16262	Nissan	√		21626	15,8 mm

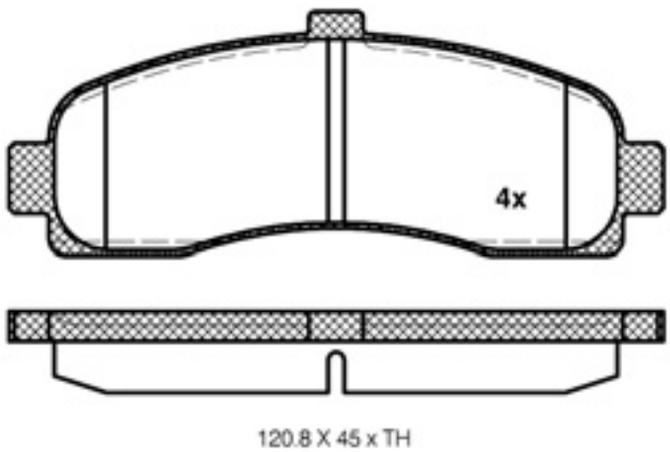

16263	Nissan	√		20972	17,0 mm

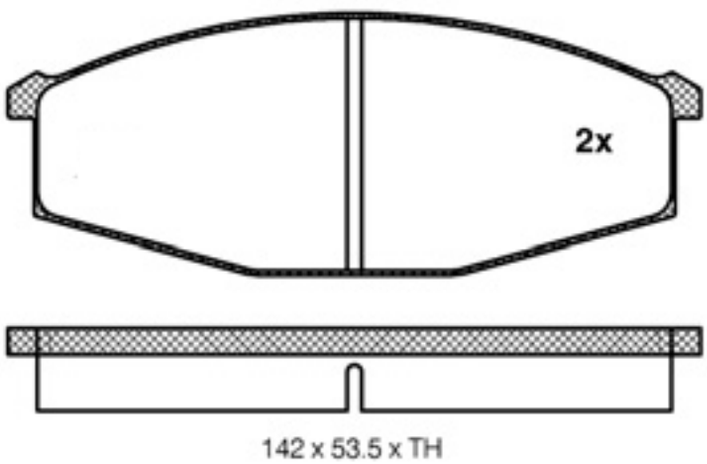

16264	Ford / Nissan	√		21481	15,5 mm

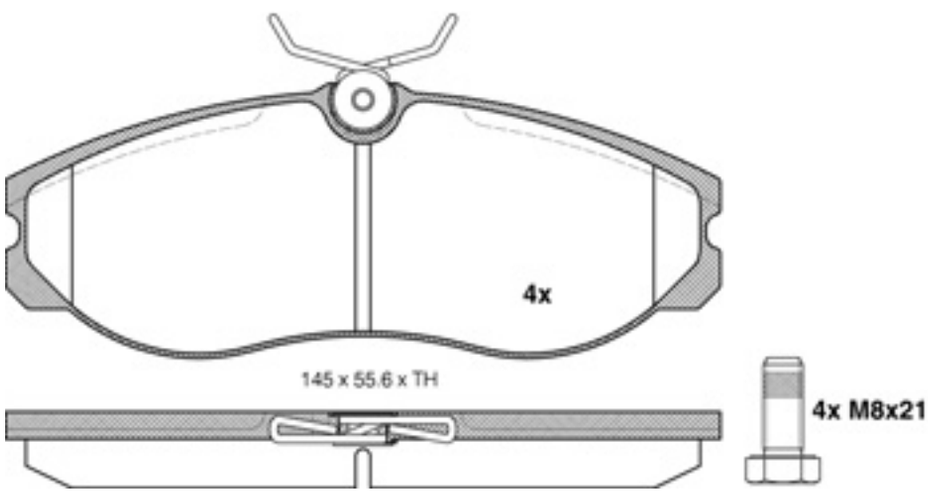

				WVA - No.	TH
16265	Nissan	√		21349	17,0 mm

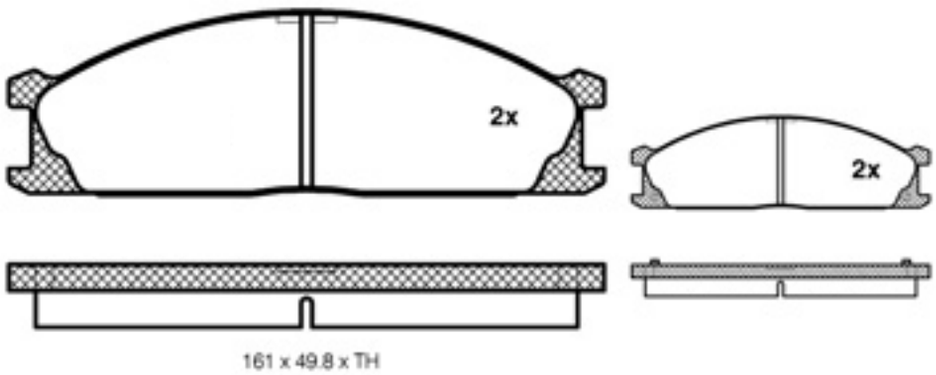

16266	Nissan	√		21386	15,0 mm

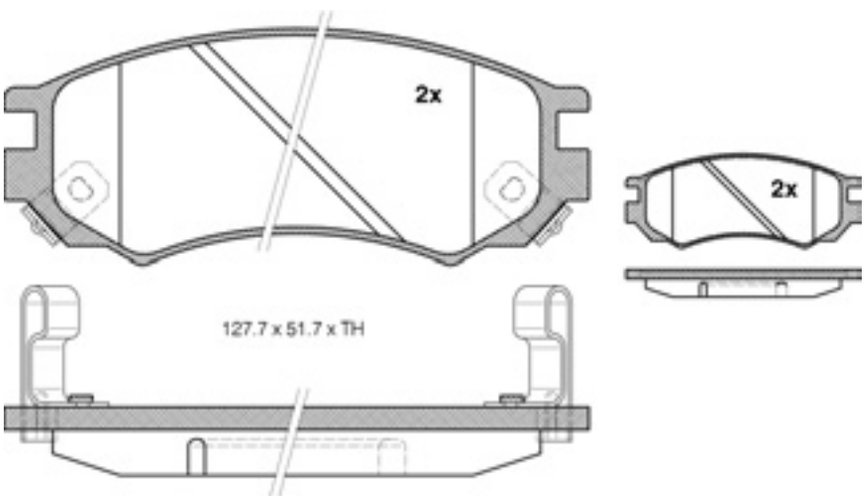

16267	Nissan	√		23006	16,0 mm

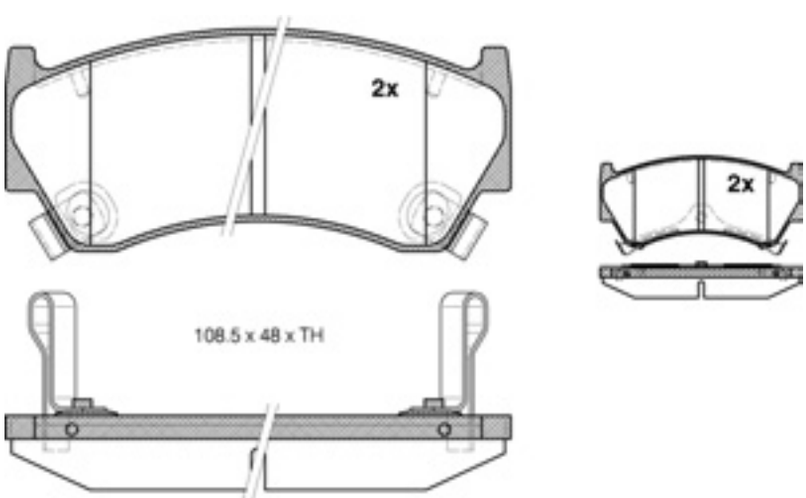

Die von uns gelieferten Produkte sind ausschließlich dem bestimmungsgemäßen Gebrauch zuzuführen. / The products delivered by us are to be put exclusively to the intended use.

				WVA - No.	TH
16268	Nissan	√		21280	16,0 mm

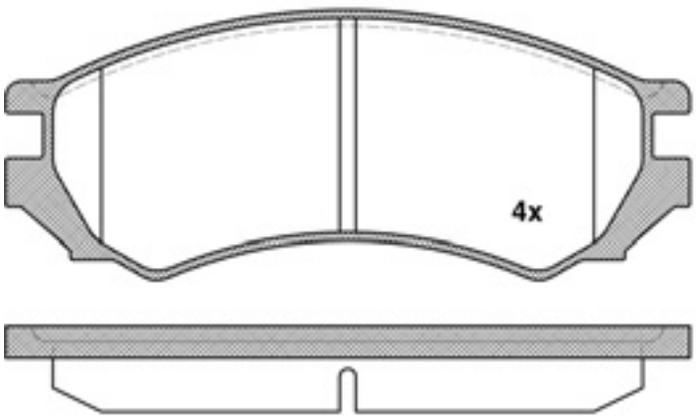

127.8 x 50.3 x TH

16269	Nissan		√	23454	15,0 mm

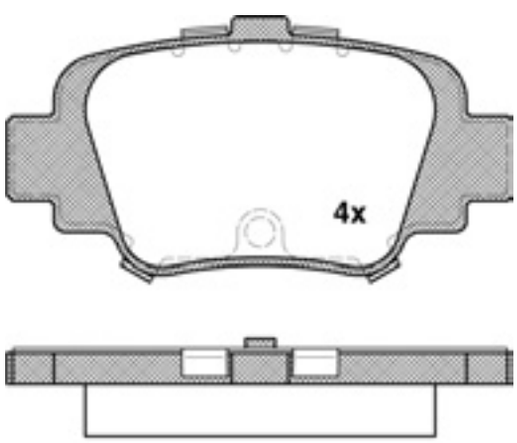

88.9 x 45.3 x TH

16270	Nissan		√	21734	16,0 mm

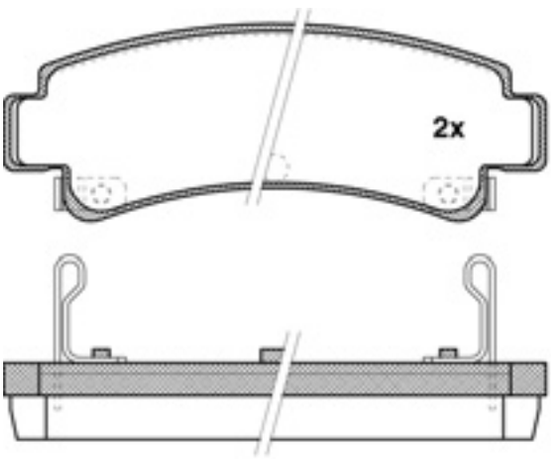

98.9 x 36.1 x TH

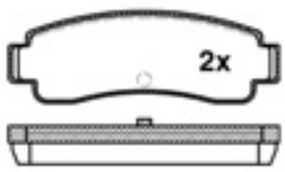

98.9 x 33.7 x TH

			WVA - No.	TH
16271	Nissan	√	21715	16,3 mm

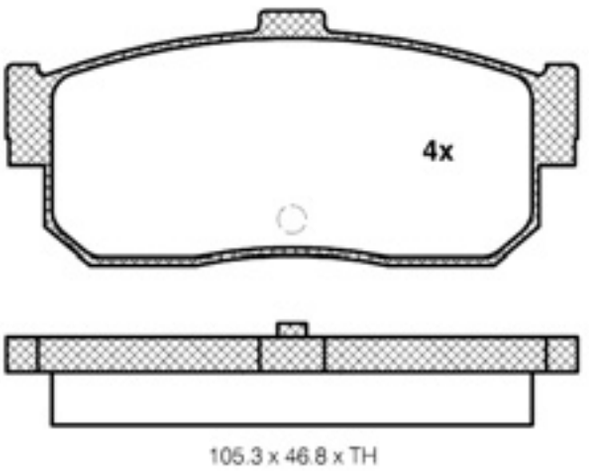

16272	Nissan	√	21715	16,3 mm

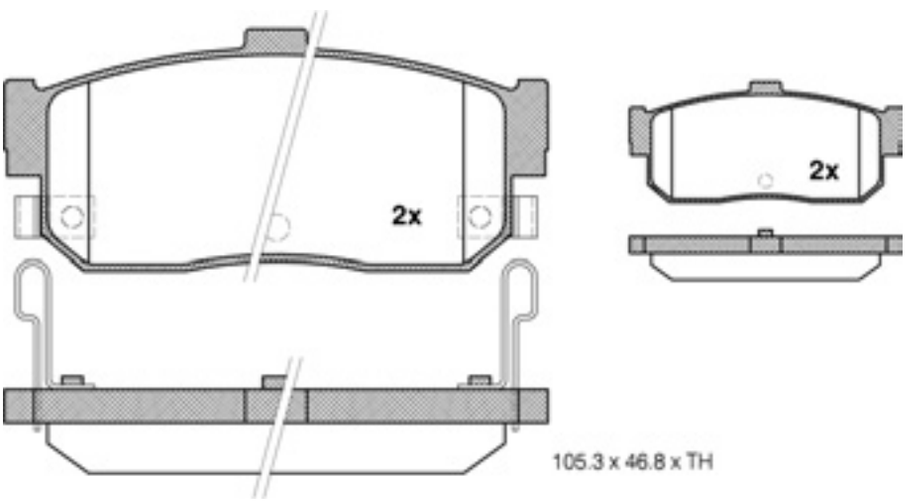

16273	Nissan	√	23024	15,0 mm

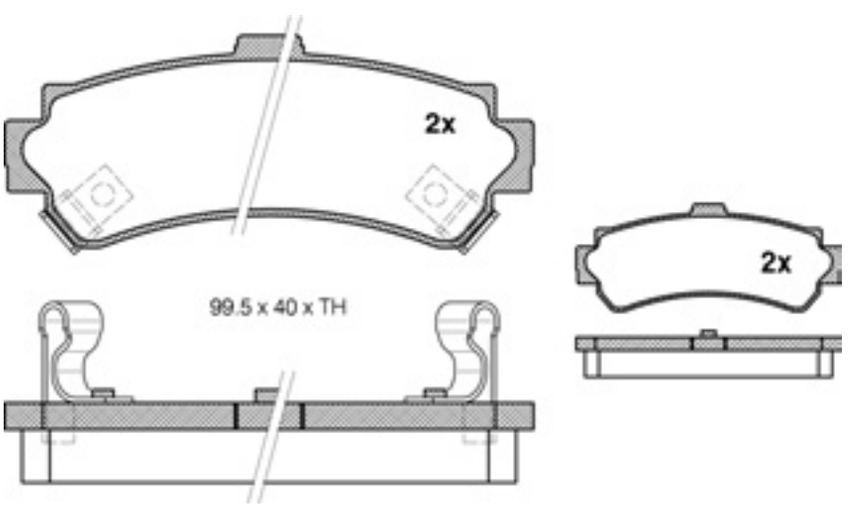

Die von uns gelieferten Produkte sind ausschließlich dem bestimmungsgemäßen Gebrauch zuzuführen. / The products delivered by us are to be put exclusively to the intended use.

				WVA - No.	TH
16274	Nissan		√	21545	15,6 mm

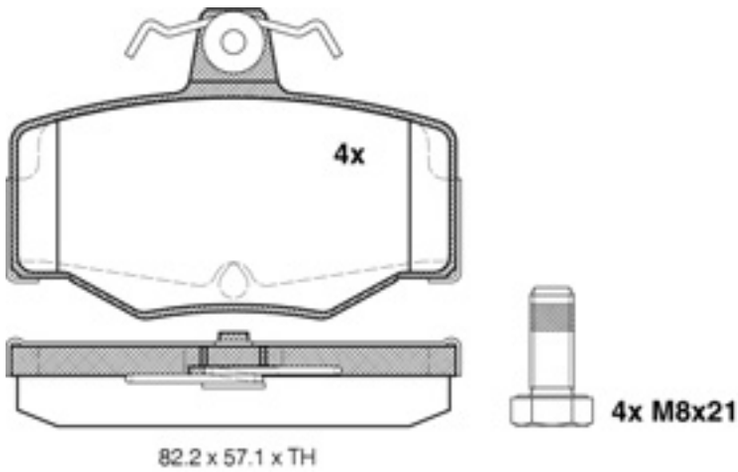

16275	Nissan	√		21718	16,0 mm

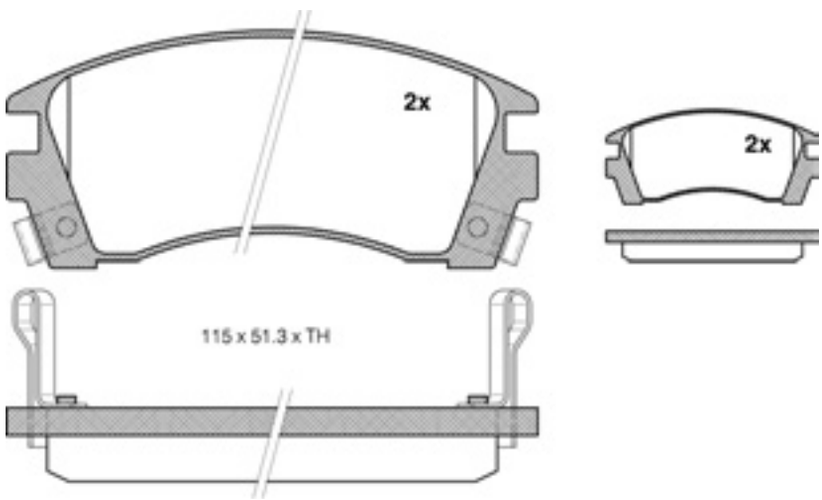

16276	Ford / Ford US	√		20857	18,0 mm

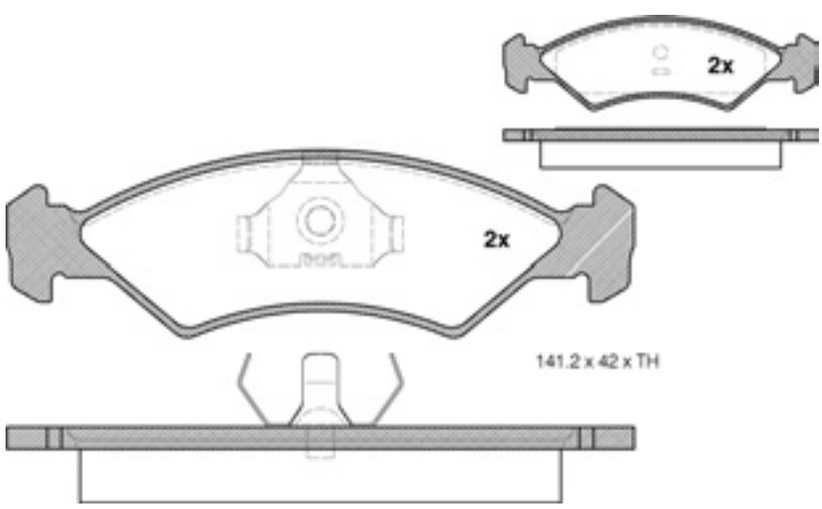

				WVA - No.	TH
16277	Ford / Ford US	√		20097	15,0 mm

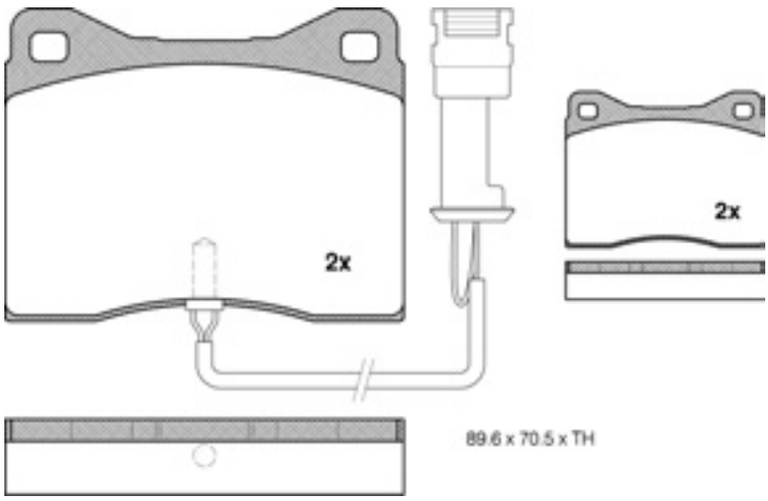

16278	Ford / Ford US	√		20861	18,2 mm

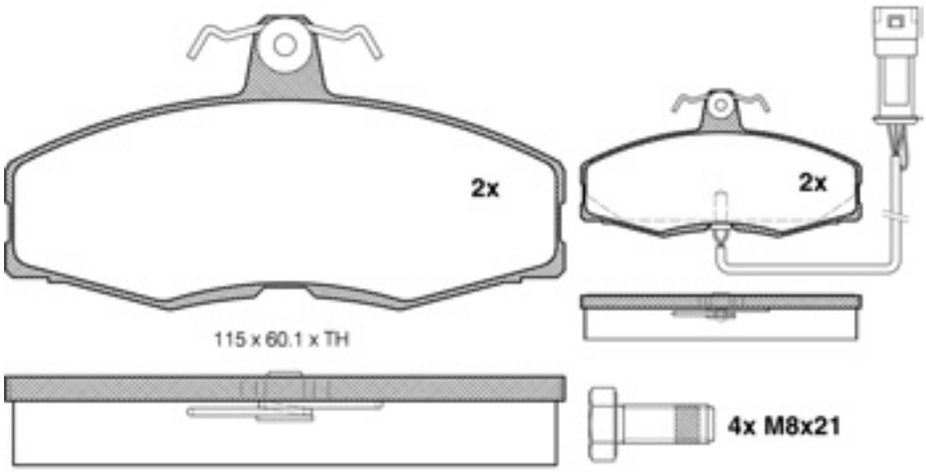

16279	Ford / Ford US	√		23154	19,0 mm

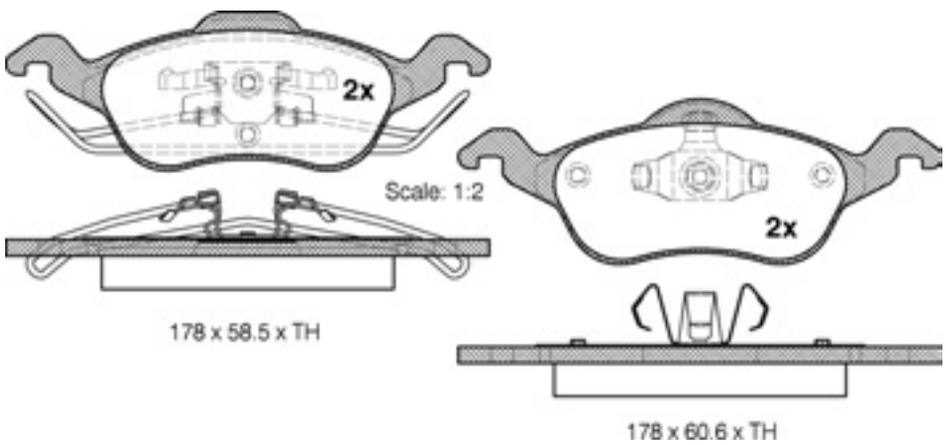

Die von uns gelieferten Produkte sind ausschließlich dem bestimmungsgemäßen Gebrauch zuzuführen. / The products delivered by us are to be put exclusively to the intended use.

				WVA - No.	TH
16280	Ford / Ford US/ Seat / VW	√		21911	20,3 / 19,5 mm

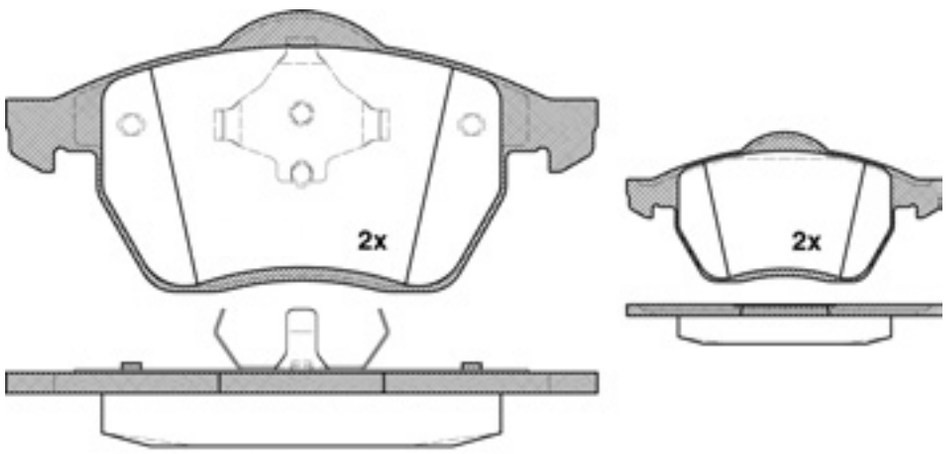

156.4 x 74.2 x TH

16282	Mazda / Ford	√		21379	16,0 / 15,0 mm

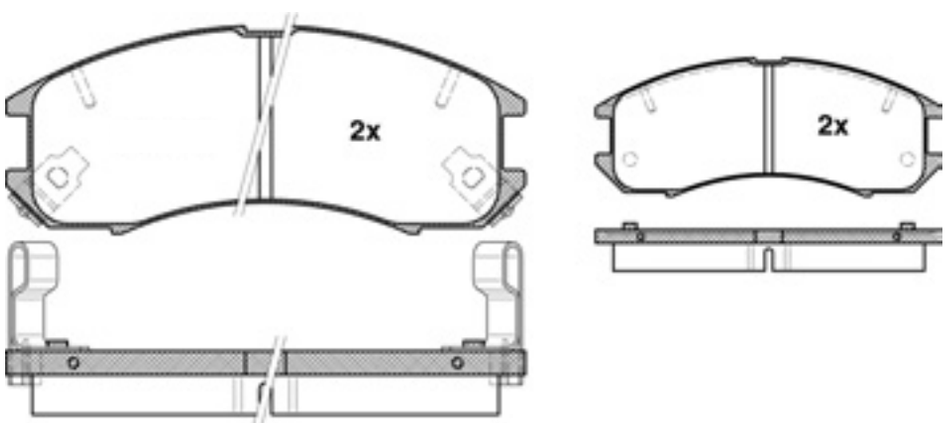

129.8 x 52.3 x TH

16285	Ford / Ford US		√	21558	13,0 mm

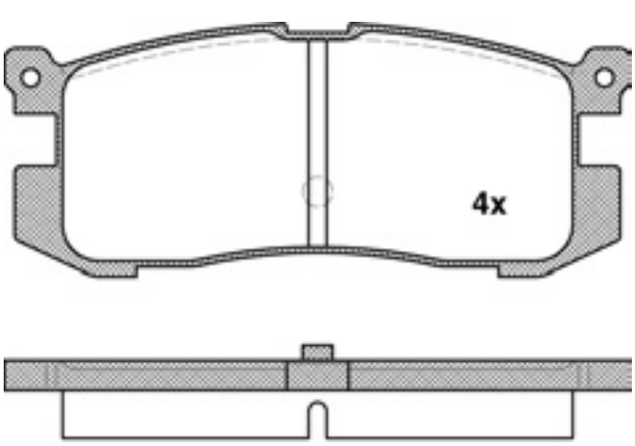

104 x 42.2 x TH

				WVA - No.	TH
16286	Nissan	√		21349	17,0 mm

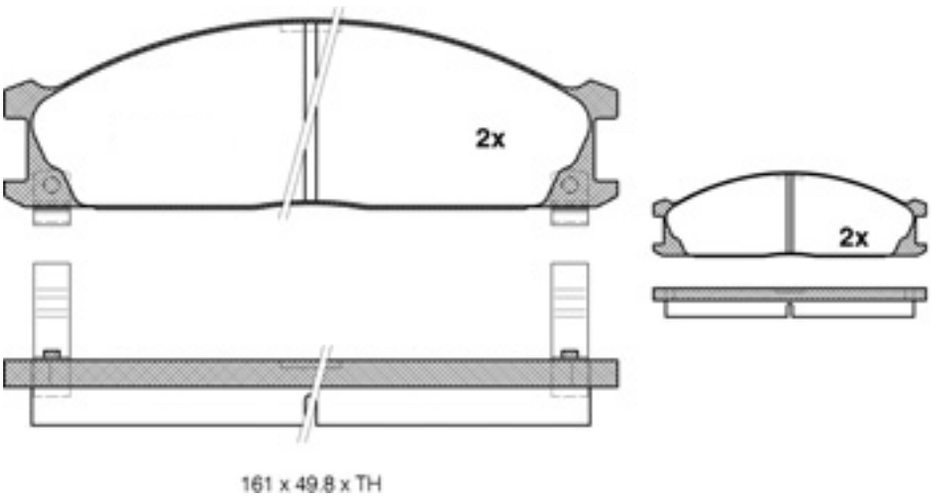

16290	Mercedes Benz		√	21035	15,0 mm

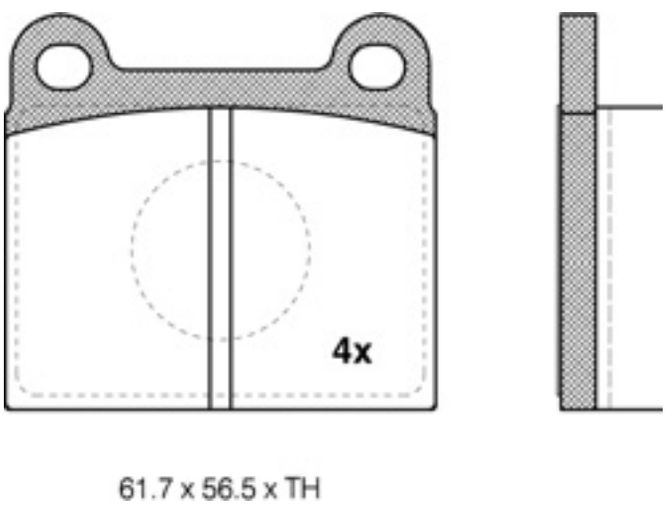

16291	Peugeot / Citröen	√		21609	18,0 mm

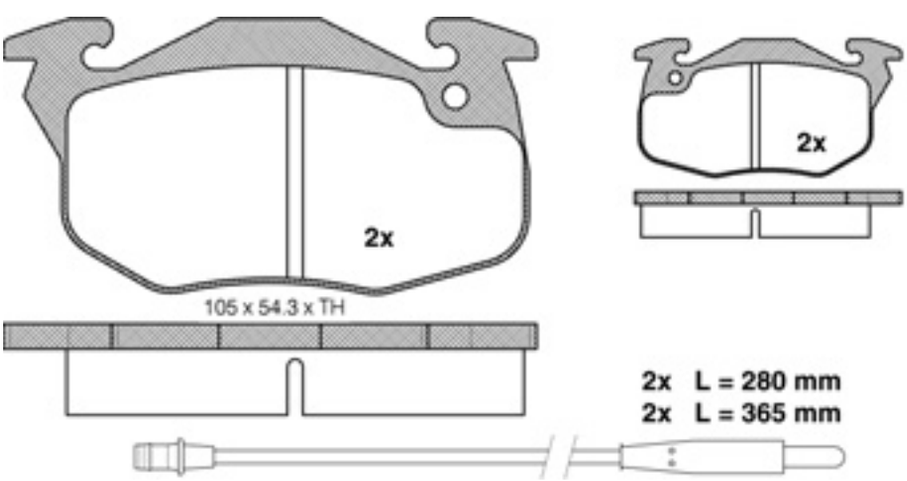

Die von uns gelieferten Produkte sind ausschließlich dem bestimmungsgemäßen Gebrauch zuzuführen. / The products delivered by us are to be put exclusively to the intended use.

				WVA - No.	TH
16292	Alfa Romeo	√		23140	19,0 mm

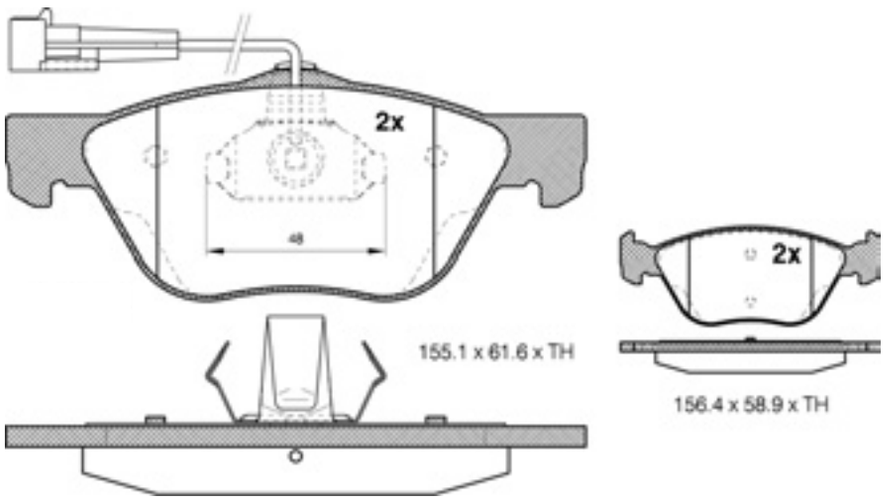

16293	Alfa Romeo	√		23141	19,2 mm

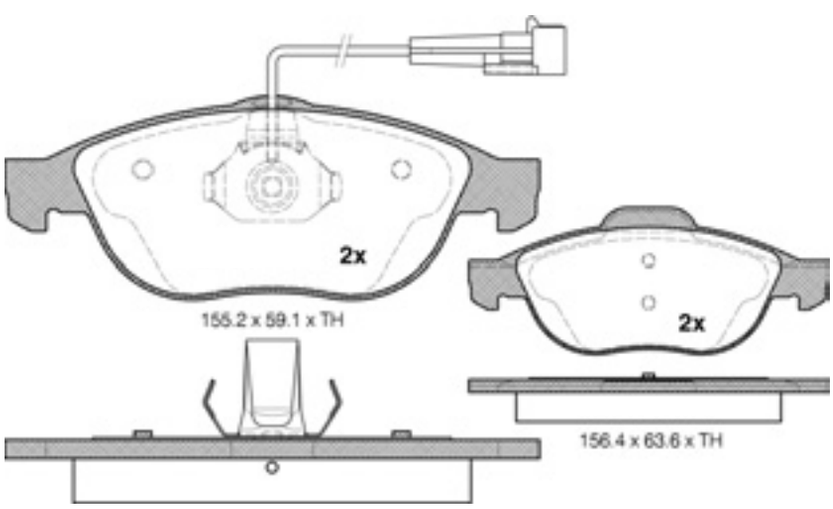

16294	Alfa Romeo	√		23222	19,0 mm

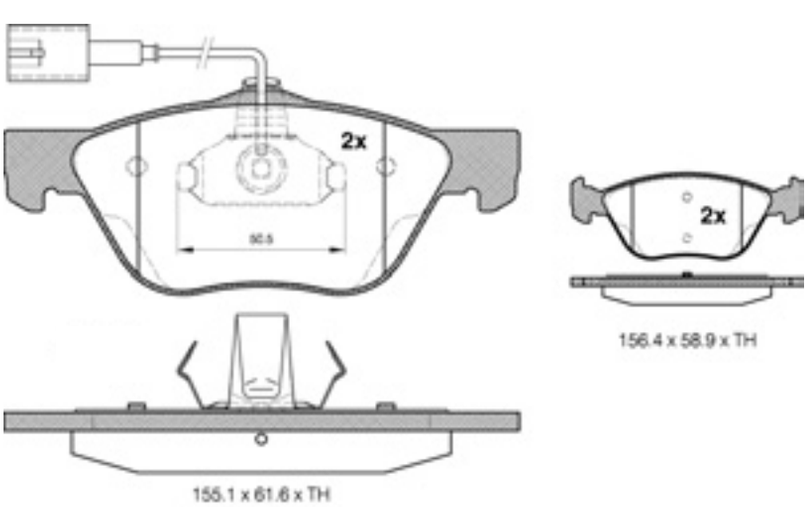

				WVA - No.	TH
16295	Alfa Romeo	√		23575	15,8 mm

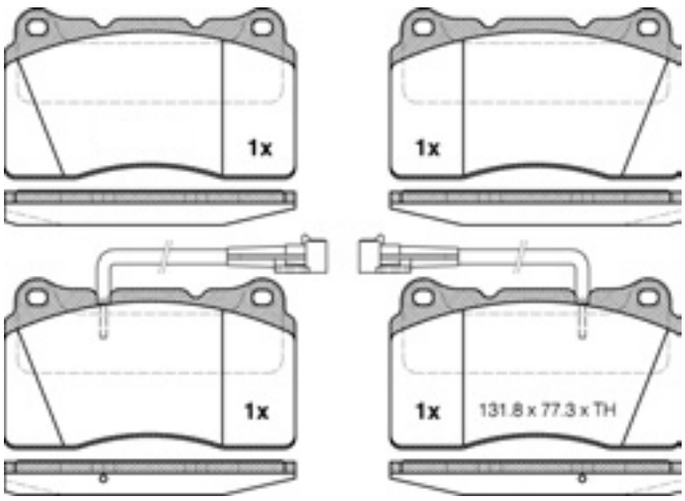

16296	Honda	√		21499	18,0 mm

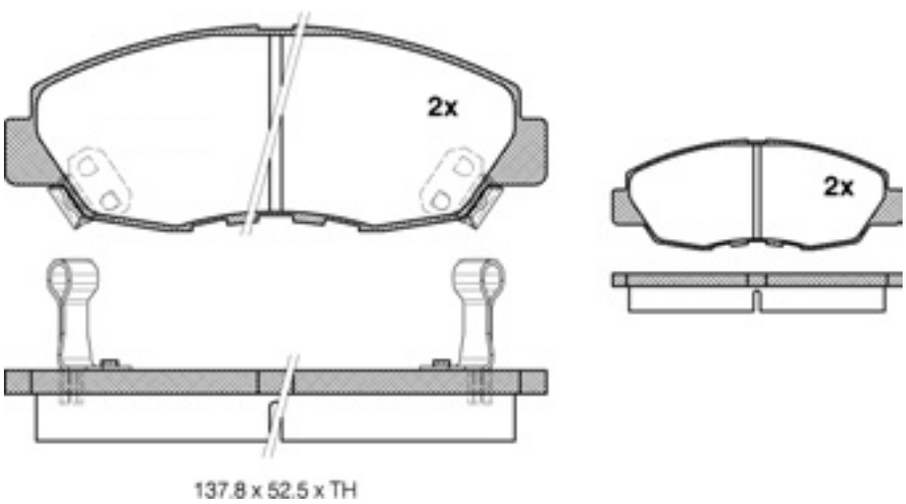

16297	Honda / Rover		√	21720	15,4 mm

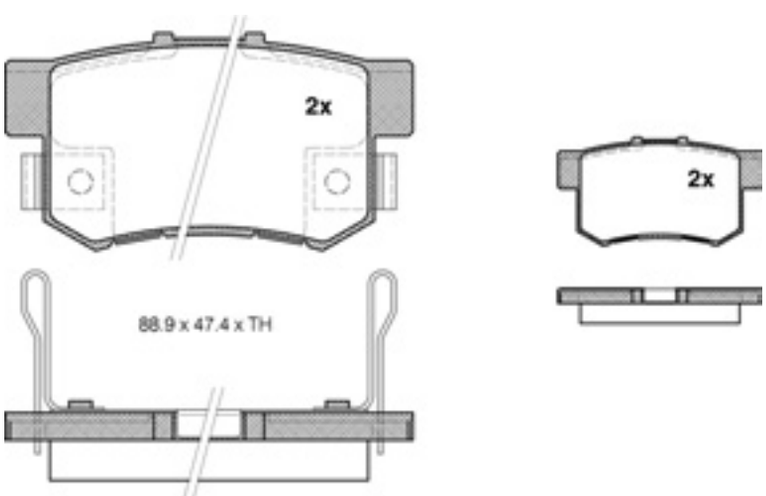

Die von uns gelieferten Produkte sind ausschließlich dem bestimmungsgemäßen Gebrauch zuzuführen. / The products delivered by us are to be put exclusively to the intended use.

				WVA - No.	TH
16298	VW	√		20979	19,5 mm

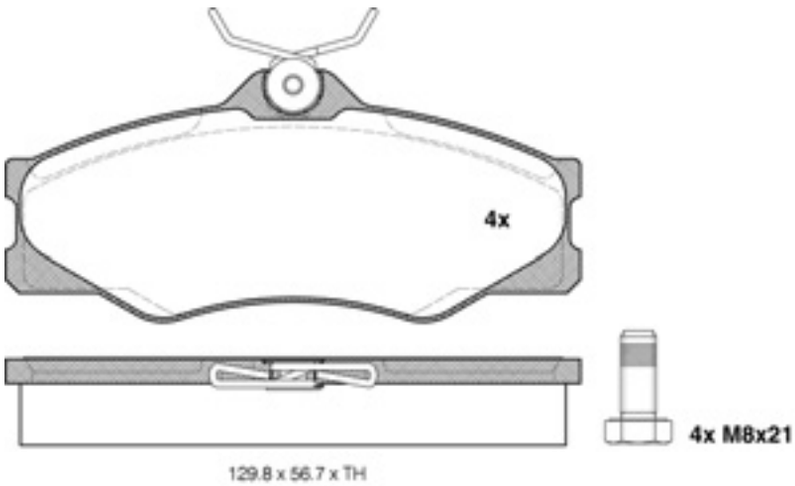

16299	Honda	√		20959	15,0 mm

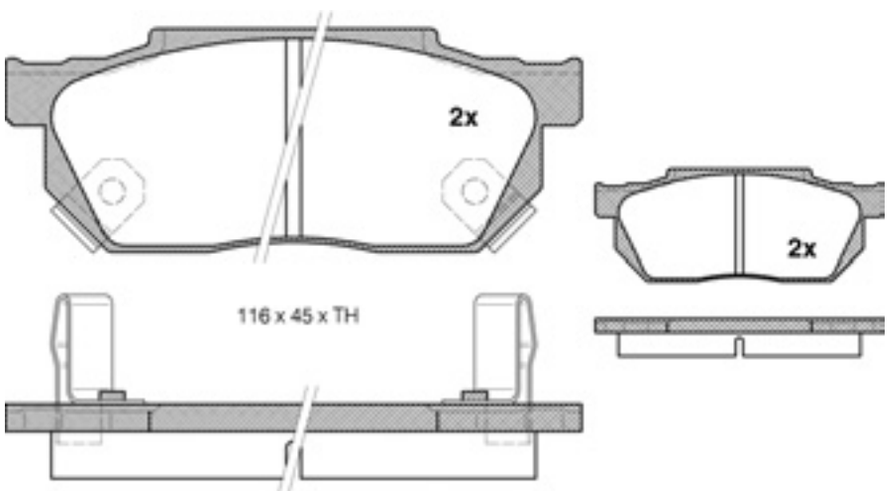

16300	VW	√		20011	18,5 mm

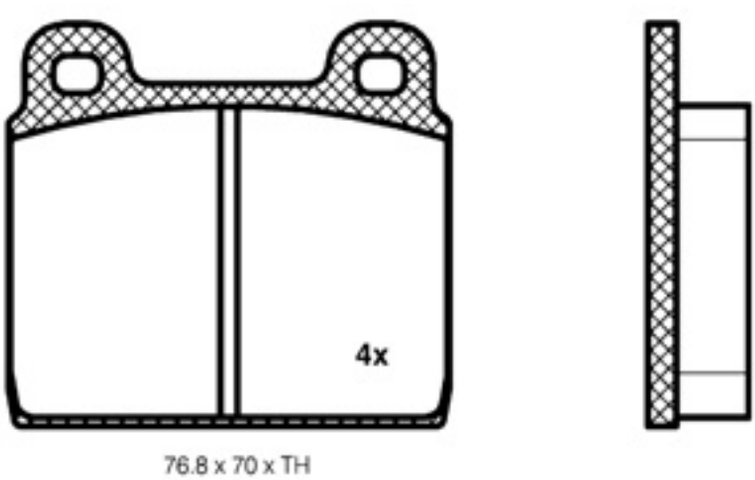

				WVA - No.	TH
16301	Honda		√	21313	13,4 mm

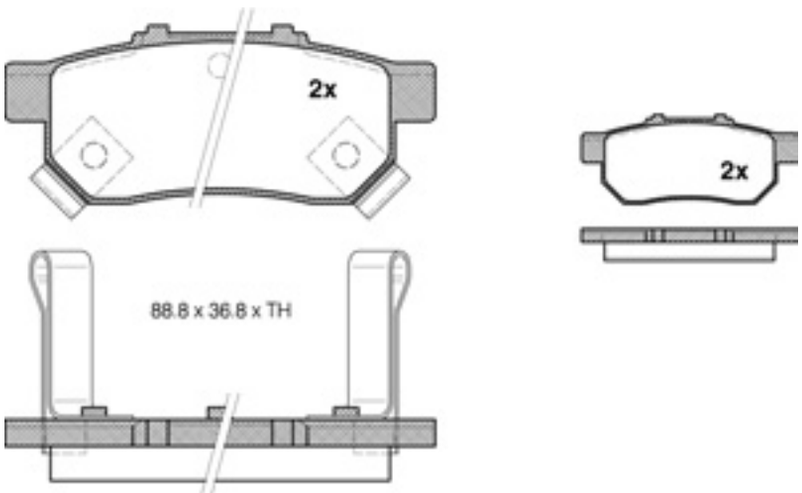

16302	VW	√		20124	19,0 mm

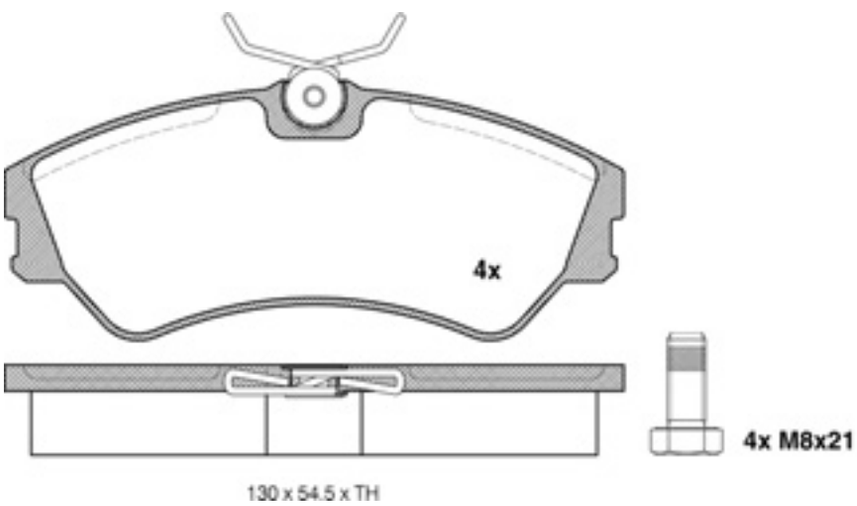

16303	Honda	√		21699	15,6 / 15,0 mm

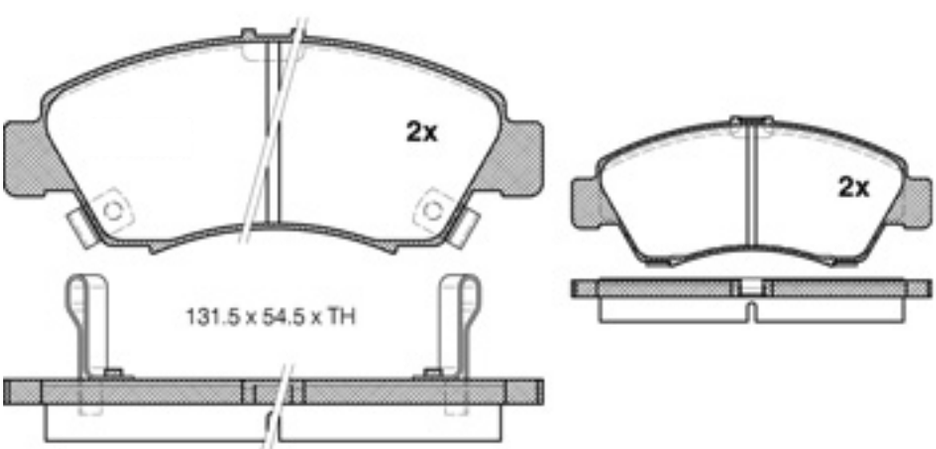

Die von uns gelieferten Produkte sind ausschließlich dem bestimmungsgemäßen Gebrauch zuzuführen. / The products delivered by us are to be put exclusively to the intended use.

				WVA - No.	TH
16304	VW	√		21479	19,0 mm

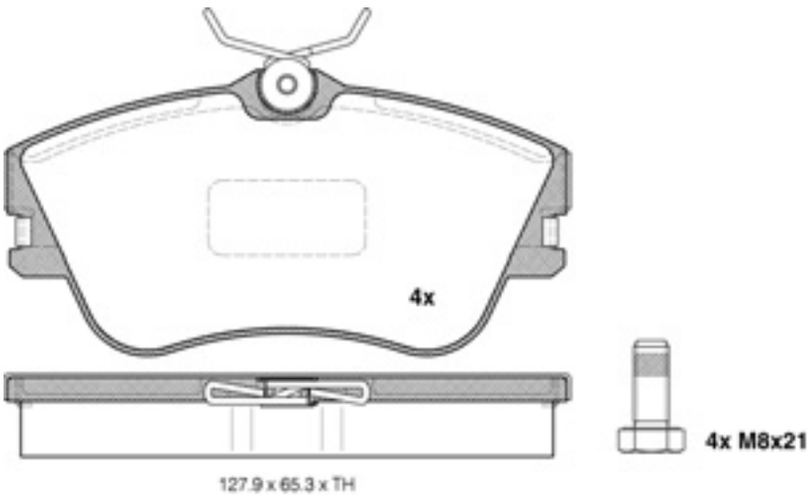

16305	Honda	√		21695	17,3 / 16,5

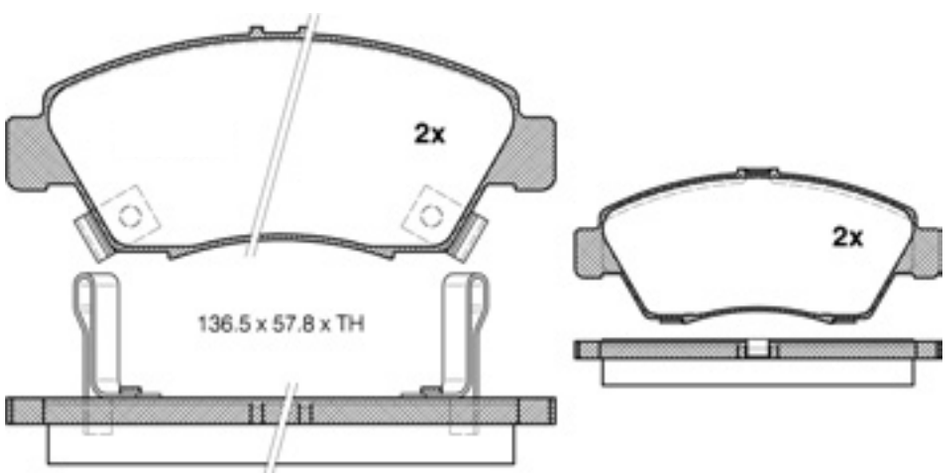

16306	VW	√		21885	20,3 / 19,5 mm

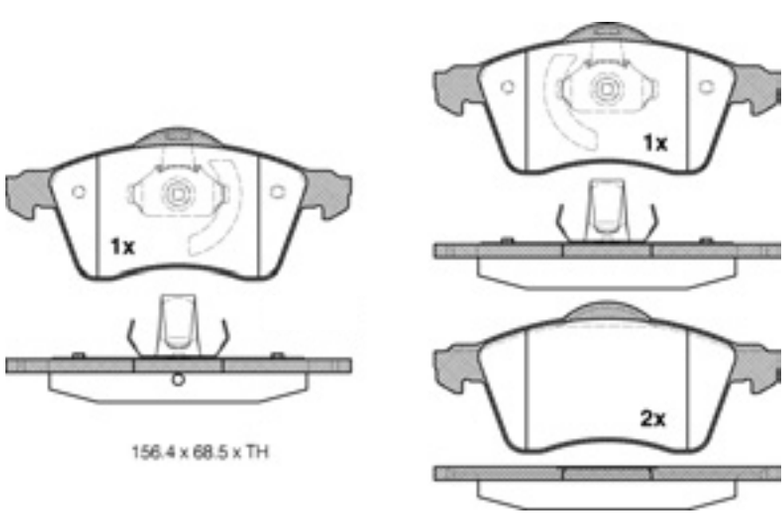

				WVA - No.	TH
16308	Audi	√		21366	19,4 mm

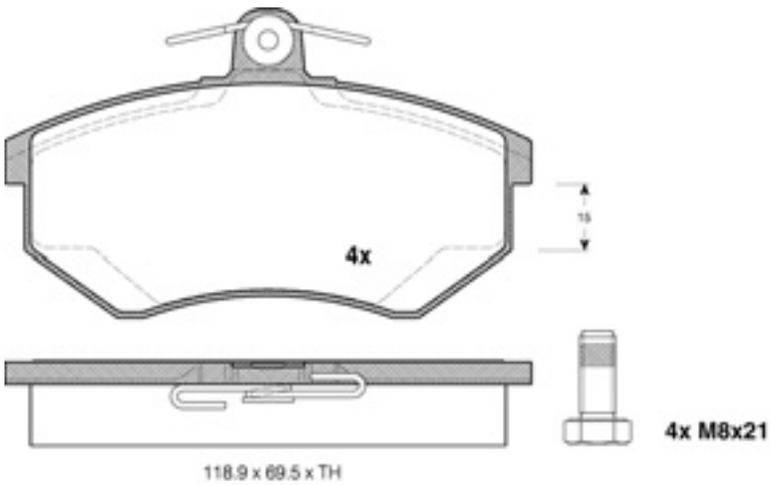

16309	Honda		√	21313	13,0 mm

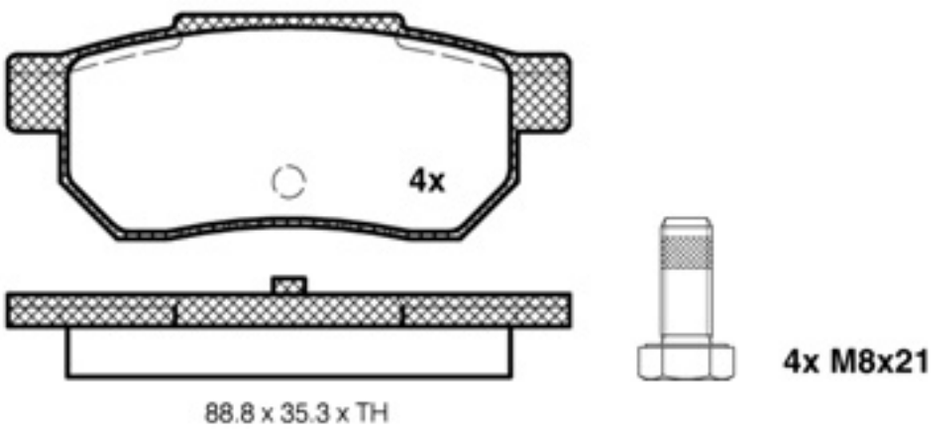

16310	Audi	√		21138	19,0 mm

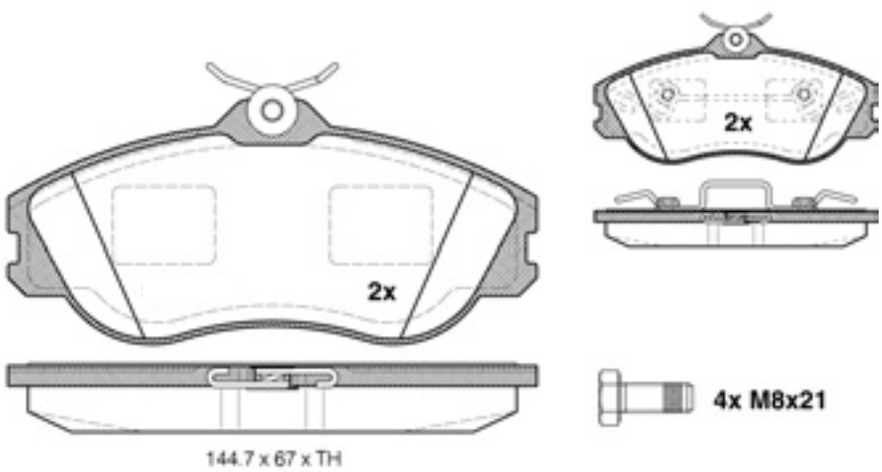

Die von uns gelieferten Produkte sind ausschließlich dem bestimmungsgemäßen Gebrauch zuzuführen. / The products delivered by us are to be put exclusively to the intended use.

				WVA - No.	TH
16311	IVECO - Magirus	√		20759	18,0 mm

16312	Audi	√		21212	18,5 mm

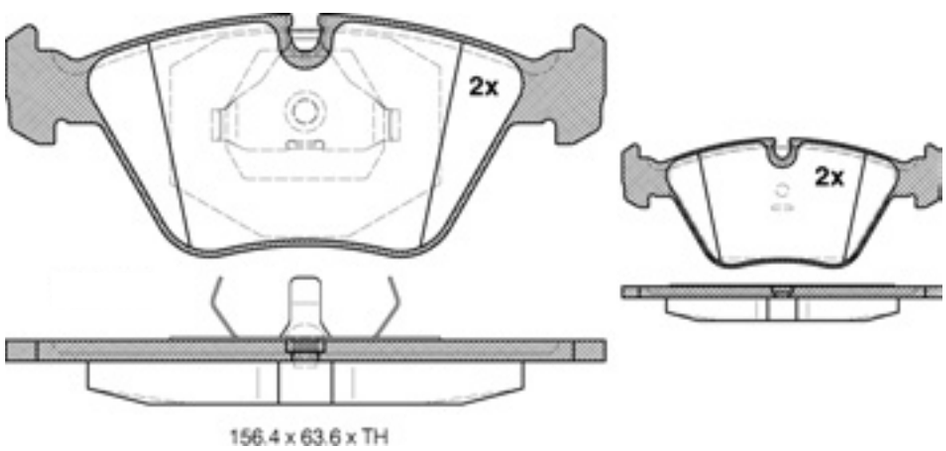

16316	VW	√		21366	19,4 mm

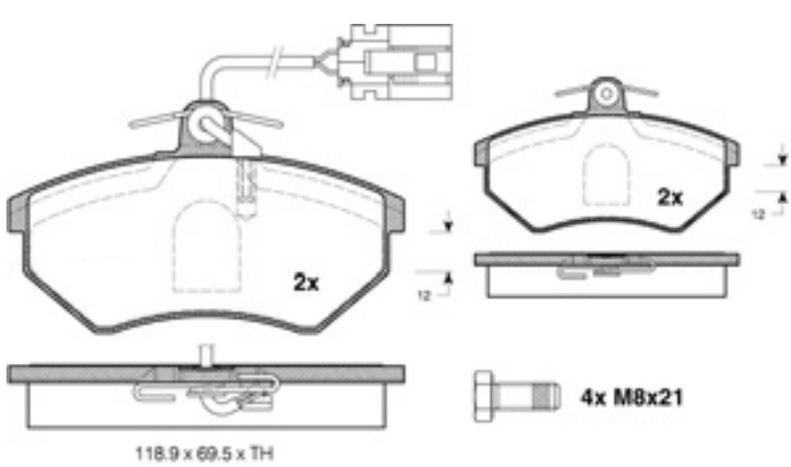

febi bilstein

				WVA - No.	TH
16318	Audi	√		20669	16,0 mm

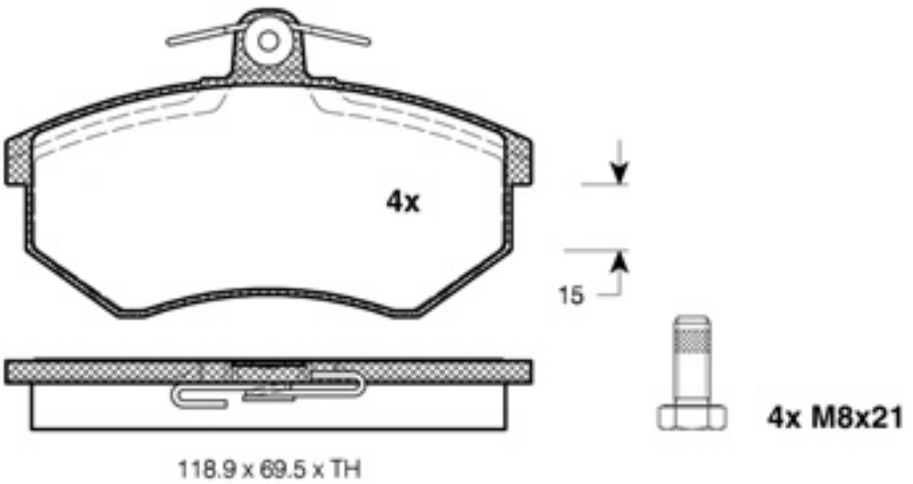

16320	VW / Audi	√		20574	19,5 mm

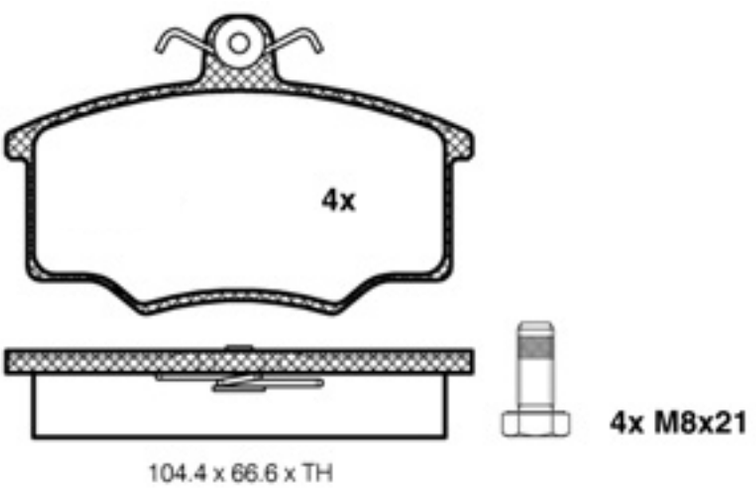

16321	Rover	√		21881	18,5 mm

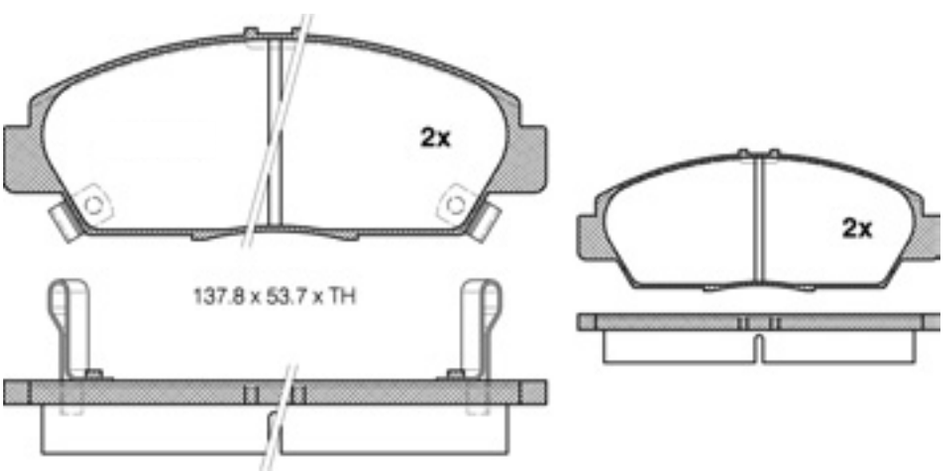

Die von uns gelieferten Produkte sind ausschließlich dem bestimmungsgemäßen Gebrauch zuzuführen. / The products delivered by us are to be put exclusively to the intended use.

				WVA - No.	TH
16323	Opel	√		21544	16,5 mm

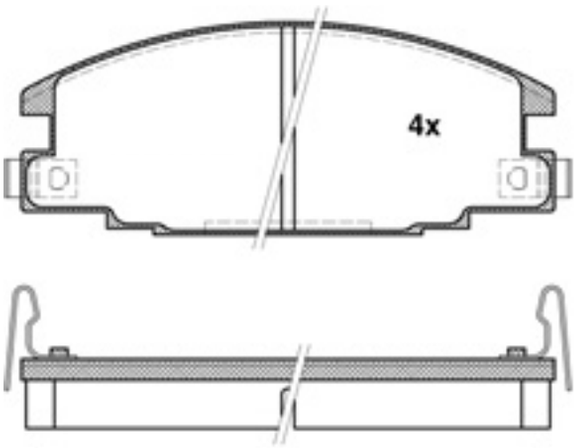

127 x 50.8 x TH

16325	Mitsubishi	√		21650	15,0 mm

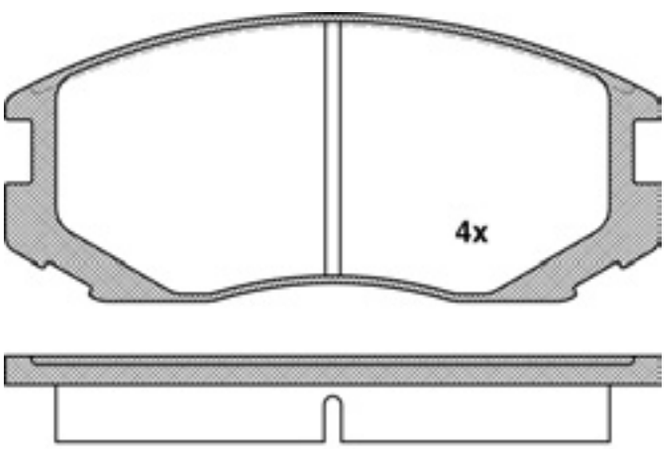

114.2 x 50 x TH

16327	Mitsubishi	√		21649	16,0 mm

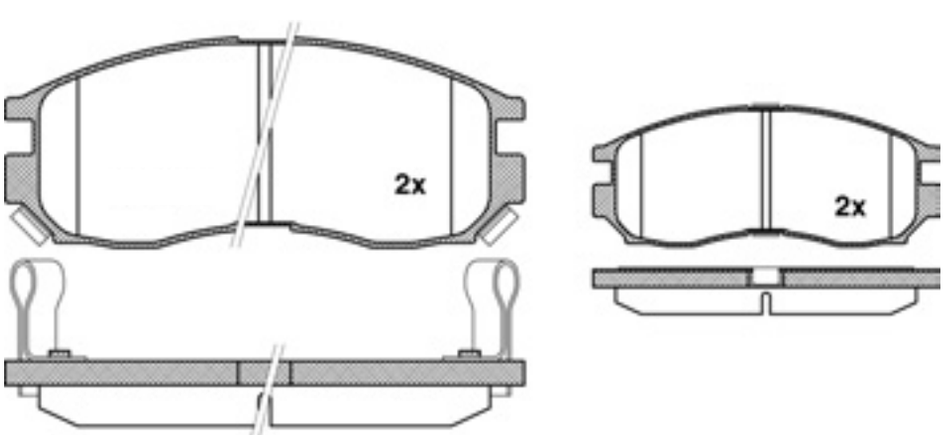

127.8 x 52 x TH

				WVA - No.	TH
16328	VW / Audi / Seat / Skoda	√		23131	19,8 mm

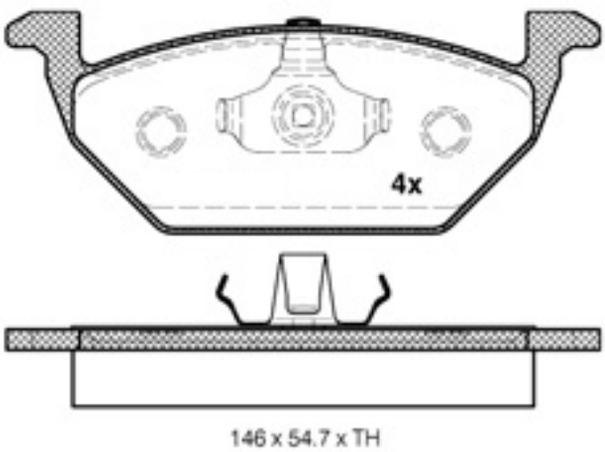

16330	VW / Audi / Seat / Skoda	√		23187	19,8 mm

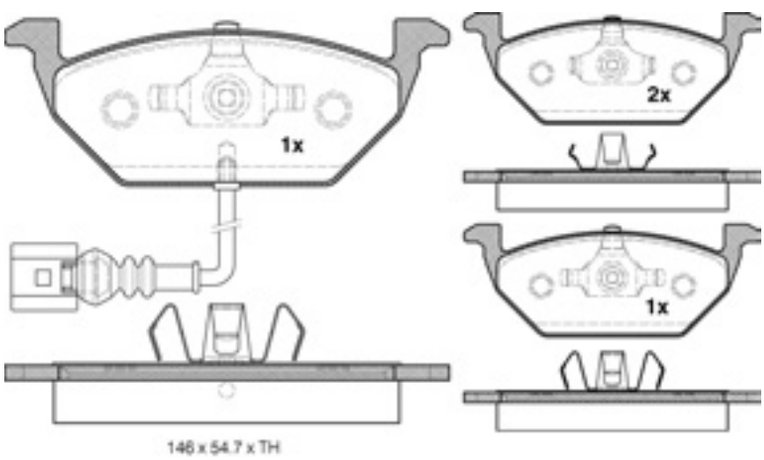

16332	VW / Audi / Seat / Skoda	√		23131	19,3 mm

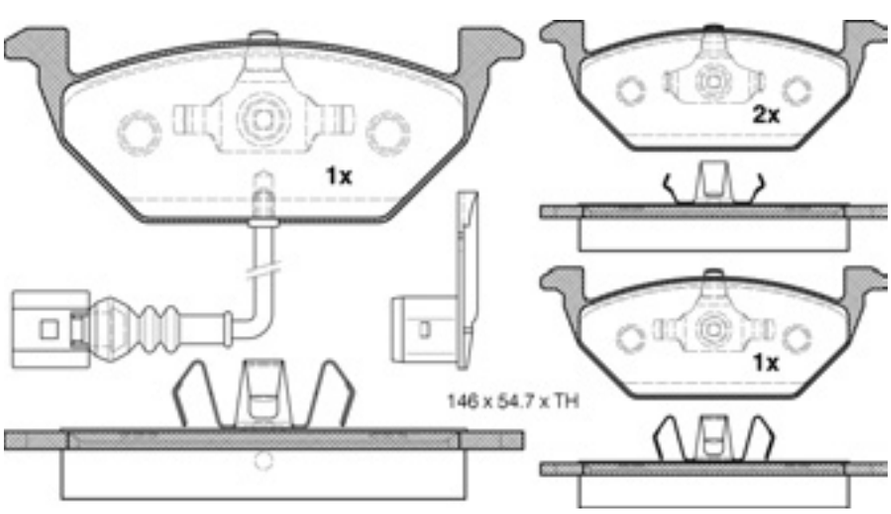

Die von uns gelieferten Produkte sind ausschließlich dem bestimmungsgemäßen Gebrauch zuzuführen. / The products delivered by us are to be put exclusively to the intended use.

				WVA - No.	TH
16334	**VW / Audi / Seat / Skoda**	√		**23392**	**20,3 / 19,5 mm**

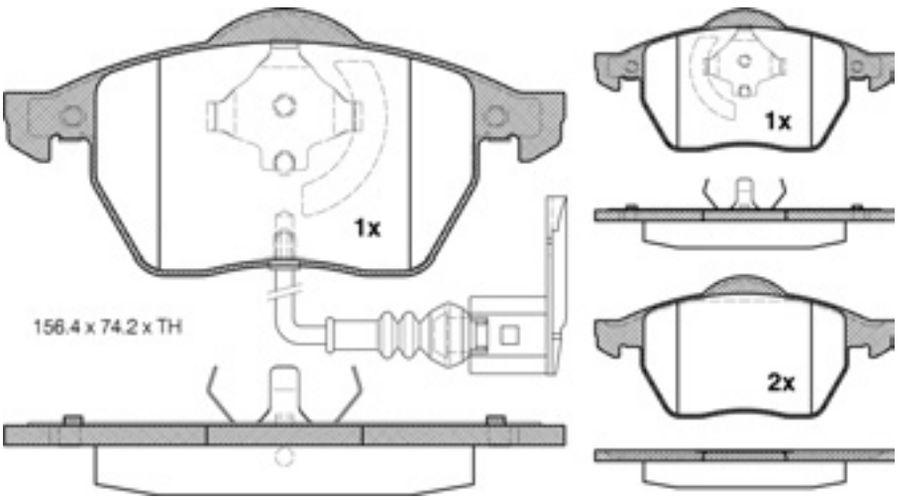

16336	**VW / Audi**	√		**21945**	**19,4 mm**

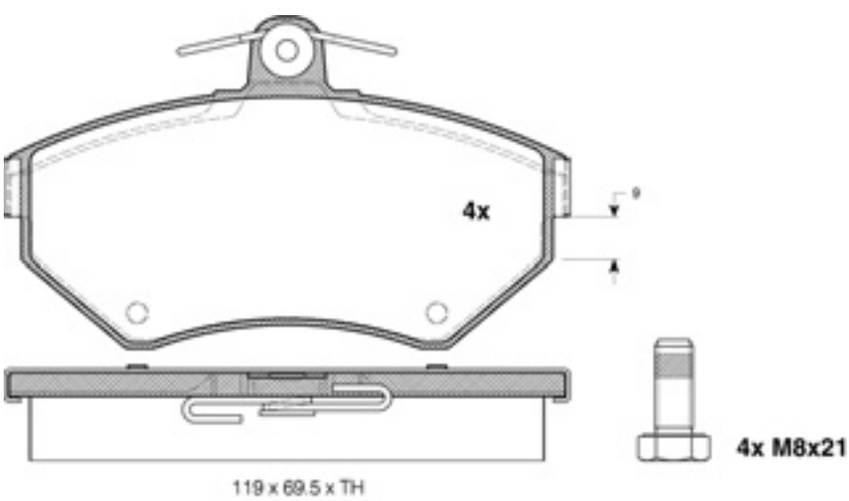

16338	**VW / Audi / Seat / Skoda**	√		**21911**	**19,5 / 20,3 mm**

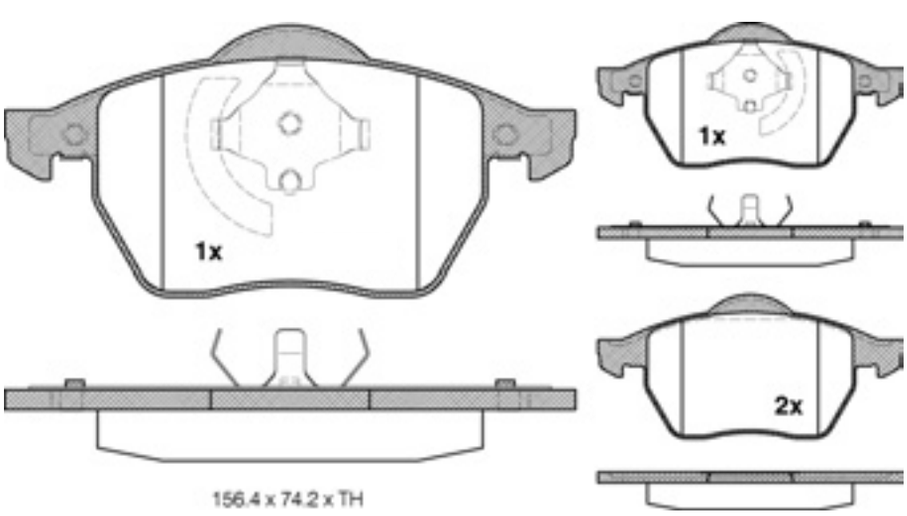

WVA - No.

16339	Daewoo	√		21201	17,3 / 18,1 mm

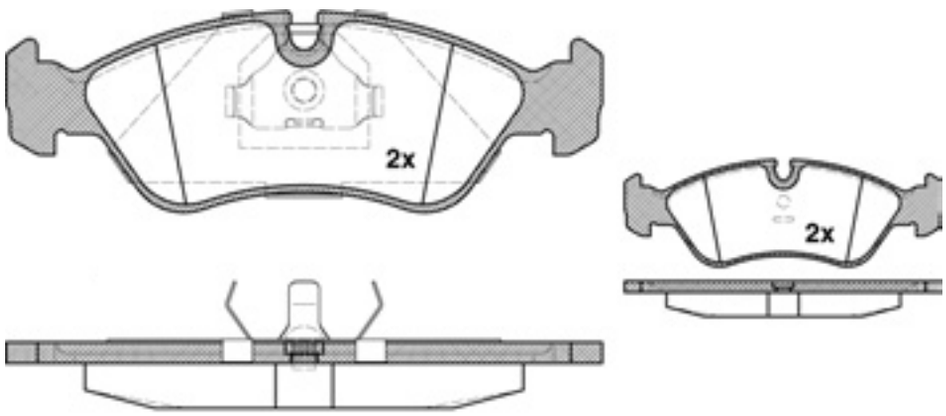

156.4 x 52.6 x TH

16340	Audi / VW	√		21393	19,4 mm

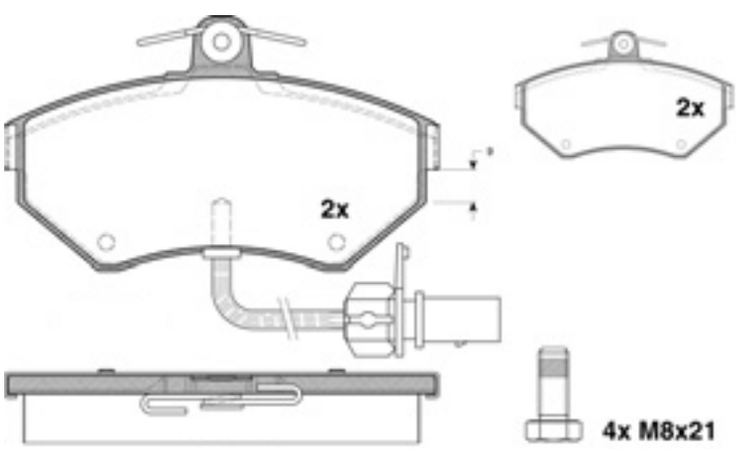

119 x 69.5 x TH

16341	Daewoo / Chevrolet	√		23241	17,1 / 16,6 mm

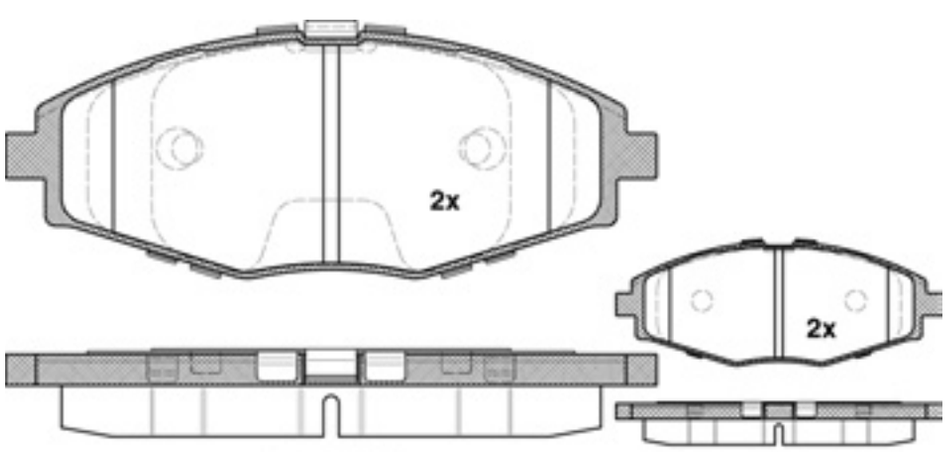

127 x 48.2 x TH

Die von uns gelieferten Produkte sind ausschließlich dem bestimmungsgemäßen Gebrauch zuzuführen. / The products delivered by us are to be put exclusively to the intended use.

16342	Skoda / VW / Audi		√	20960	17,0 mm

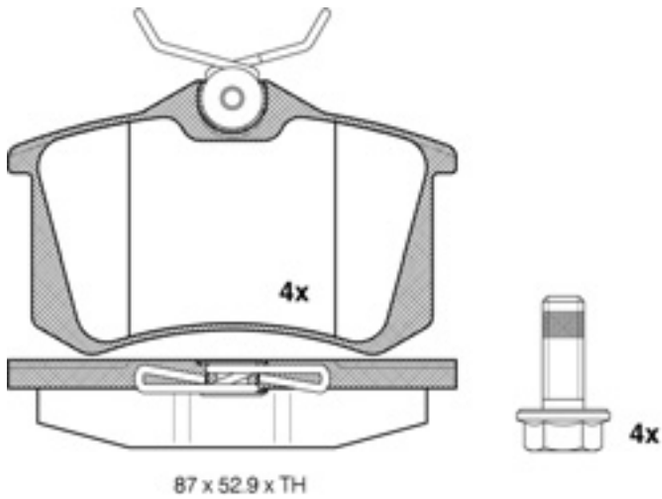

16343	BMW	√		21925	17,5 mm

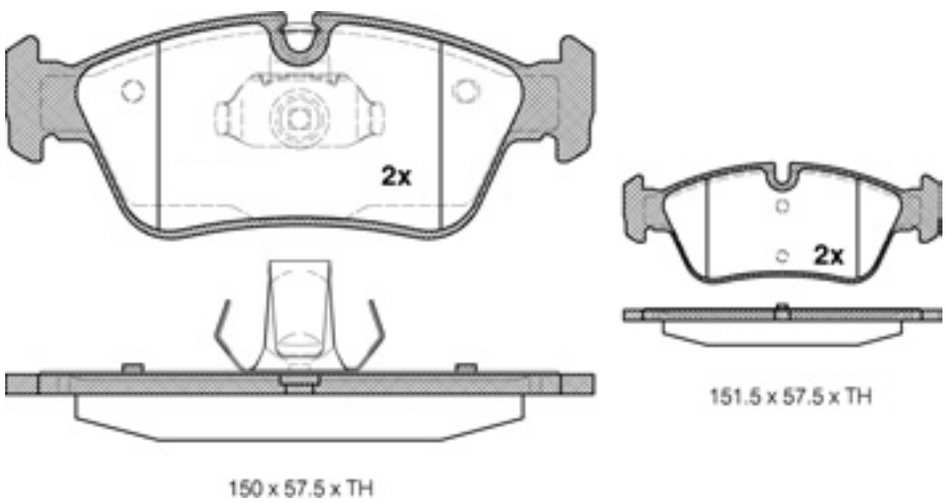

16344	VW / Audi / Seat / Skoda		√	20960	17,0 mm

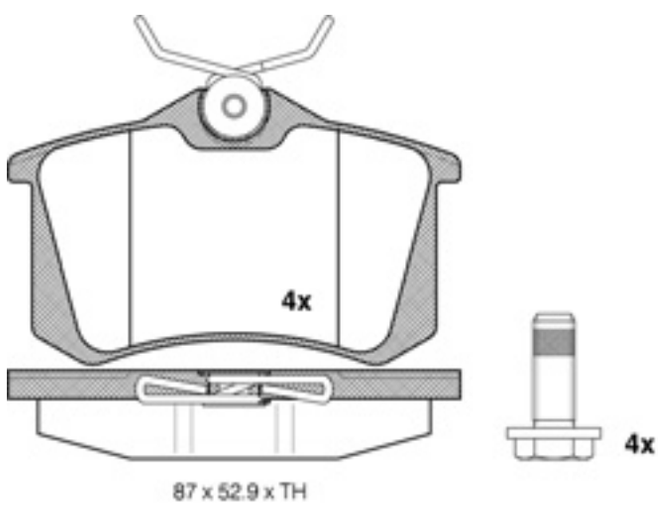

WVA - No.

16345	BMW	√		21642	19,0 mm

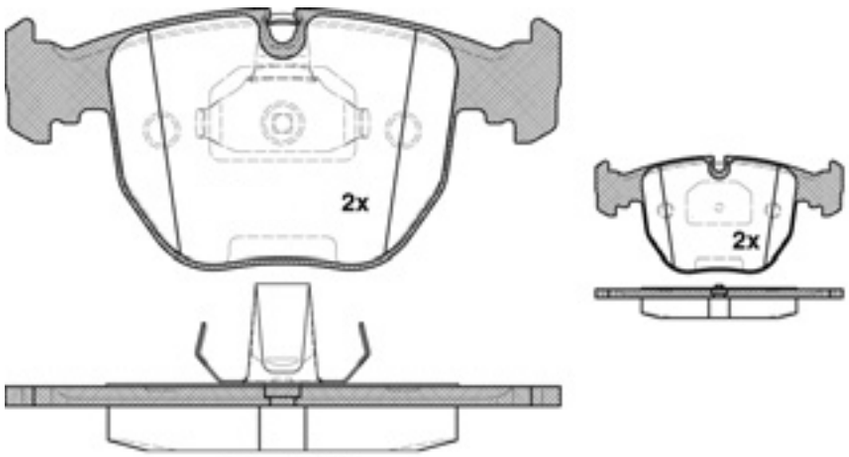

156.4 x 73.6 x TH

16346	VW / Seat		√	20960	17,0 mm

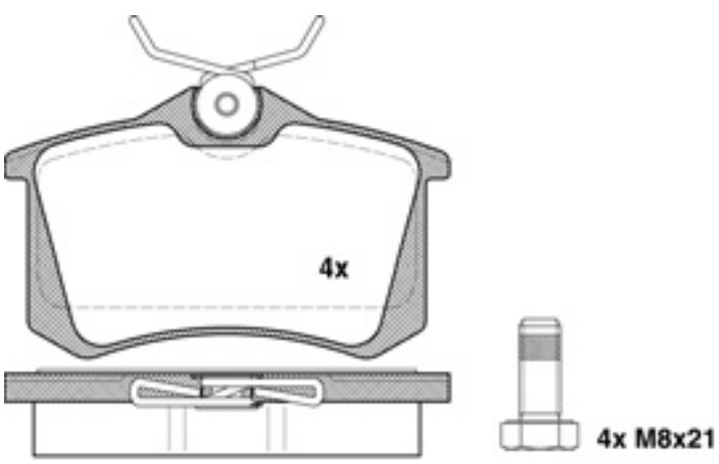

87 x 52.9 x TH

16346	Ford / Ford US		√	20960	17,0 mm

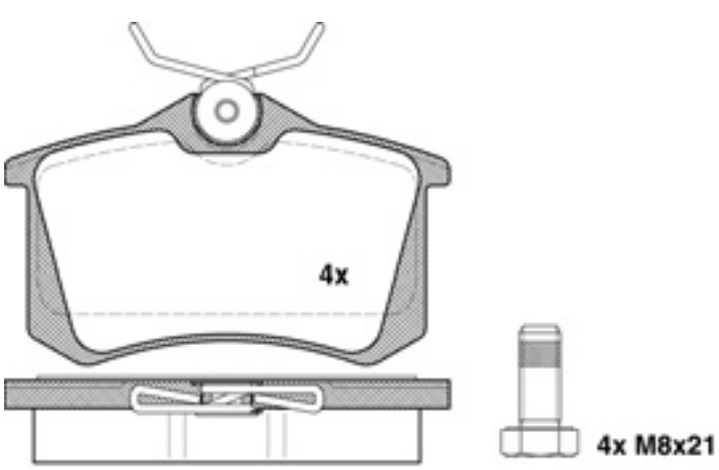

87 x 52.9 x TH

Die von uns gelieferten Produkte sind ausschließlich dem bestimmungsgemäßen Gebrauch zuzuführen. / The products delivered by us are to be put exclusively to the intended use.

16349	BMW	√		21677	20,0 mm

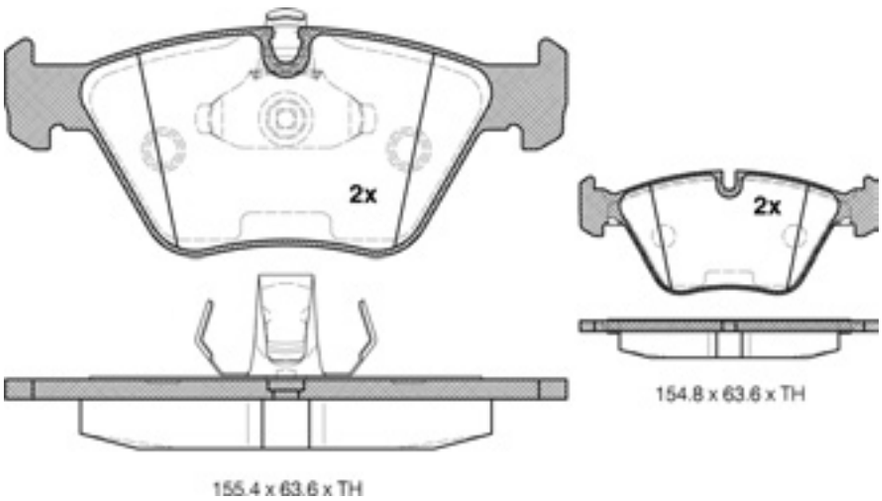

16351	BMW		√	21926	17,0 mm

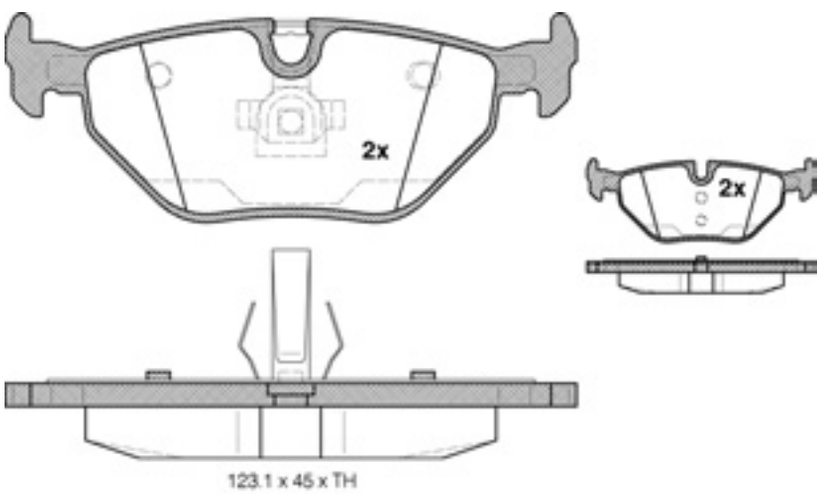

16353	Rover		√	23458	16,3 mm

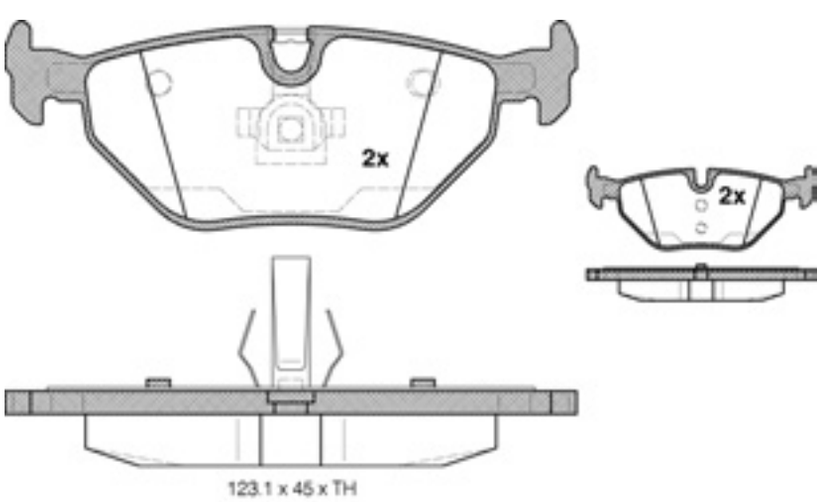

				WVA - No.	TH
16354	Rover	√		23114	18,5 mm

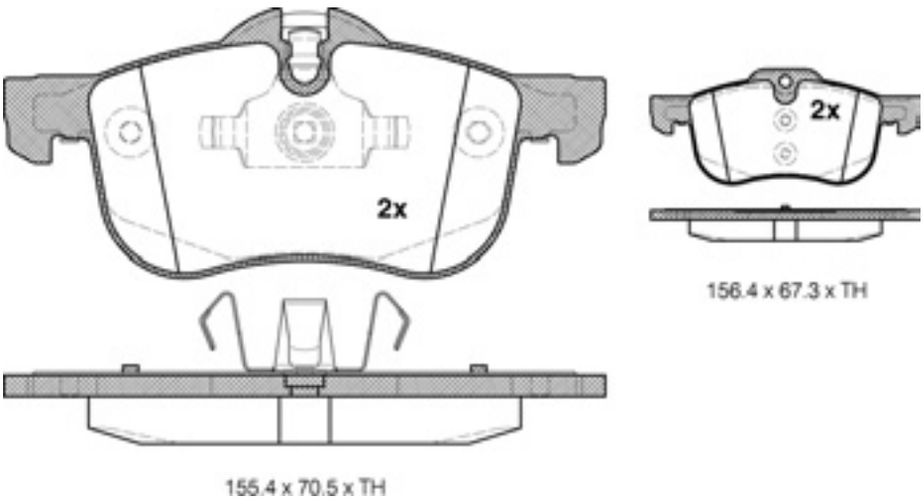

16355	Rover	√		21517	17,2 / 18,0 mm

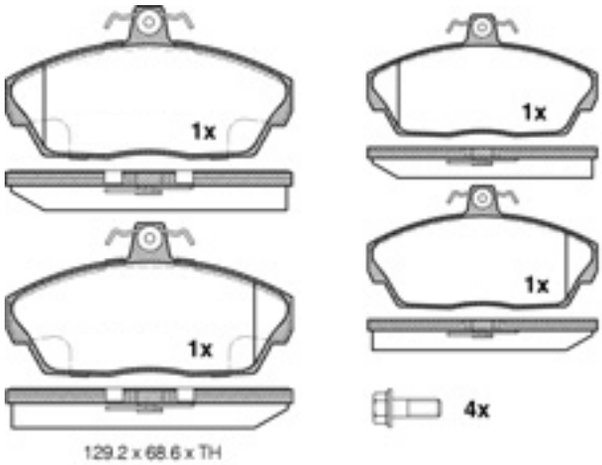

16359	Volvo PKW	√		23073	18,5 mm

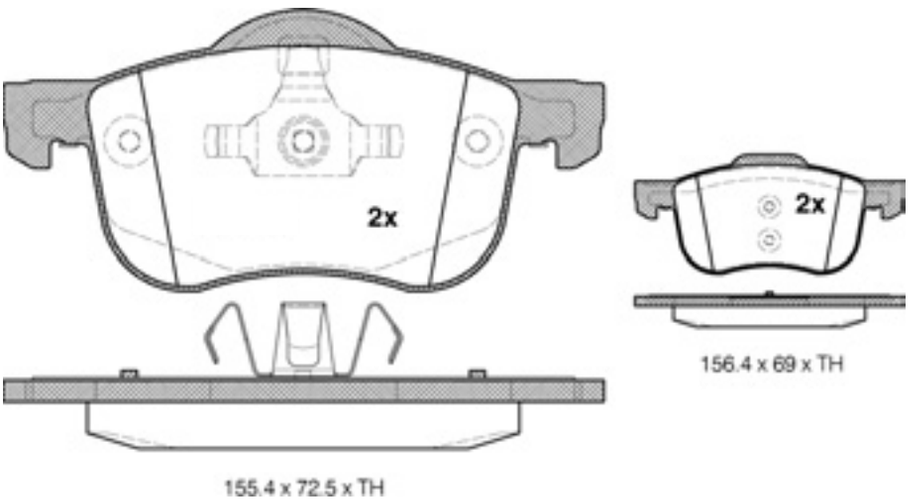

Die von uns gelieferten Produkte sind ausschließlich dem bestimmungsgemäßen Gebrauch zuzuführen. / The products delivered by us are to be put exclusively to the intended use.

				WVA - No.	TH
16360	Volvo PKW		√	23076	17,0 mm

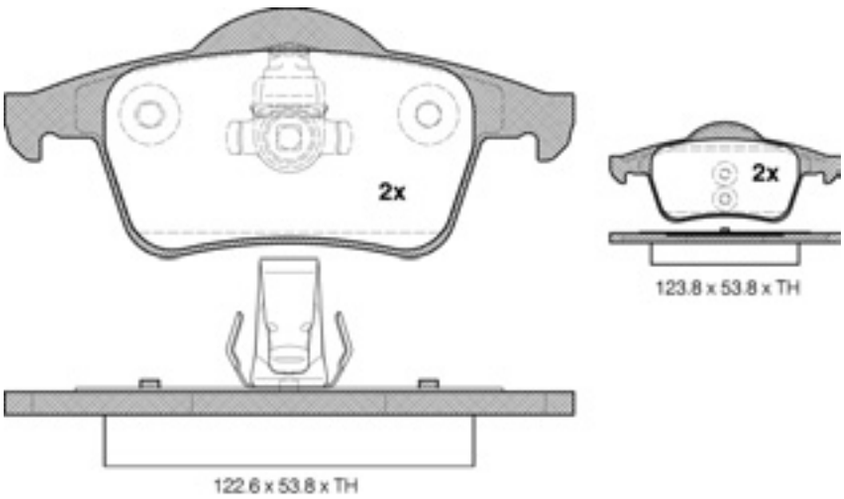

16362	Ford / Ford US	√		20861	18,2 mm

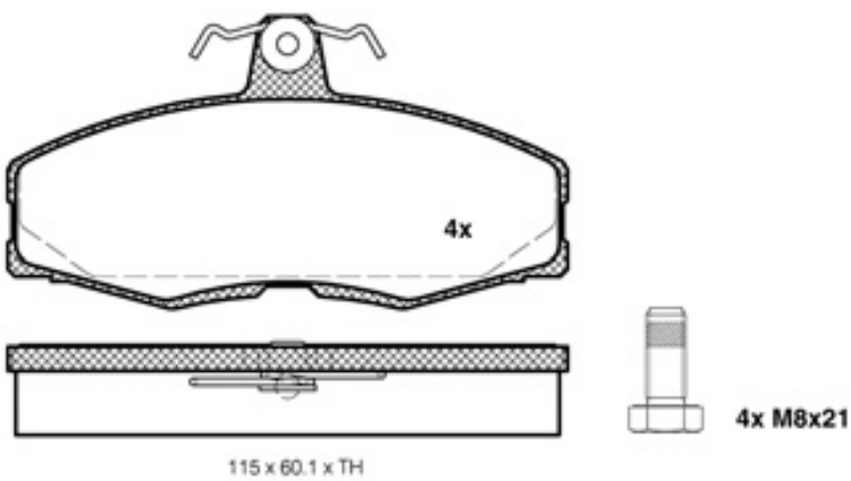

16364	Peugeot	√		23332	18,0 mm

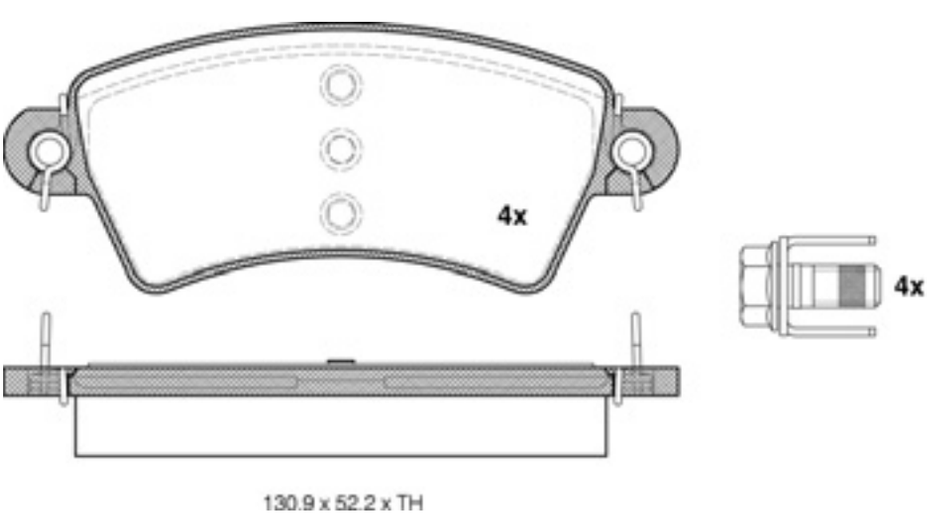

WVA - No.

16365	Honda	√		23198	18,6 mm

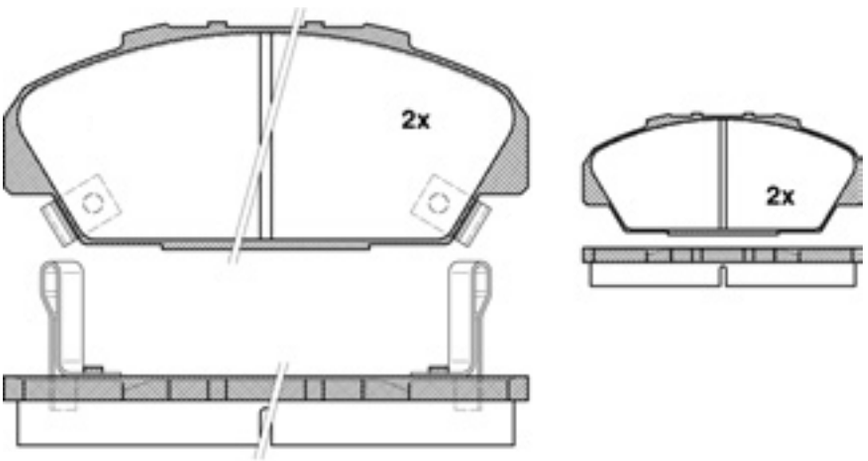

141.1 x 61.3 x TH

16366	BMW / Mercedes	√		21485	20,5 mm

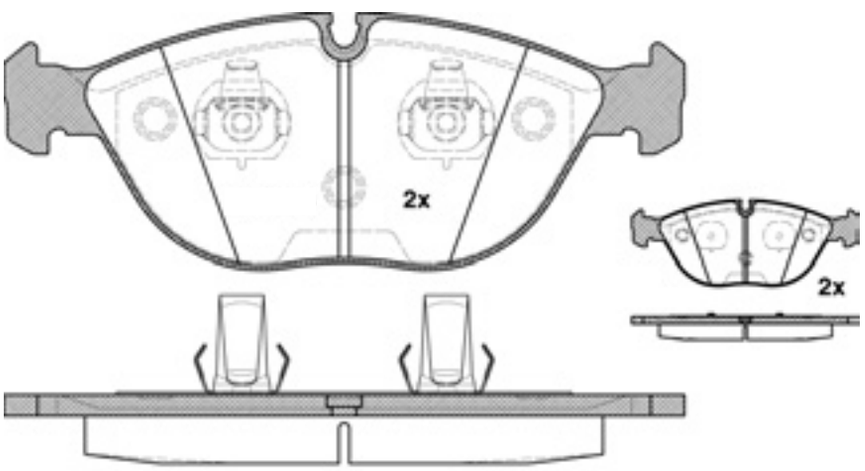

194.5 x 73.5 x TH

16367	Nissan	√		21386	15,0 mm

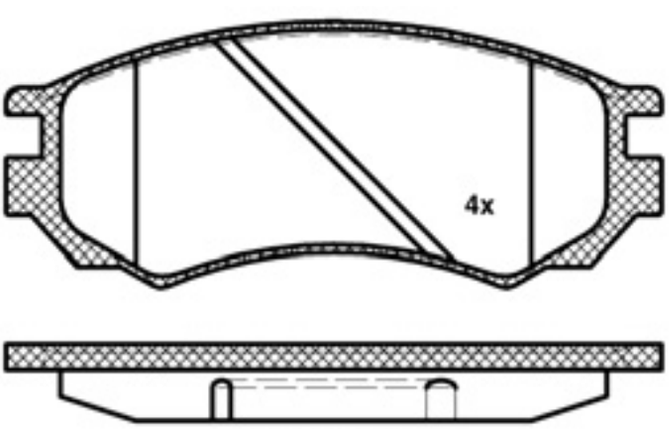

127.7 x 51.7 x TH

Die von uns gelieferten Produkte sind ausschließlich dem bestimmungsgemäßen Gebrauch zuzuführen. / The products delivered by us are to be put exclusively to the intended use.

				WVA - No.	TH
16368	Citroen	√		21179	17,0 / 17,8 mm

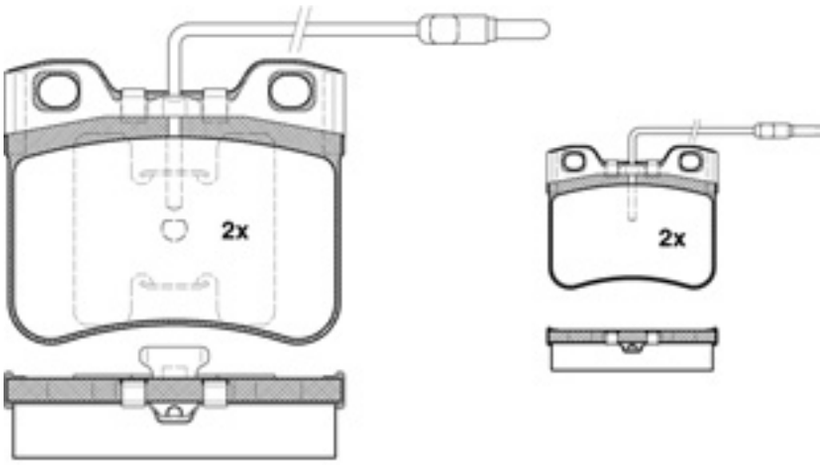

71.9 x 60.6 x TH

16369	Citroen	√		21400	18,0 mm

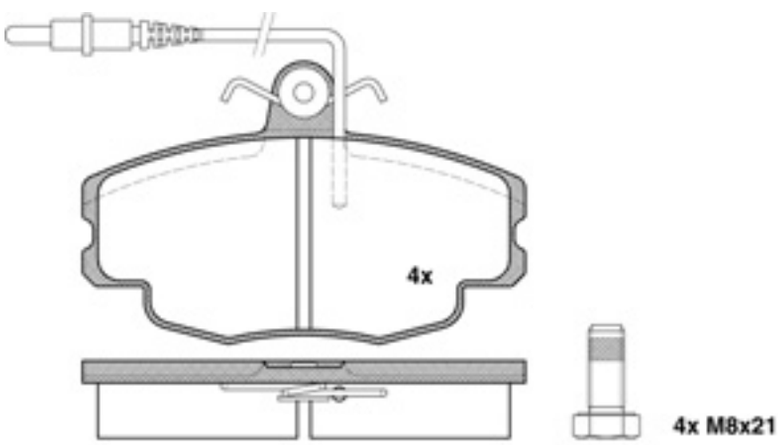

99.9 x 63.5 x TH

16370	Fiat		√	23661	13,7 mm

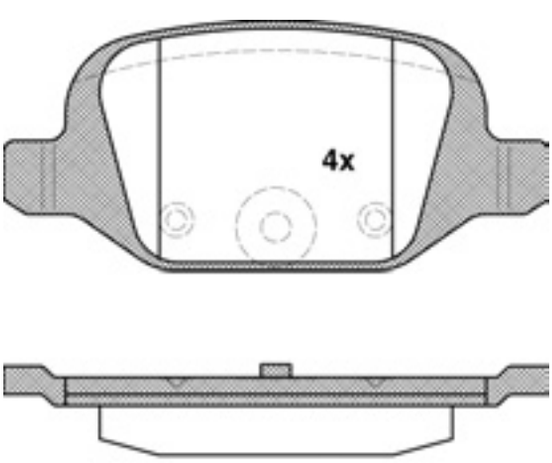

95.8 x 43.9 x TH

WVA - No.

16371	Fiat	√		21625	17,8 mm

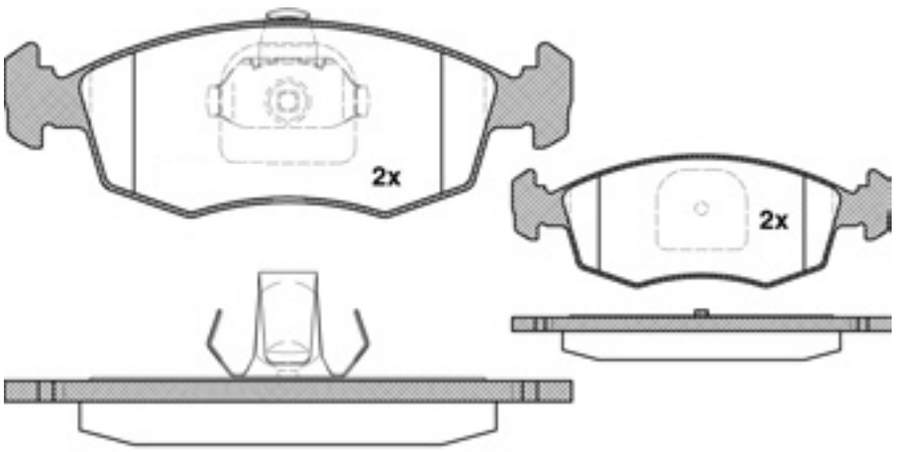

151.4 x 52.5 x TH

16372	Fiat	√		21931	17,6 mm

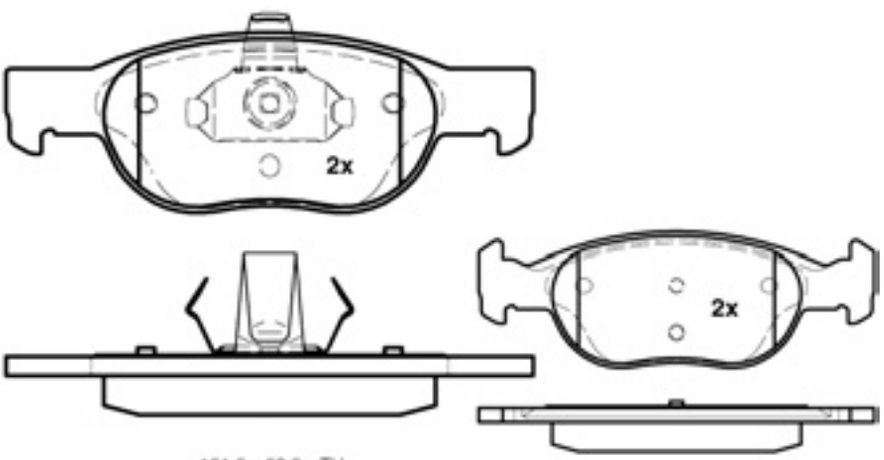

151.5 x 52.5 x TH

16373	Mercedes Benz	√		23070	17,0 mm

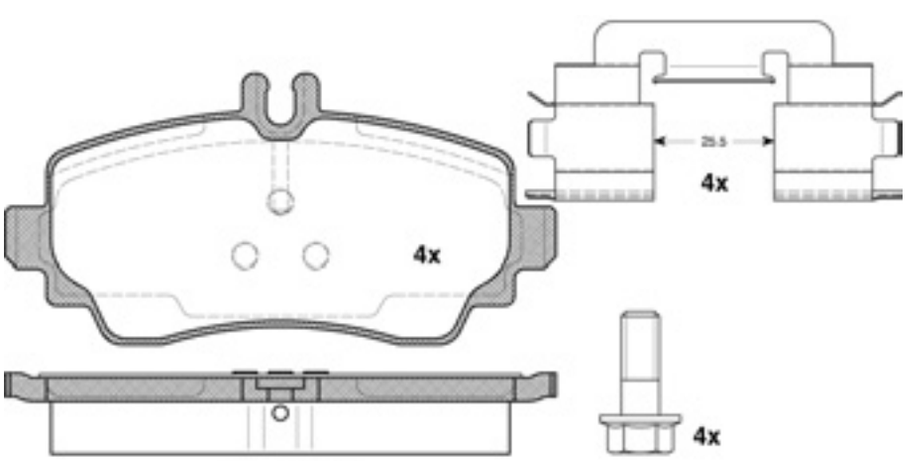

116.5 x 57.3 x TH

Die von uns gelieferten Produkte sind ausschließlich dem bestimmungsgemäßen Gebrauch zuzuführen. / The products delivered by us are to be put exclusively to the intended use.

				WVA - No.	TH
16374	Mercedes Benz			23070	17,0 mm

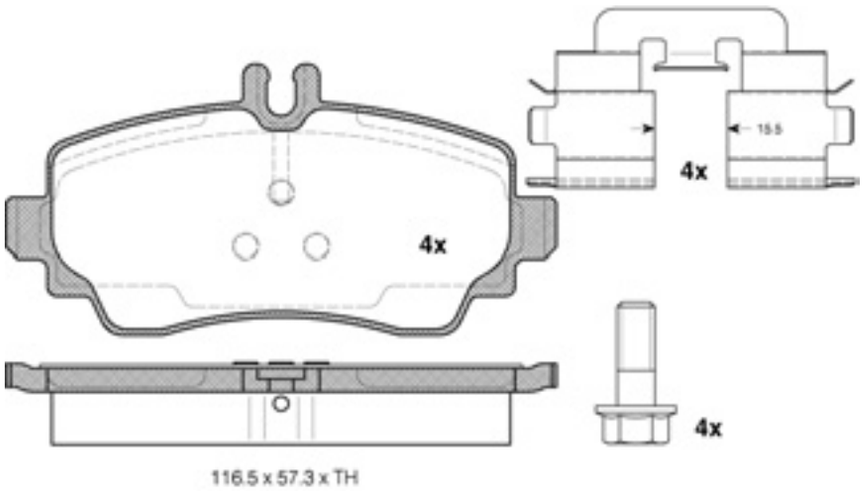

16375	Nissan	√		21527	16,7 mm

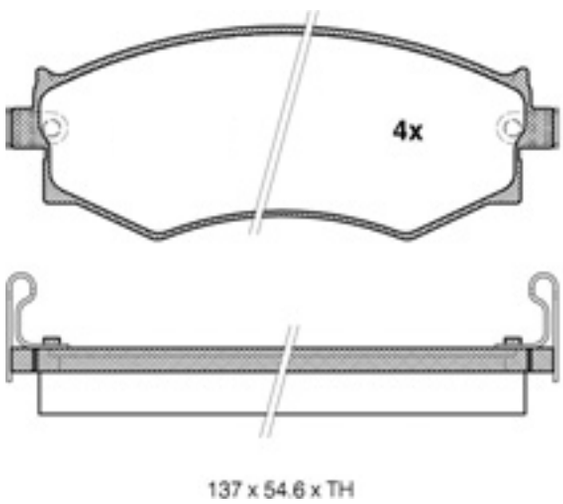

16376	Peugeot	√		20036	17,0 mm

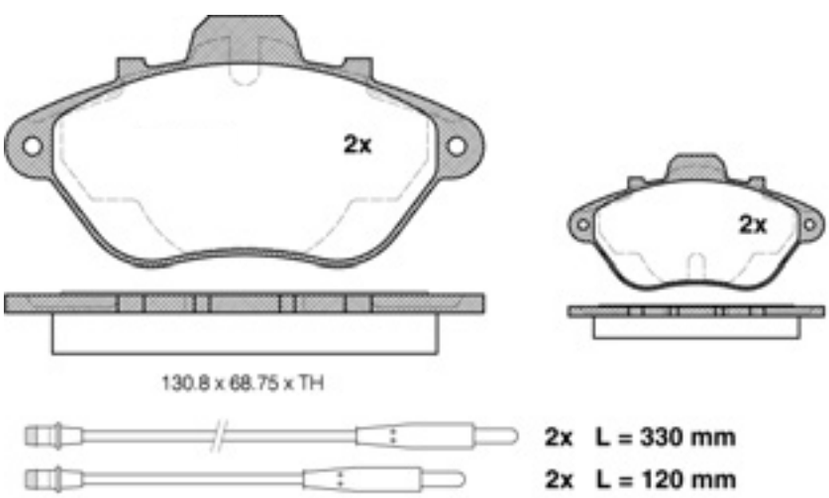

				WVA - No.	TH
16377	Peugeot	√		21507	17,0 mm

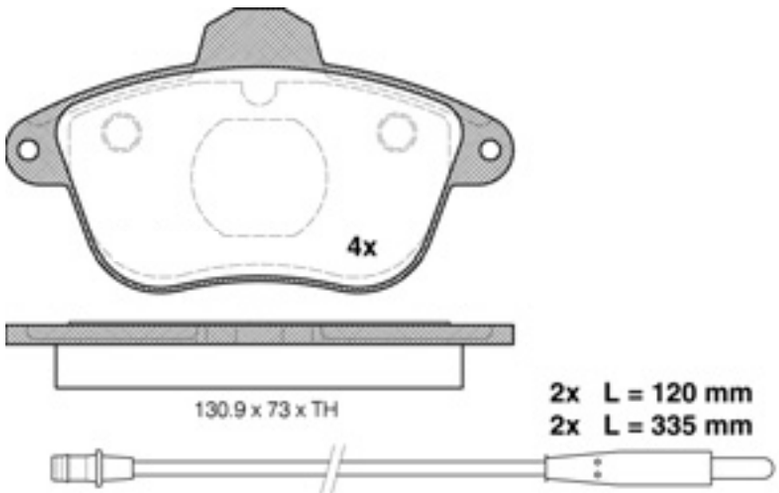

16378	Mercedes Benz	√		23145	19,5 mm

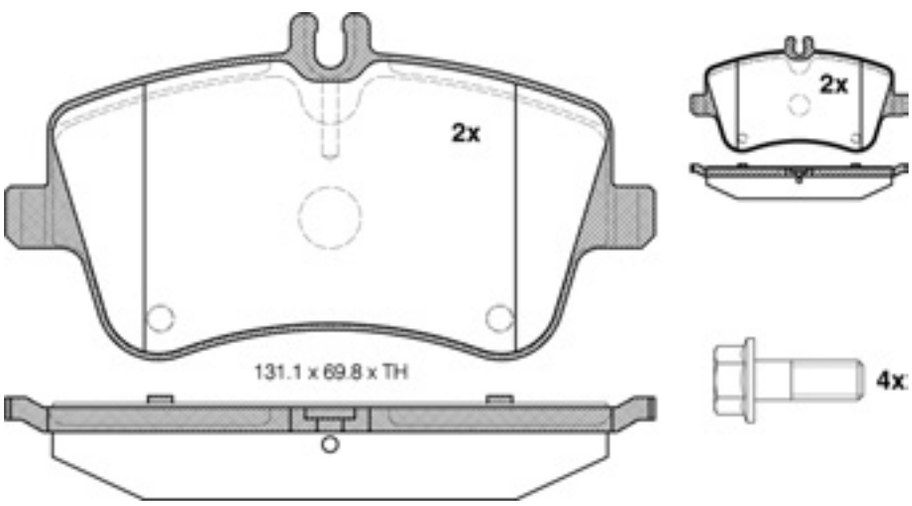

16379	Renault PKW	√		21016	17,0 mm

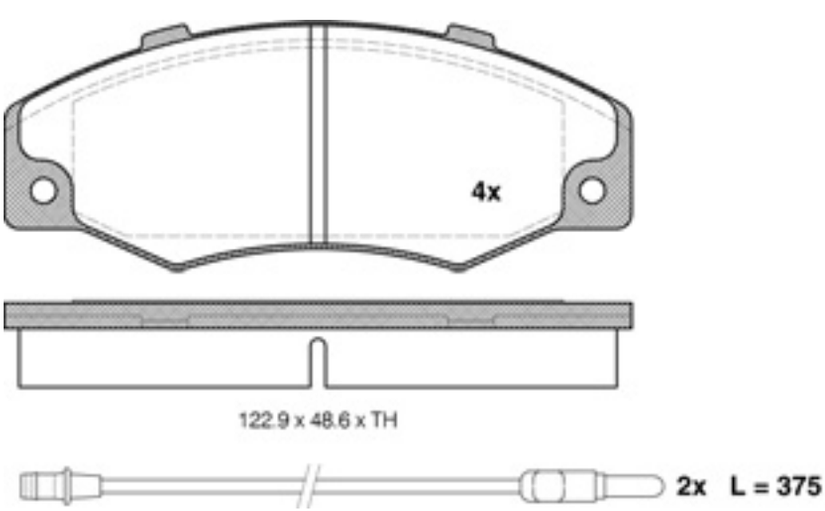

Die von uns gelieferten Produkte sind ausschließlich dem bestimmungsgemäßen Gebrauch zuzuführen. / The products delivered by us are to be put exclusively to the intended use.

16381	Renault PKW	√		21388	18,0 mm

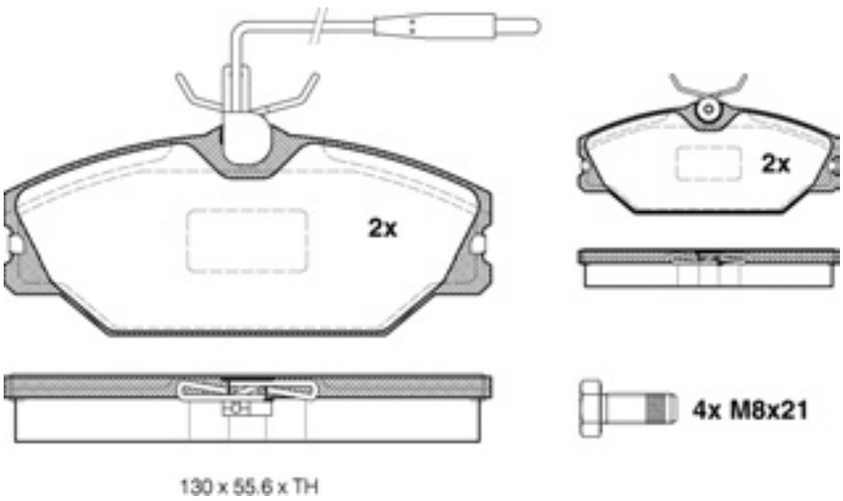

16382	VW		√	23224	16,2 mm

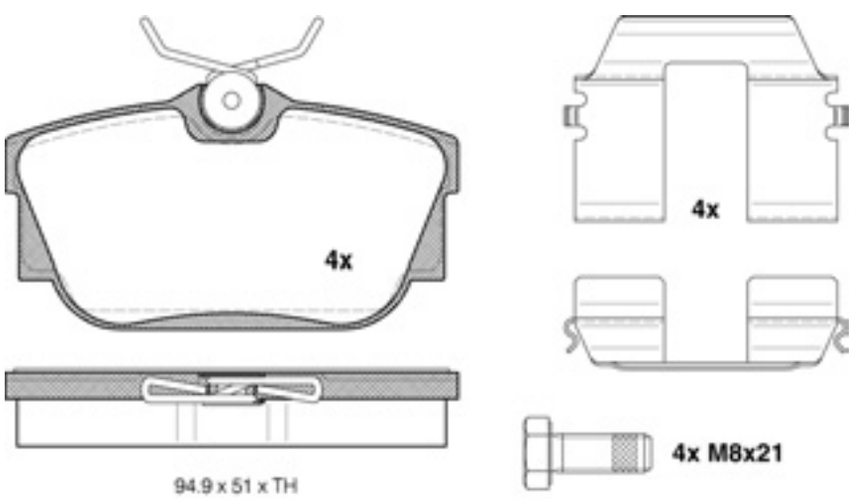

16383	Renault PKW	√		20236	18,0 mm

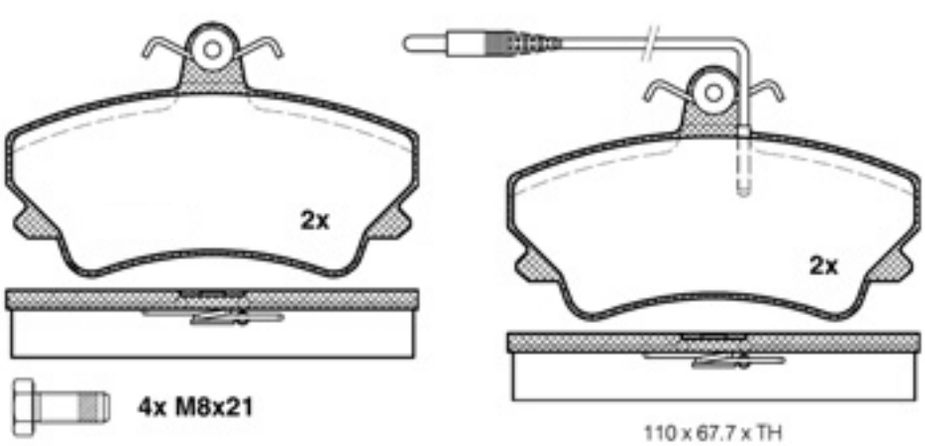

				WVA - No.	TH
16386	VW	√		21662	17,5 mm

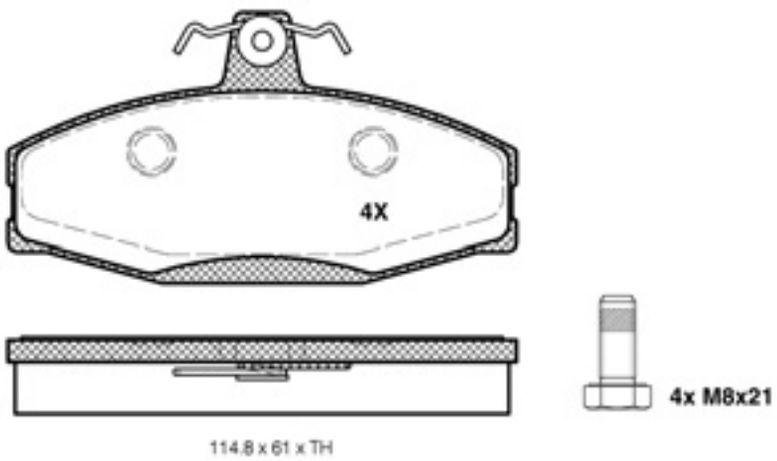

16387	Opel	√		23254	16,0 mm

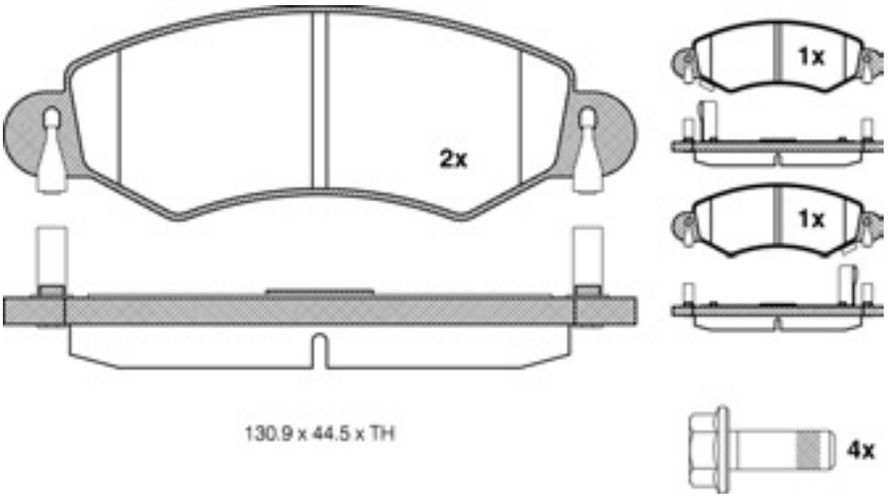

16388	Nissan			23463	17,2 mm

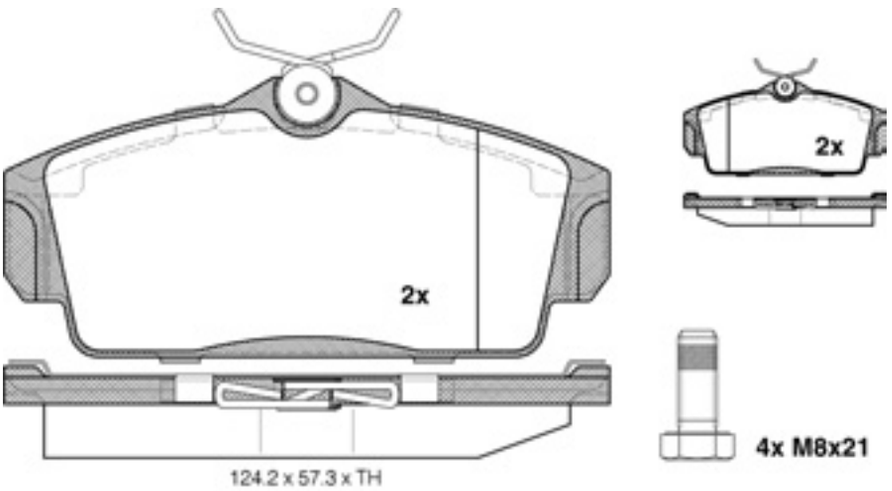

Die von uns gelieferten Produkte sind ausschließlich dem bestimmungsgemäßen Gebrauch zuzuführen. / The products delivered by us are to be put exclusively to the intended use.

				WVA - No.	TH
16389	Honda / Nissan	√		23529	17,2 mm

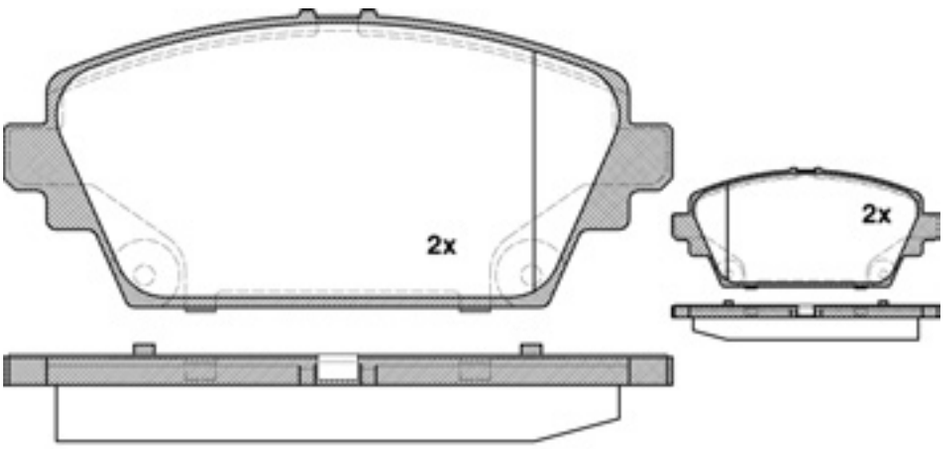

131.7 x 58.5 x TH

16390	Fiat	√		23228	17,8 / 18,3 mm

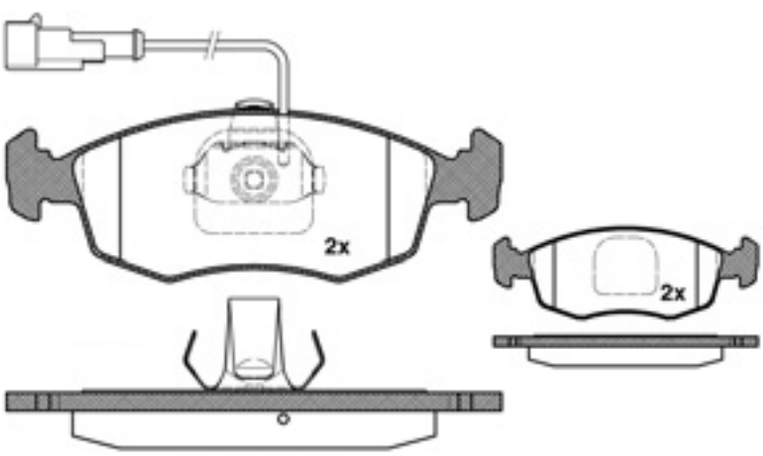

151.4 x 52.5 x TH

16391	Fiat	√		23602	19,5 mm

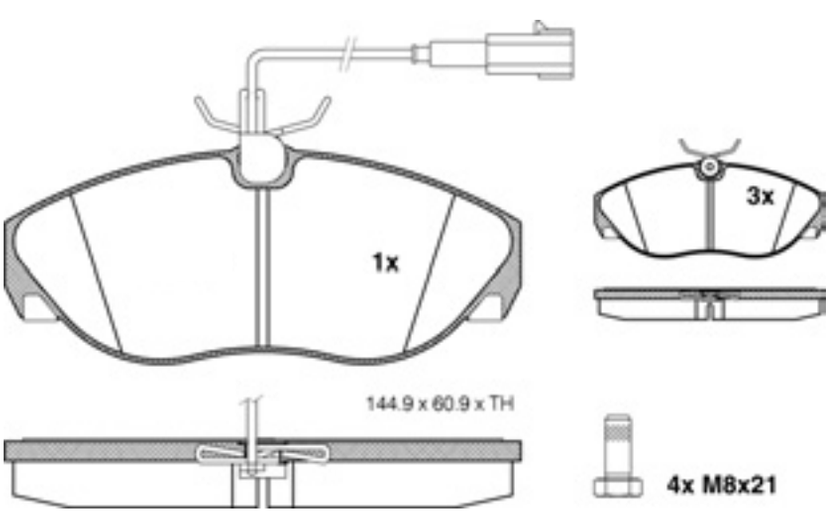

				WVA - No.	TH
16392	Fiat	√		23603	19,5 mm

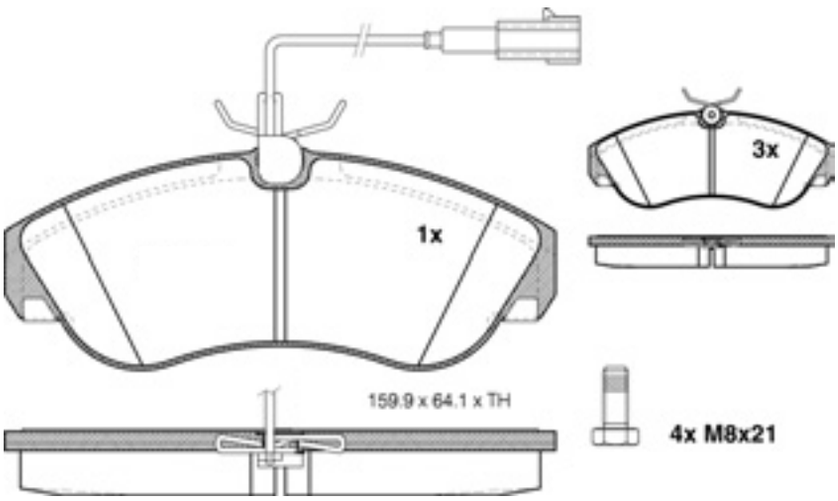

16393	Ford / Ford US		√	23410	15,0 mm

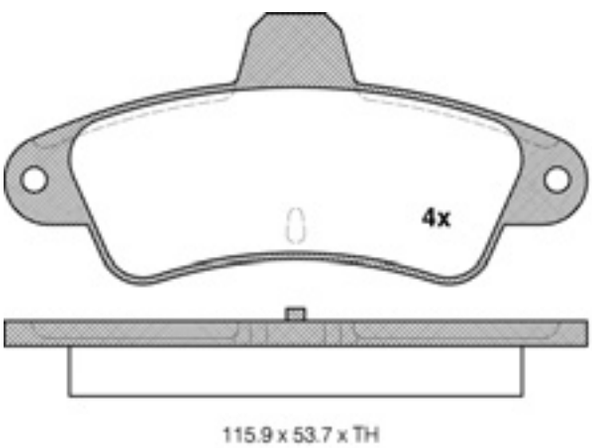

16394	Seat / Ford / VW		√	23554	17,0 mm

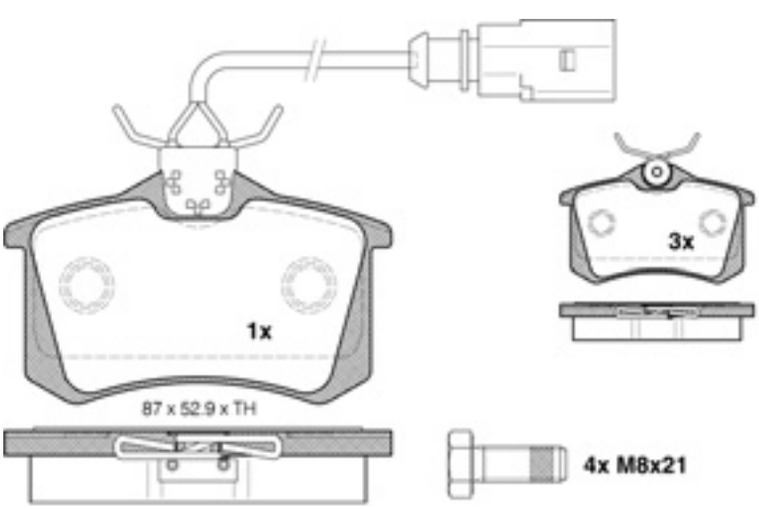

Die von uns gelieferten Produkte sind ausschließlich dem bestimmungsgemäßen Gebrauch zuzuführen. / The products delivered by us are to be put exclusively to the intended use.

				WVA - No.	TH
16395	Nissan	√		20958	16,0 mm

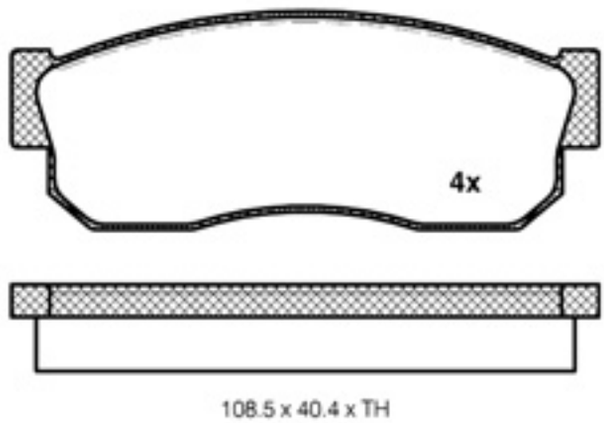

16396	Fiat	√		21195	18,0 mm

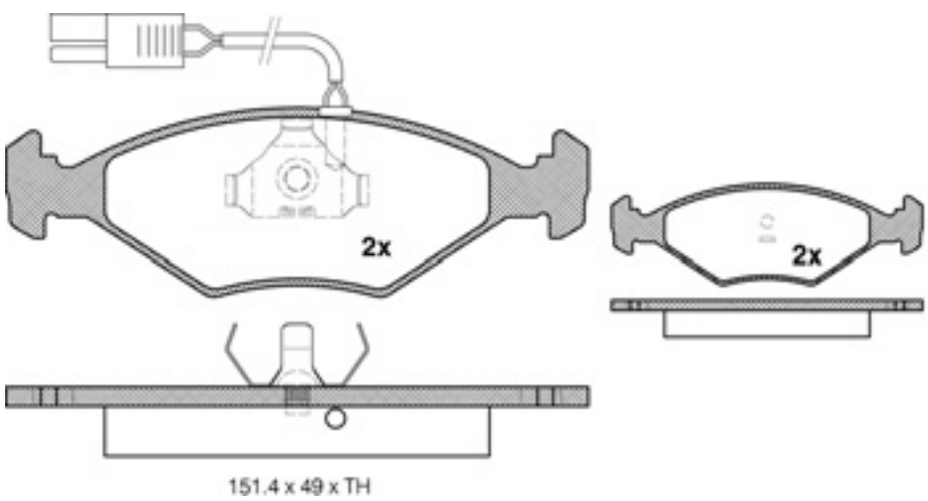

16397	Fiat	√		21963	18,0 mm

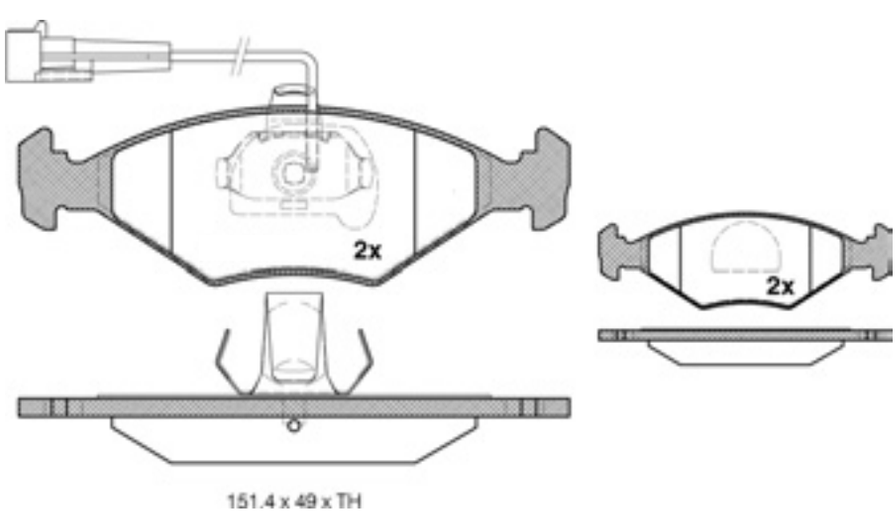

febi bilstein

WVA - No.

TH

16398	Ford / VW	√		23324	19,5 / 20,3 mm

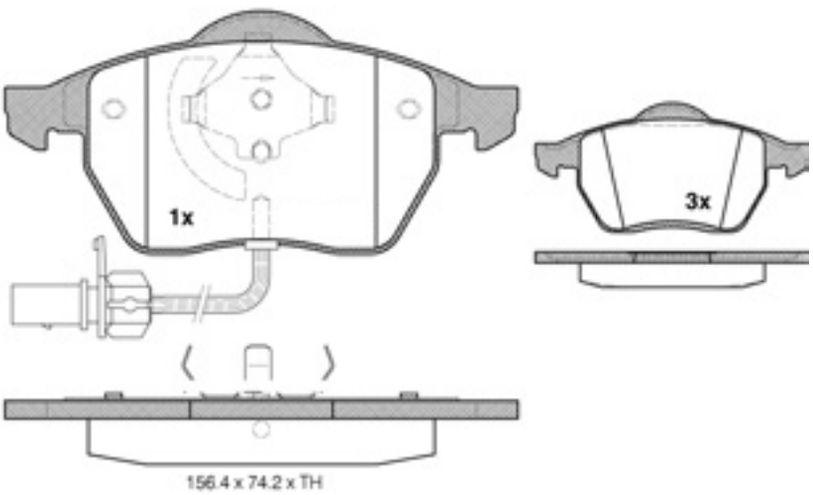

16399	Mercedes Benz		√	21898	15,5 mm

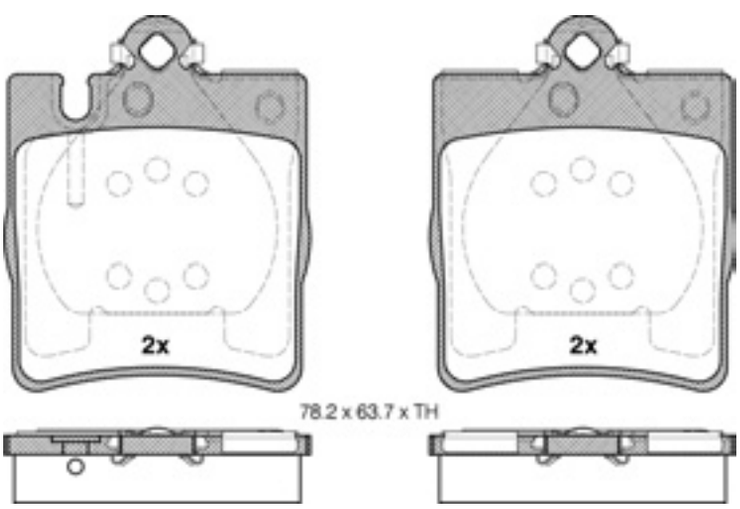

16400	Ford / Ford US	√		23201	18,6 mm

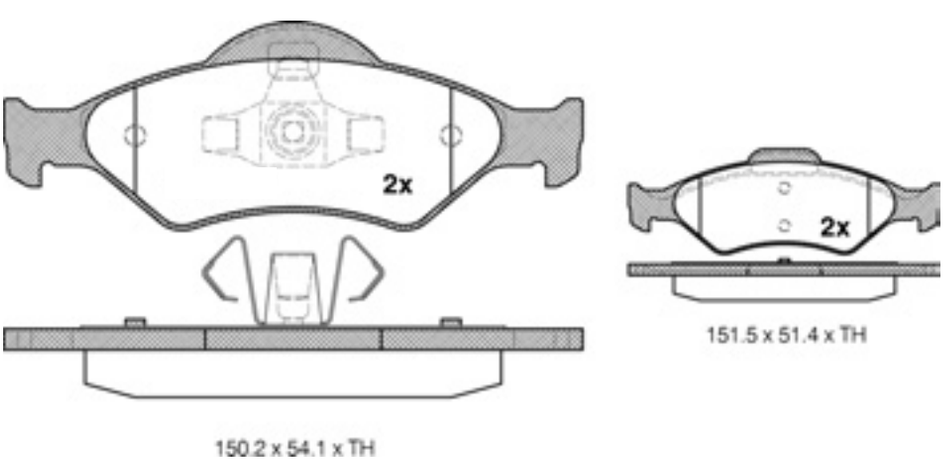

Die von uns gelieferten Produkte sind ausschließlich dem bestimmungsgemäßen Gebrauch zuzuführen. / The products delivered by us are to be put exclusively to the intended use.

16401	Mazda / Ford	√		23203	18,6 mm

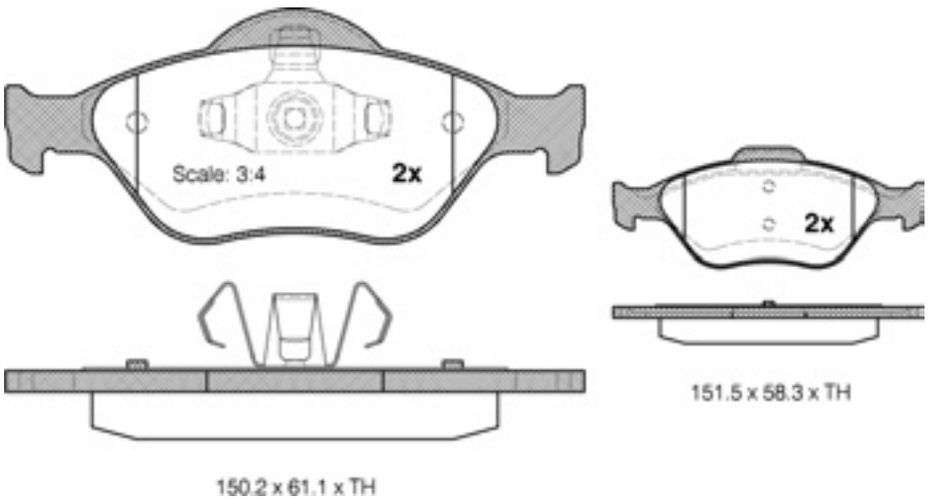

16402	Ford / Ford US	√		23279	18,0 mm

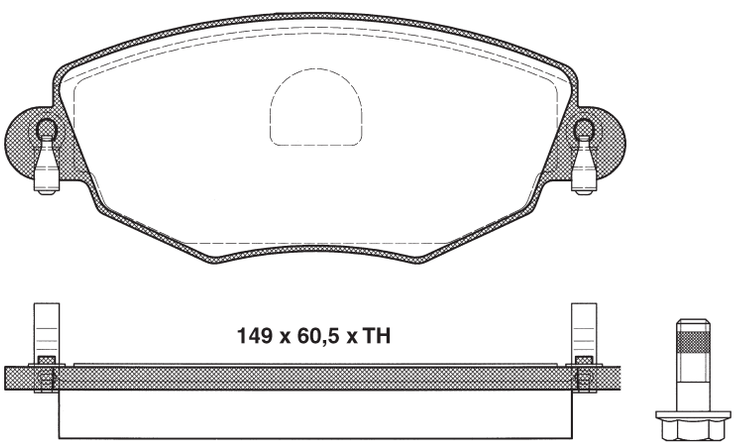

16403	Renault PKW		√	20358	14,8 mm

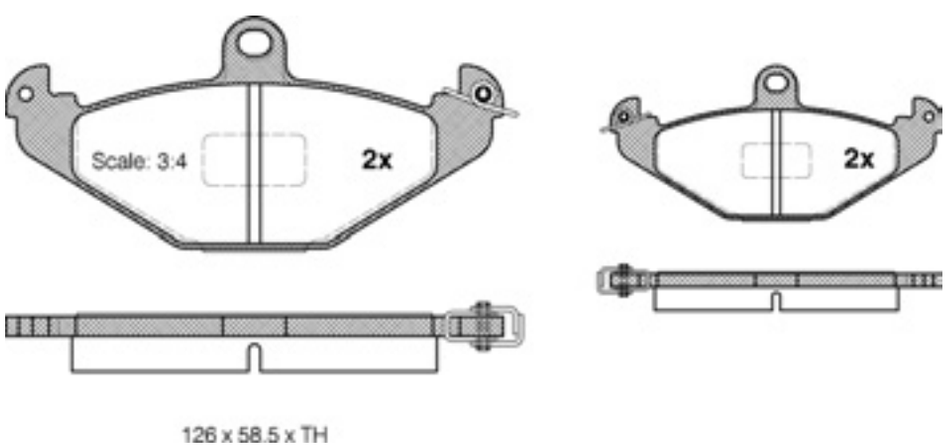

WVA - No.

16404	VW / Audi		√	23823	17,0 mm

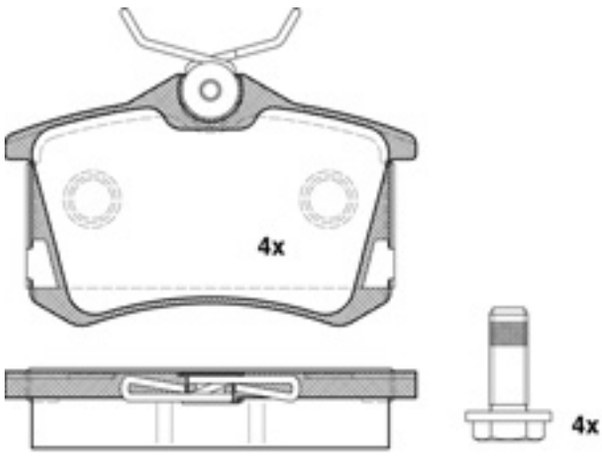

87 x 52.9 x TH

16405	Renault PKW		√	21965	14,5 mm

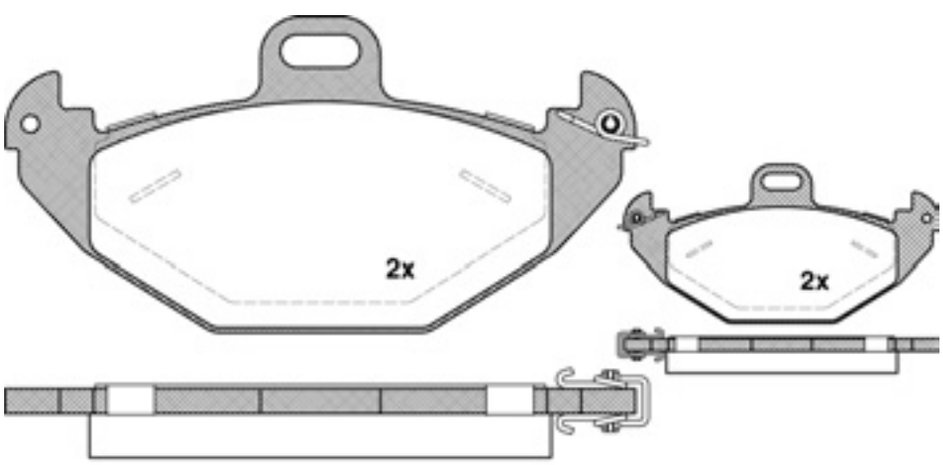

126 x 63 x TH

16406	Seat / Skoda / Fiat / VW / Citröen / Lancia / Peugeot		√	20168	17,0 mm

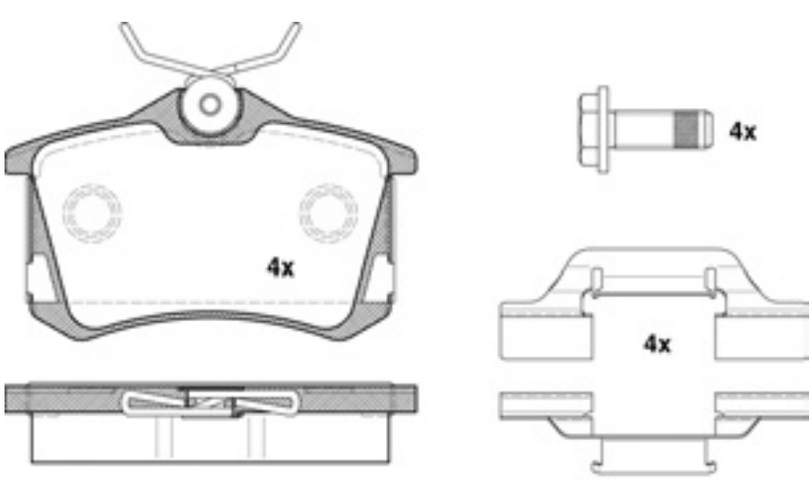

87 x 52.9 x TH

Die von uns gelieferten Produkte sind ausschließlich dem bestimmungsgemäßen Gebrauch zuzuführen. / The products delivered by us are to be put exclusively to the intended use.

16407	Renault PKW		√	20337	14,0 mm

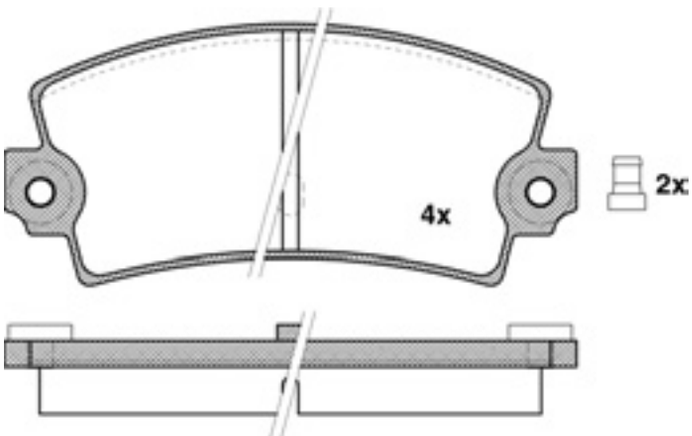

108.8 x 49.6 x TH

16408	VW		√	23446	16,2 mm

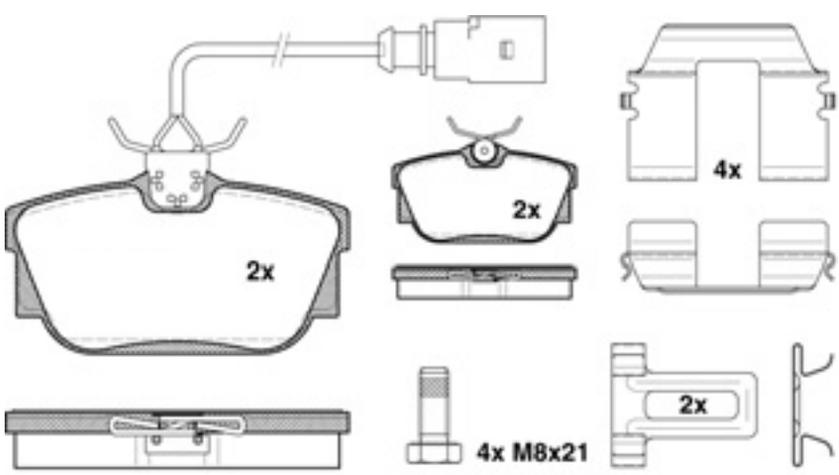

94.9 x 51 x TH

16409	Renault PKW		√	20974	11,0 mm

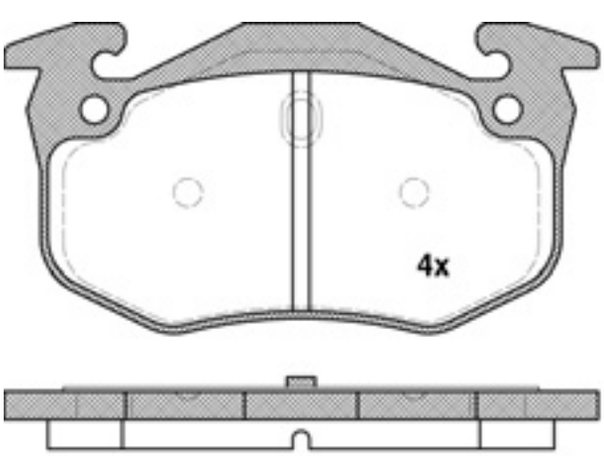

105 x 54.7 x TH

WVA - No.

16410	Mercedes Benz	√		23196	16,0 / 17,0 mm

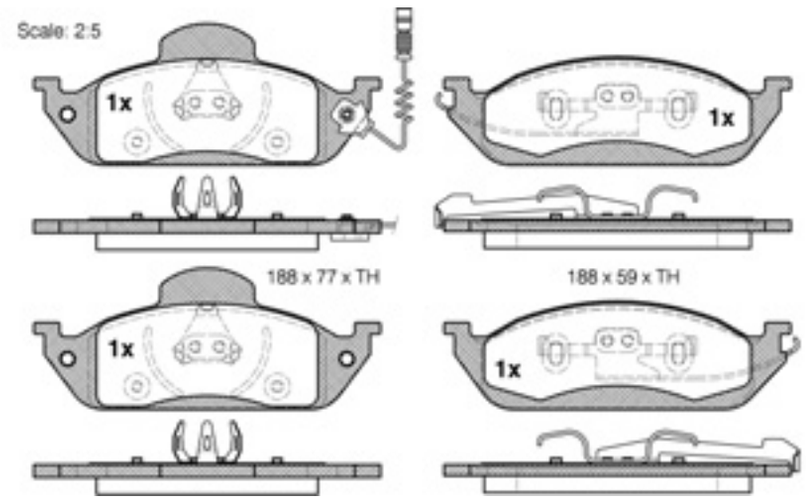

16412	VW		√	23446	16,8 mm

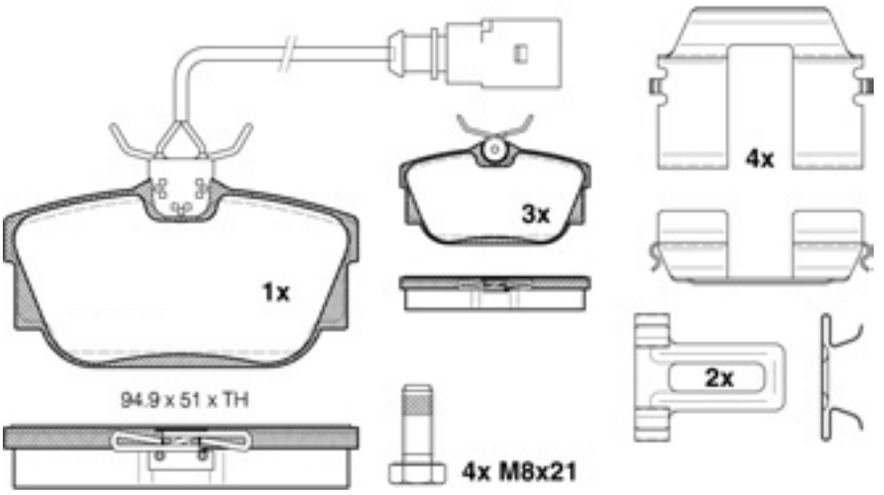

16413	Citroen	√		21631	17,0 mm

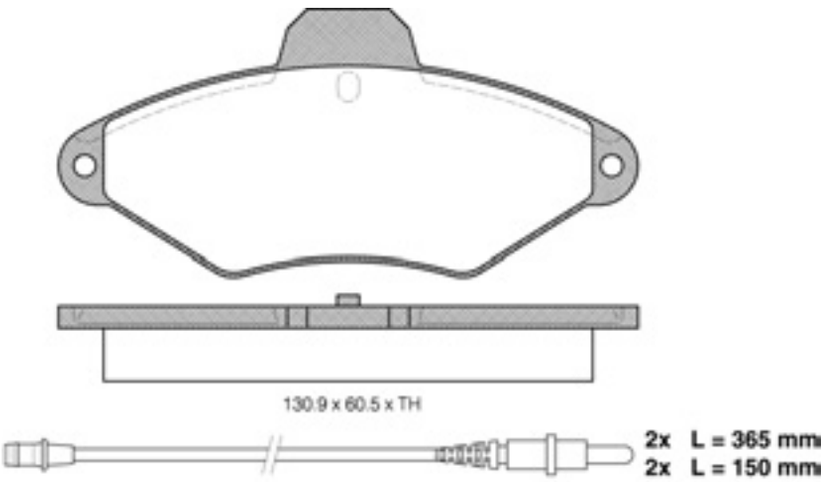

Die von uns gelieferten Produkte sind ausschließlich dem bestimmungsgemäßen Gebrauch zuzuführen. / The products delivered by us are to be put exclusively to the intended use.

WVA - No.

TH

16414	Citroen	√		23136	18,0 mm

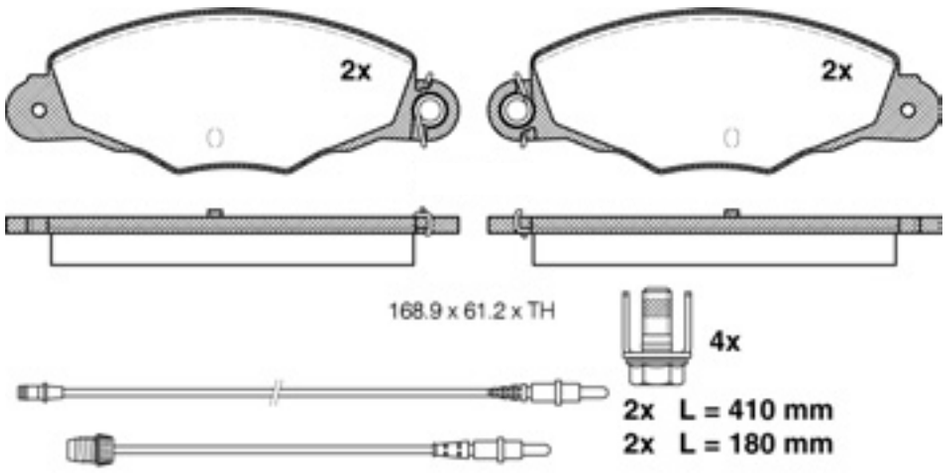

16415	Citroen	√		21632	16,0 mm

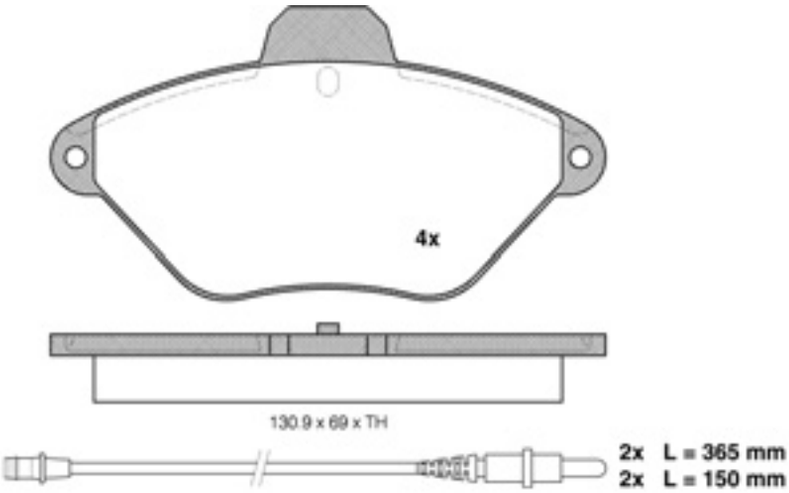

16416	Citroen	√		23276	17,5 mm

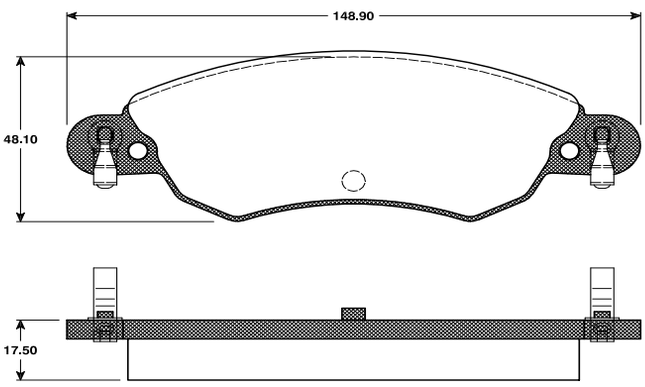

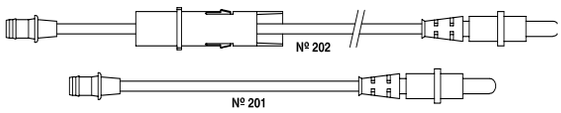

WVA - No.

16417	**Citroen**	√		**23277**	**17,8 mm**

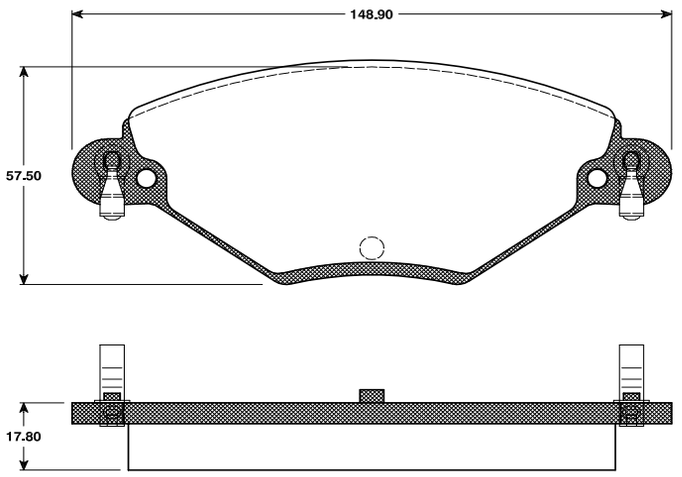

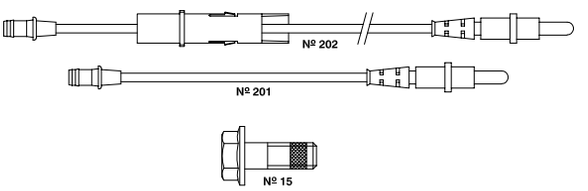

16419	**Citroen**	√		**23273**	**17,8 mm**

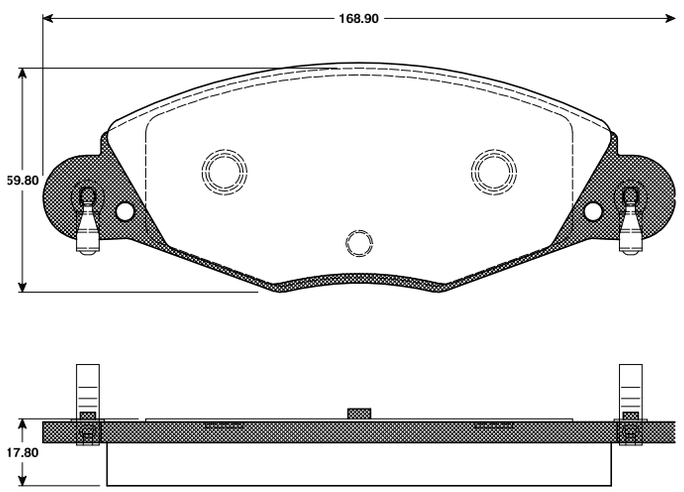

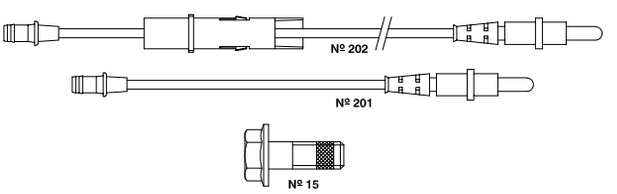

16420	**Citroen**		√	**23305**	**15,2 mm**

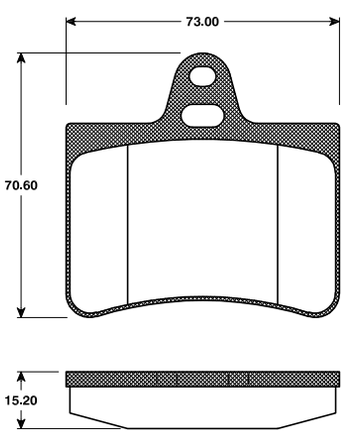

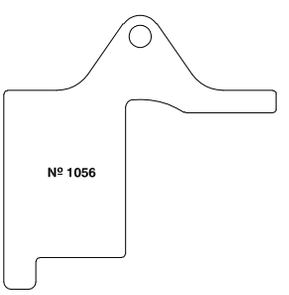

Die von uns gelieferten Produkte sind ausschließlich dem bestimmungsgemäßen Gebrauch zuzuführen. / The products delivered by us are to be put exclusively to the intended use.

				WVA - No.	TH
16421	Citroen	√		23346	19,0 mm

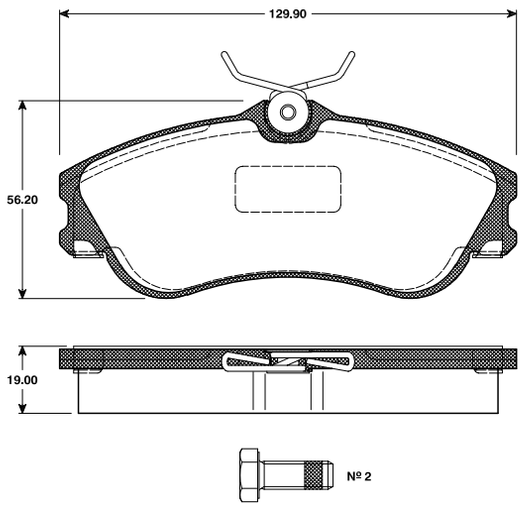

16422	Peugeot	√		23600	19,0 mm

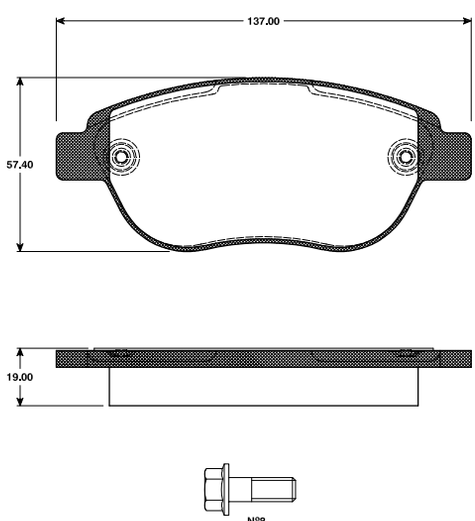

16423	Opel	√		23225	16,8 mm

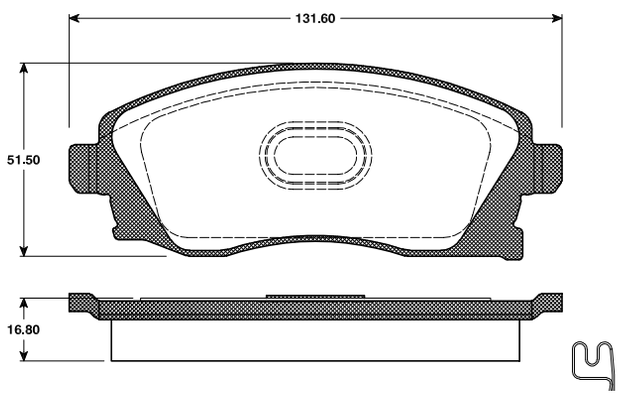

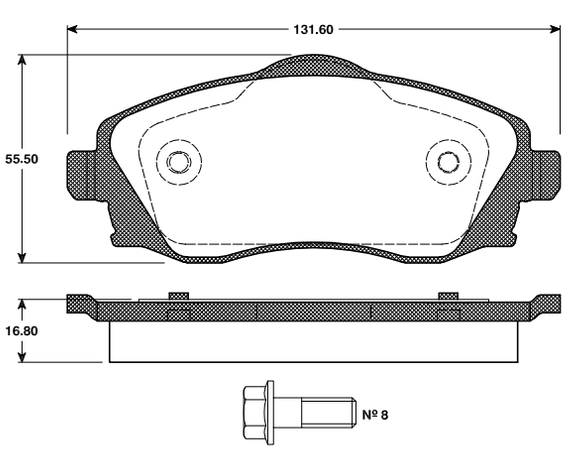

				WVA - No.	TH
16424	Ford / Ford US	√		23840	18,4 mm

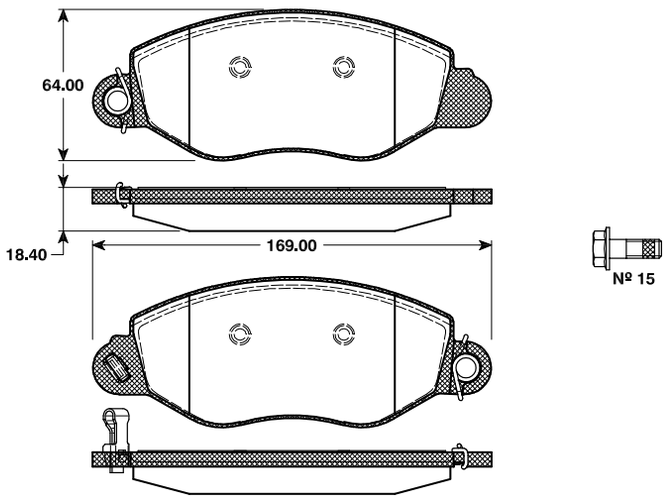

16425	Ford / Ford US	√		23431	18,5 mm

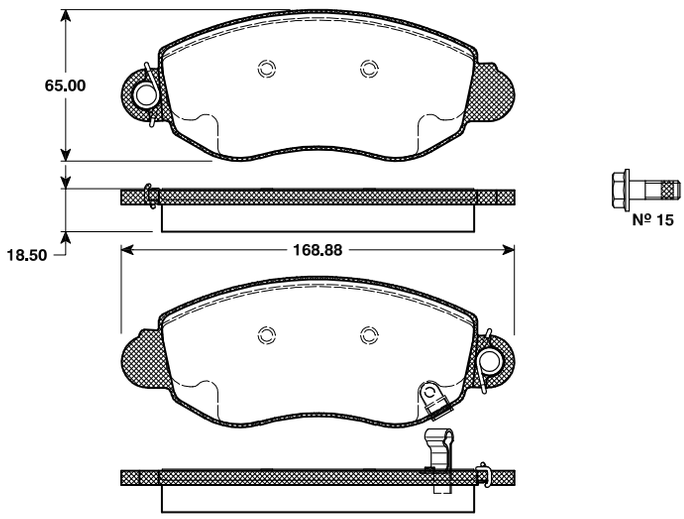

16426	Ford / Ford US		√	23557	16,8 mm

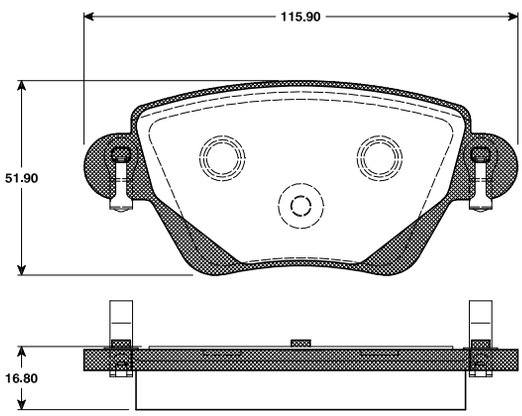

Die von uns gelieferten Produkte sind ausschließlich dem bestimmungsgemäßen Gebrauch zuzuführen. / The products delivered by us are to be put exclusively to the intended use.

WVA - No.

16427	Renault PKW	√		23247	18,0 mm

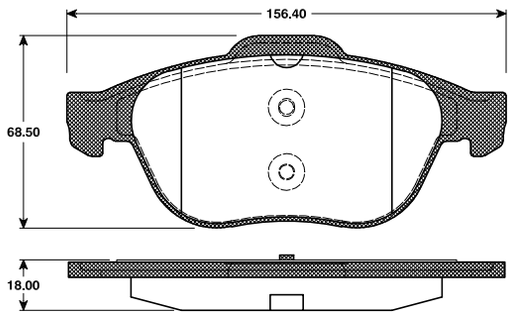

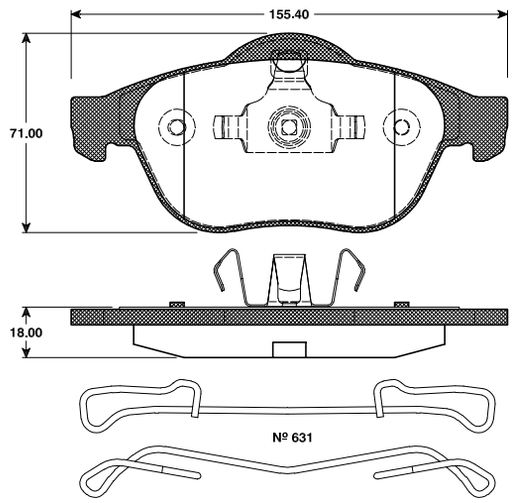

16428	Mazda / Volvo / Opel / Ford / Saab / Nissan / Renault		√	23483	16,6 mm

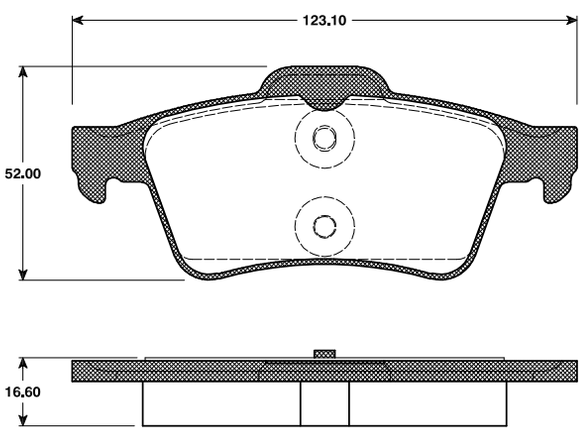

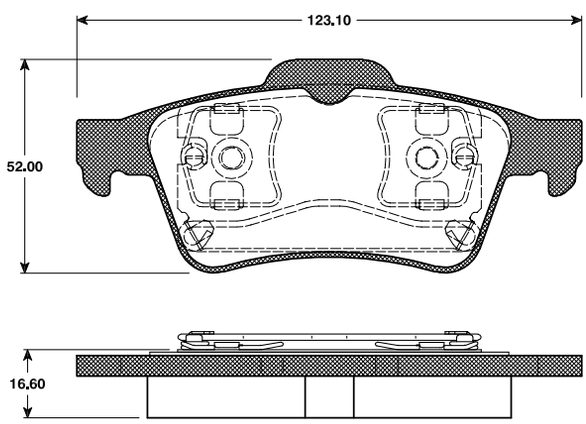

16429	Renault PKW	√		23172	18,0 mm

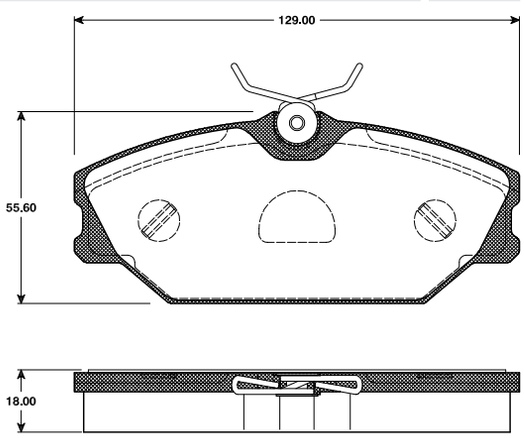

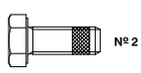

WVA - No.

16430	Peugeot		√	21279	16,8 / 15,8 mm

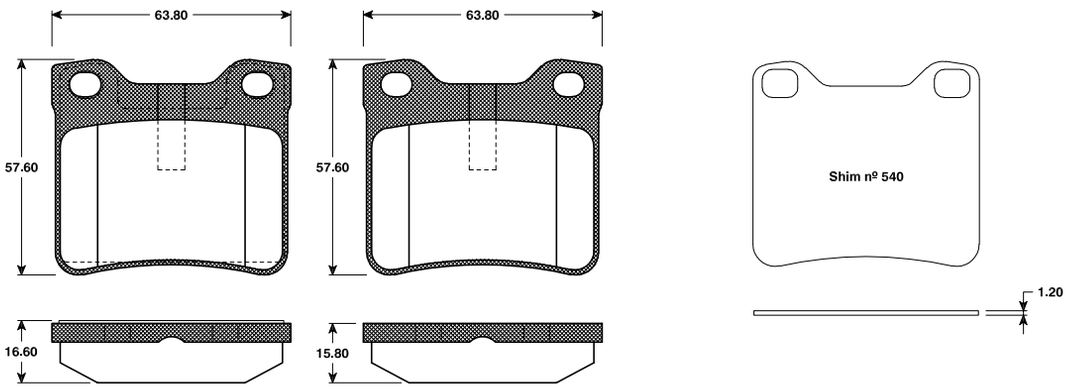

16431	Peugeot	√		21974	19,0 mm

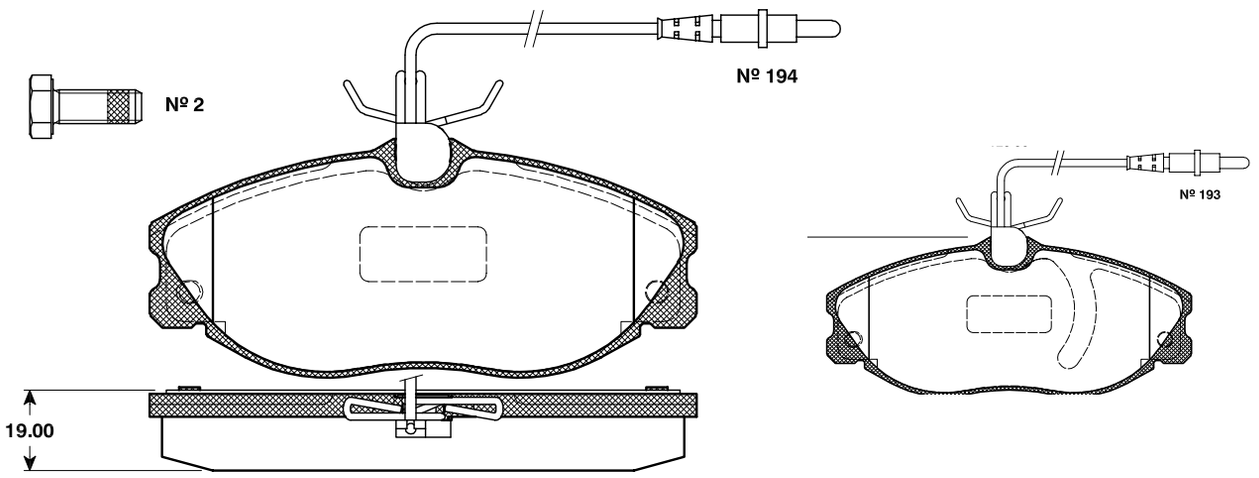

16432	Peugeot	√		23599	18,8 mm

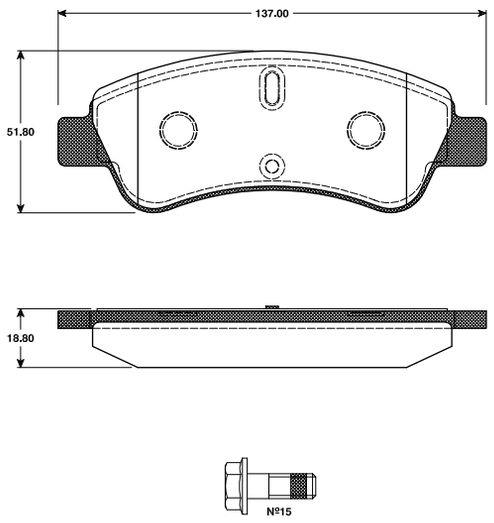

Die von uns gelieferten Produkte sind ausschließlich dem bestimmungsgemäßen Gebrauch zuzuführen. / The products delivered by us are to be put exclusively to the intended use.

16433	**BMW**	√		**23312**	**19,8 mm**

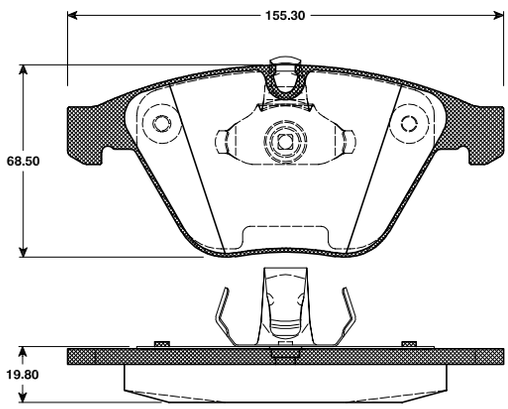

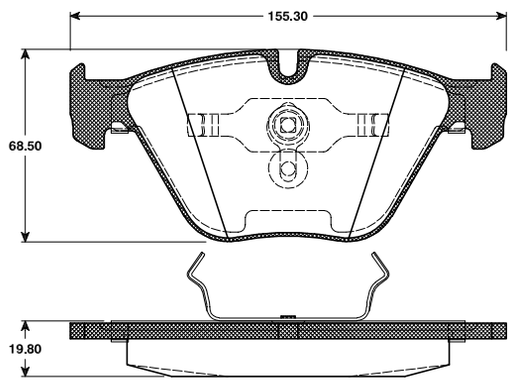

16434	**BMW**		√	**23447**	**17,0 mm**

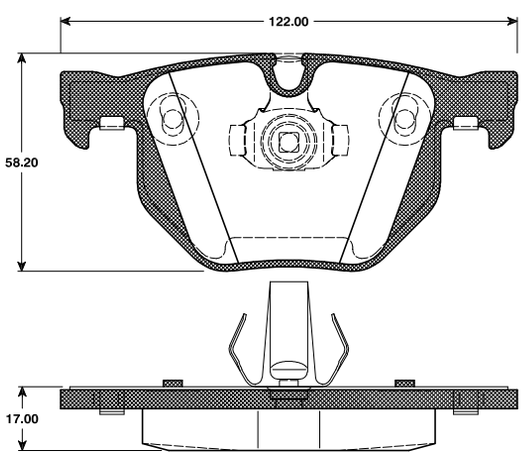

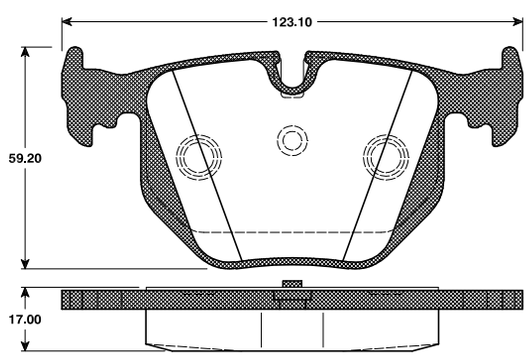

16435	**Renault PKW**	√		**23217**	**18,0 mm**

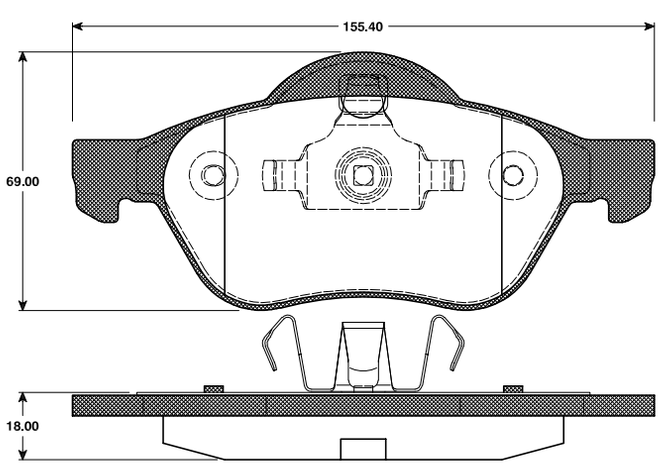

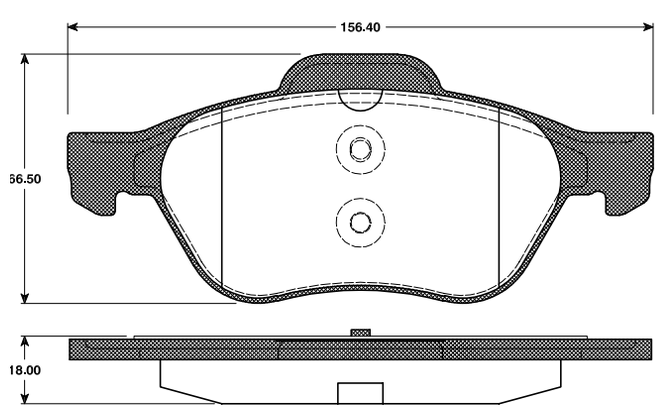

WVA - No.

TH

16436	Mercedes Benz		√	23192	16,6 mm

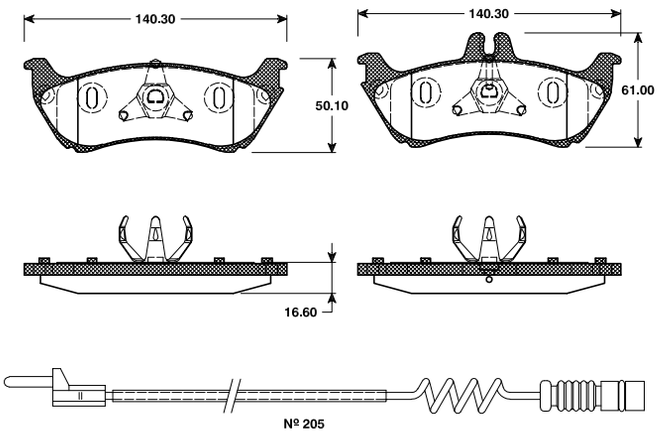

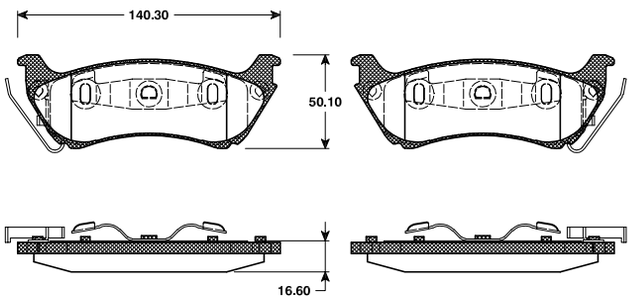

16437	Mercedes Benz		√	23157	15,3 mm

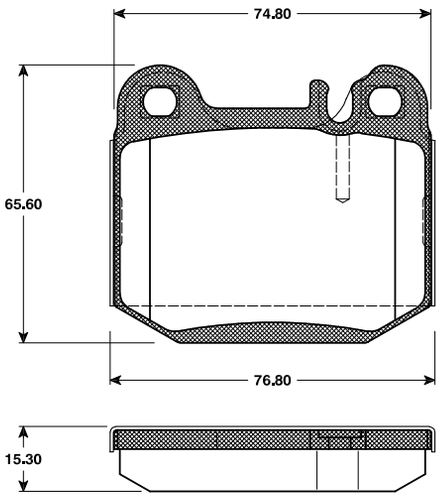

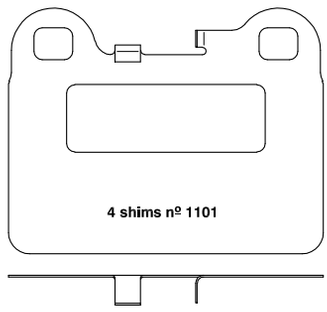

16438	Mercedes Benz		√	23078	15,6 mm

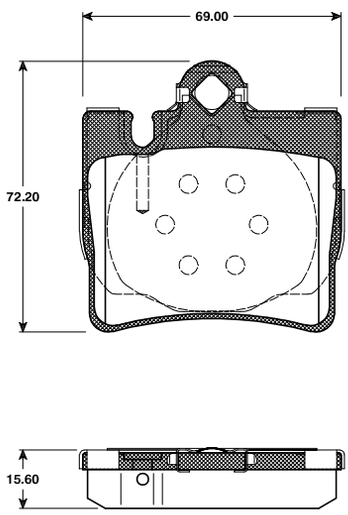

Die von uns gelieferten Produkte sind ausschließlich dem bestimmungsgemäßen Gebrauch zuzuführen. / The products delivered by us are to be put exclusively to the intended use.

				WVA - No.	TH
16439	Mercedes Benz	√		23070	19,5 mm

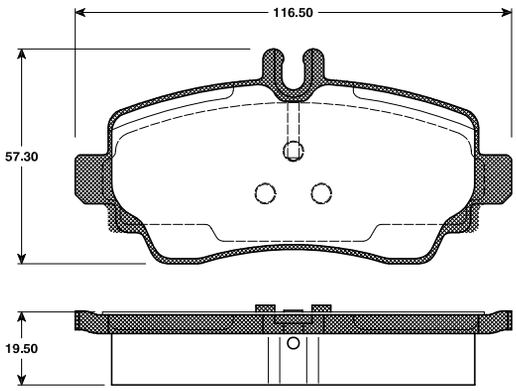

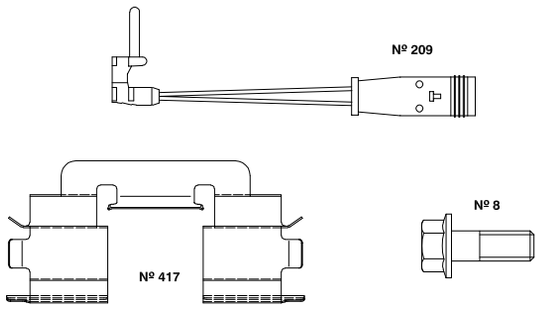

16440	Mercedes Benz		√	23138	14,3 mm

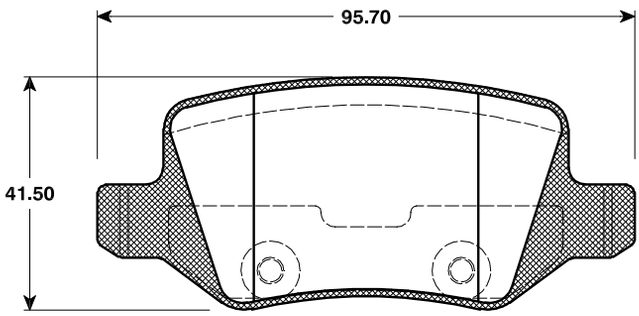

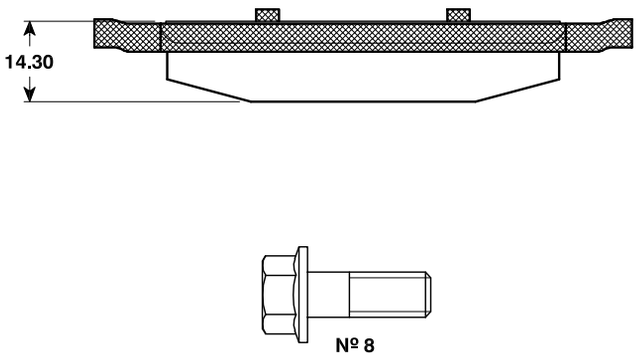

16441	Nissan / Renault	√		21981	18,0 mm

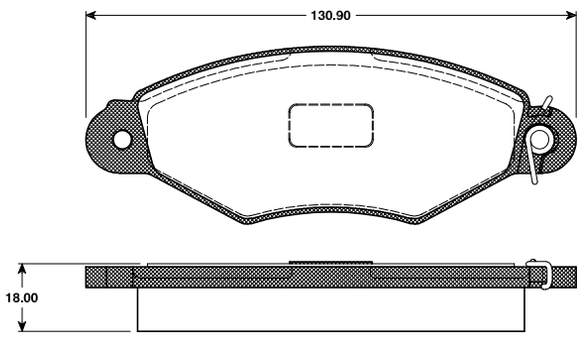

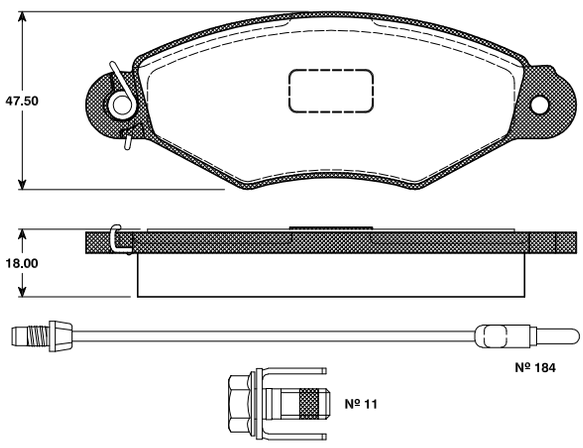

WVA - No.

TH

16442	**BMW**	√		**21183**	**20,0 mm**

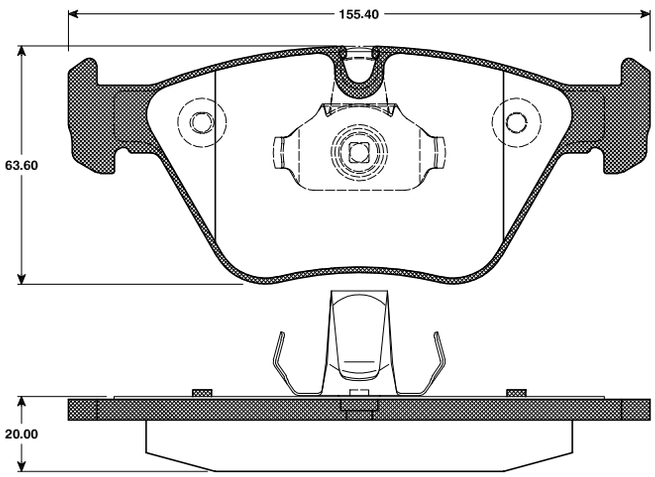

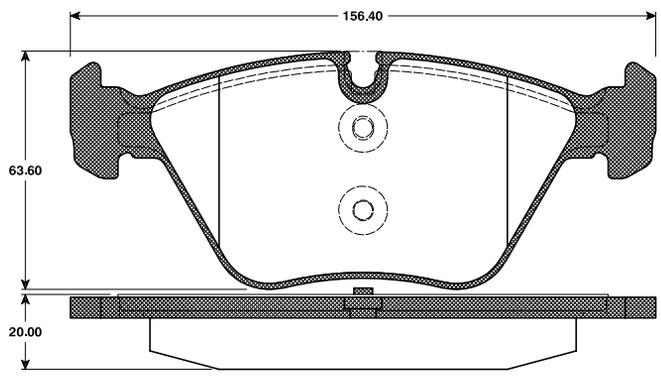

16443	**Renault PKW**	√		**20928**	**18,5 mm**

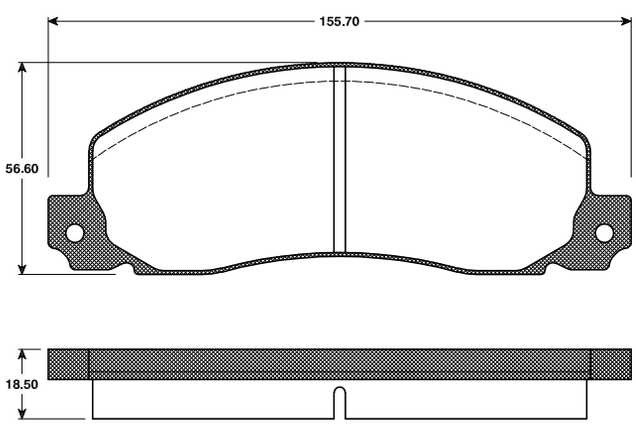

16444	**Renault PKW**	√		**21110**	**15,5 mm**

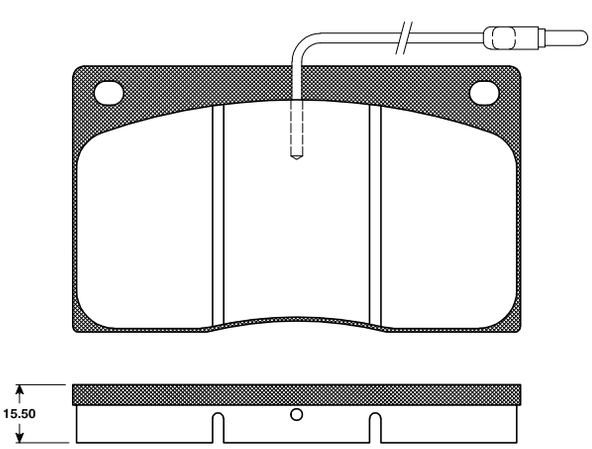

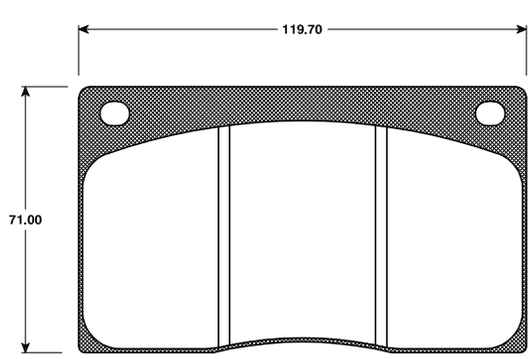

Die von uns gelieferten Produkte sind ausschließlich dem bestimmungsgemäßen Gebrauch zuzuführen. / The products delivered by us are to be put exclusively to the intended use.

				WVA - No.	TH
16445	Opel		√	23053	16,0 / 16,5

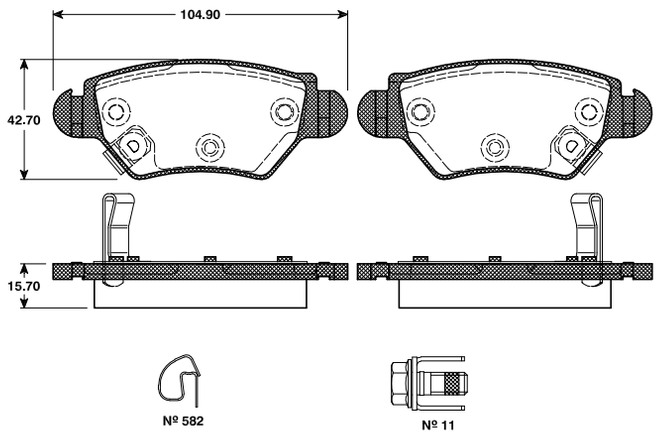

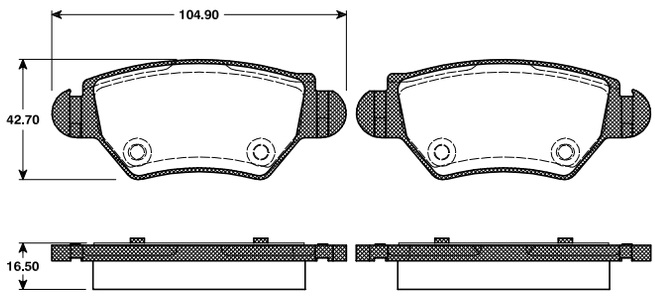

16446	Audi / VW	√		23187	19,8 mm

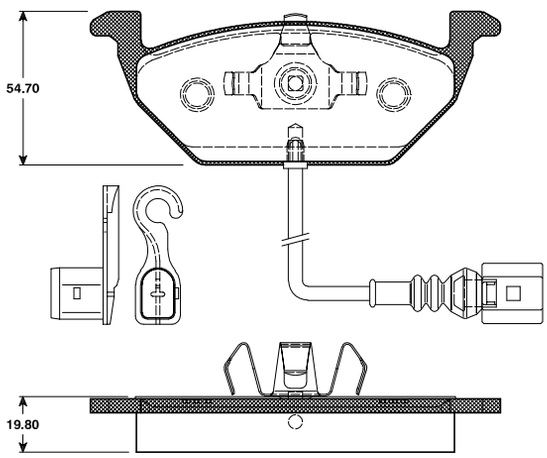

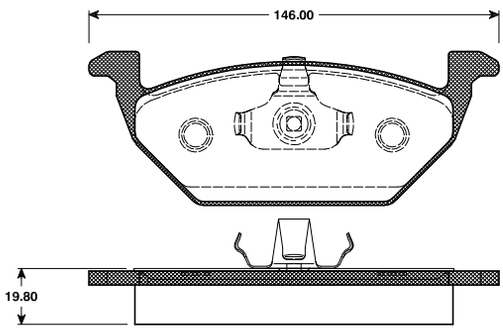

16447	Audi / Skoda / VW	√		21848	20,3 / 19,5 mm

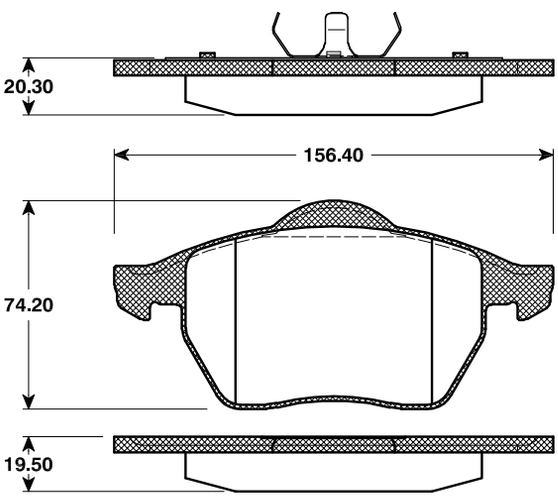

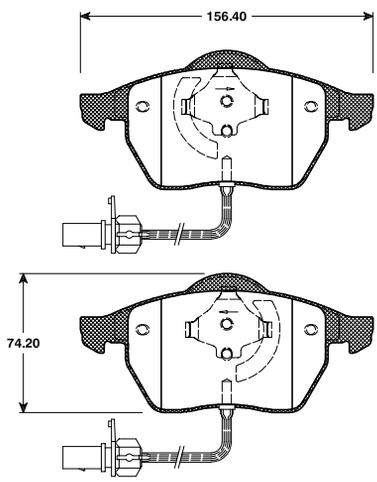

WVA - No.

16448	Audi / Skoda / VW	√		21849	20,3 / 19,5 mm

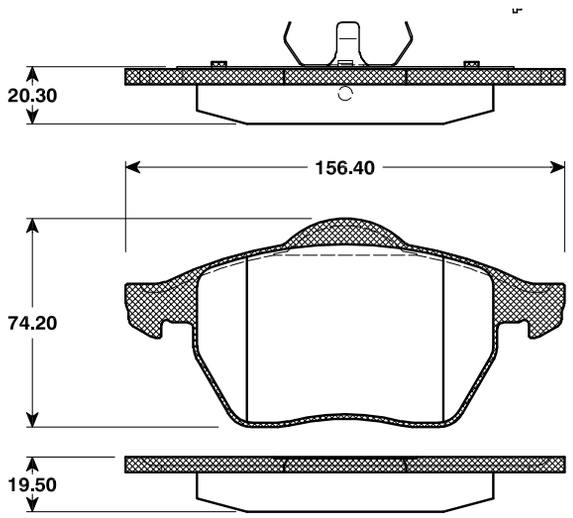

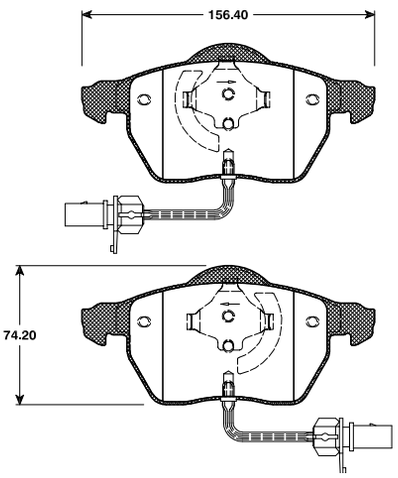

16449	VW	√		23445	19,0 mm

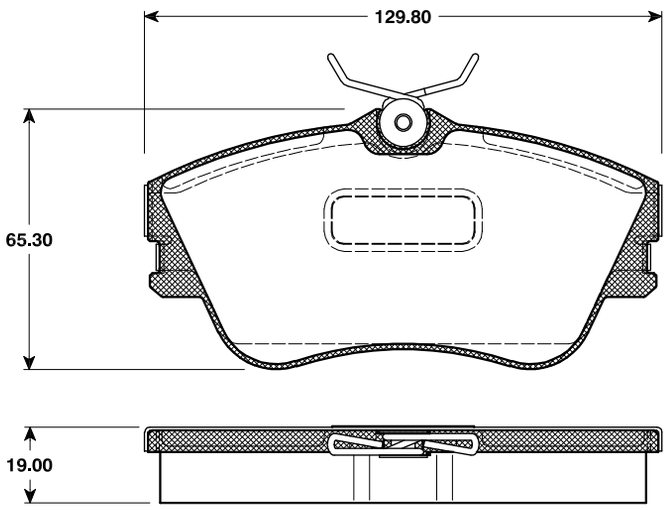

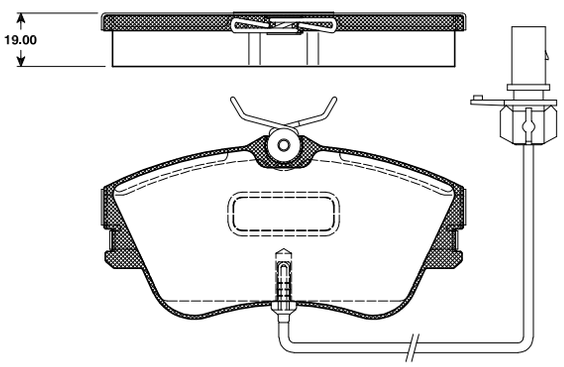

16450	VW / Mercedes		√	23021	18,8 mm

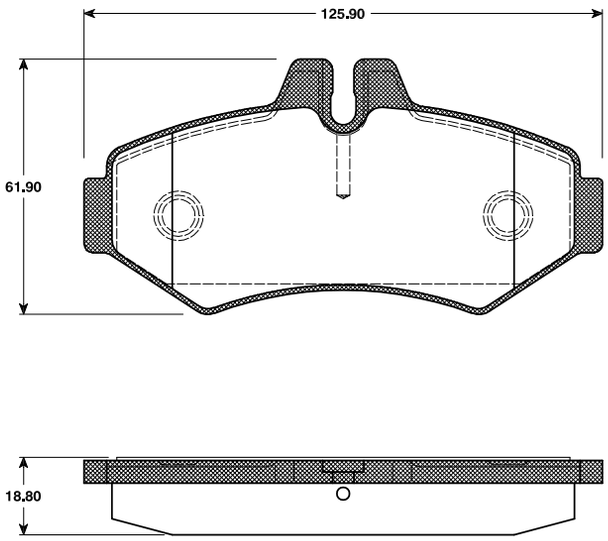

Die von uns gelieferten Produkte sind ausschließlich dem bestimmungsgemäßen Gebrauch zuzuführen. / The products delivered by us are to be put exclusively to the intended use.

WVA - No.

16451	Mercedes Benz		√	23335	16,5 mm

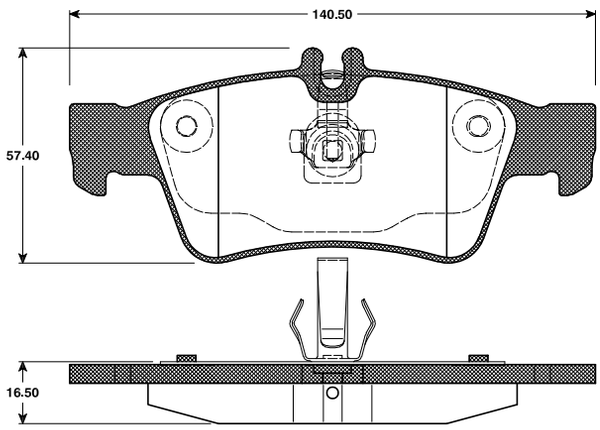

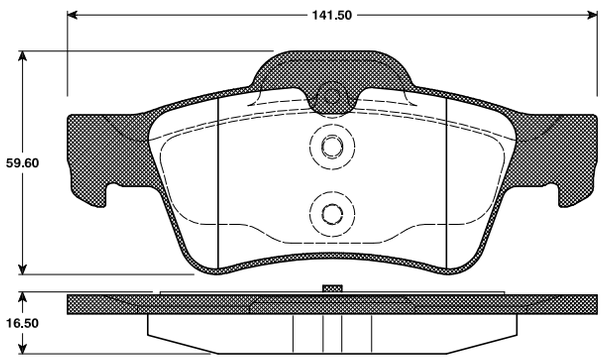

16452	Mercedes Benz	√		23743	20,0 mm

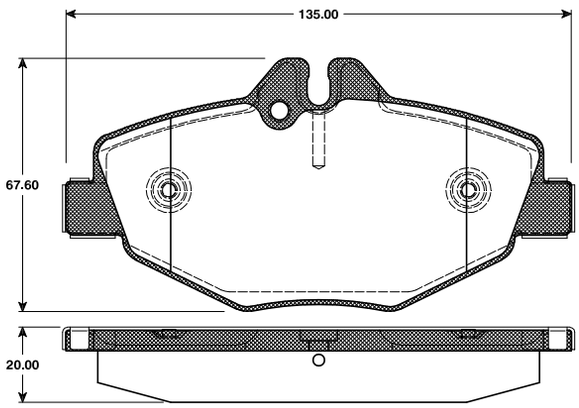

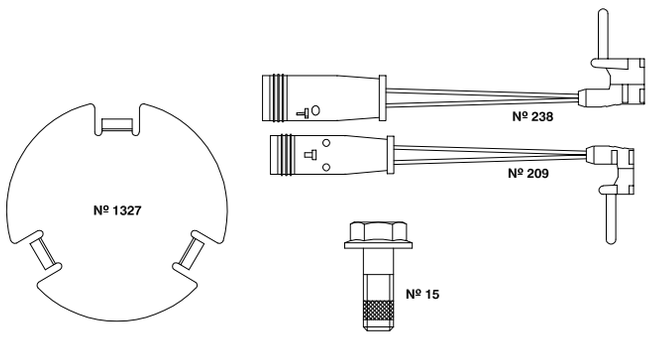

16453	Mitsubishi / Smart		√	21861	16,7 mm

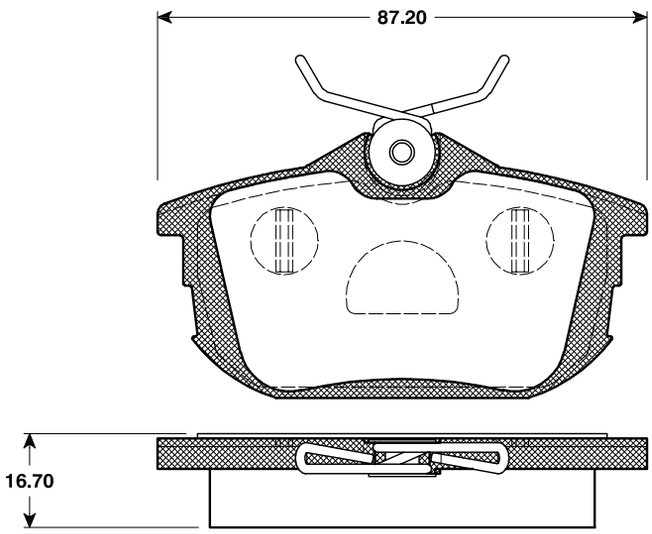

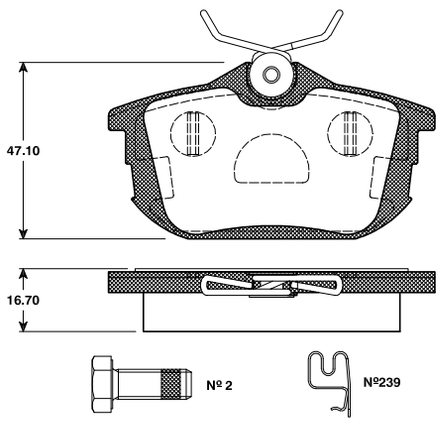

WVA - No.

TH

16454	Mercedes Benz	√		23271	16,8 mm

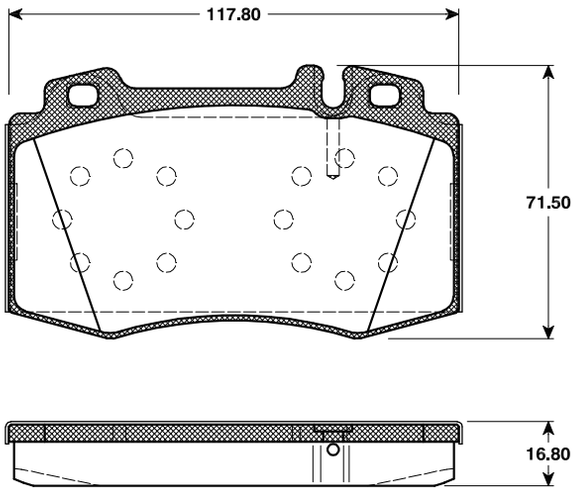

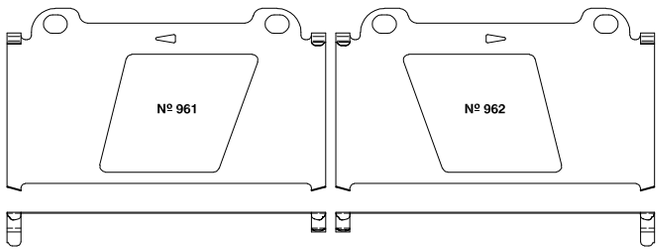

16455	Audi	√		23763	20,0 mm

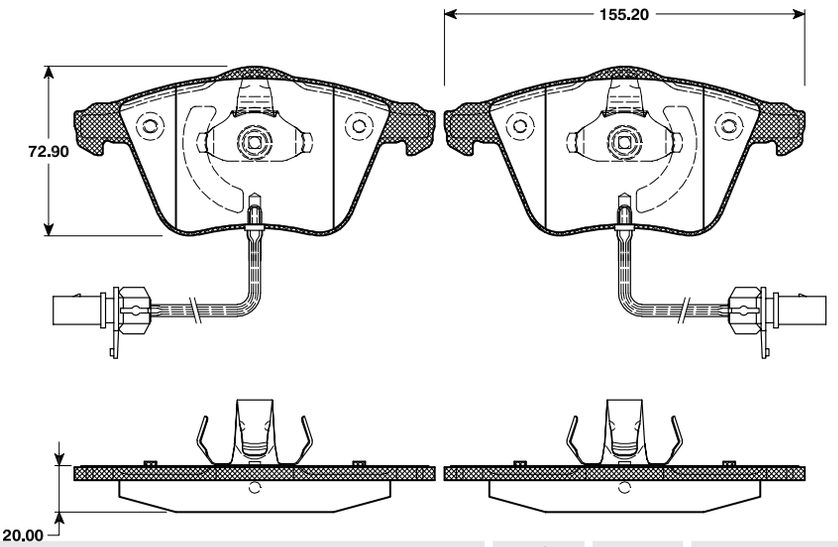

16456	Audi / VW	√		23830	17,5 mm

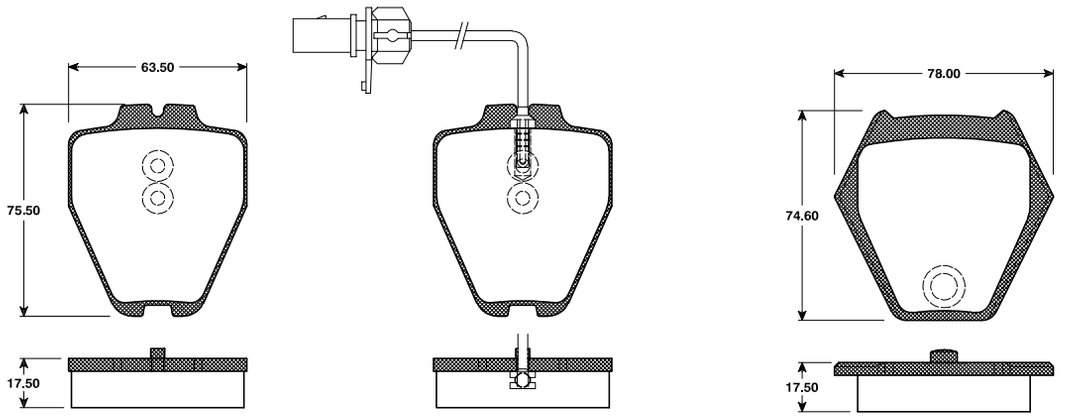

Die von uns gelieferten Produkte sind ausschließlich dem bestimmungsgemäßen Gebrauch zuzuführen. / The products delivered by us are to be put exclusively to the intended use.

				WVA - No.	TH
16457	Audi / VW		√	20960	17,0 mm

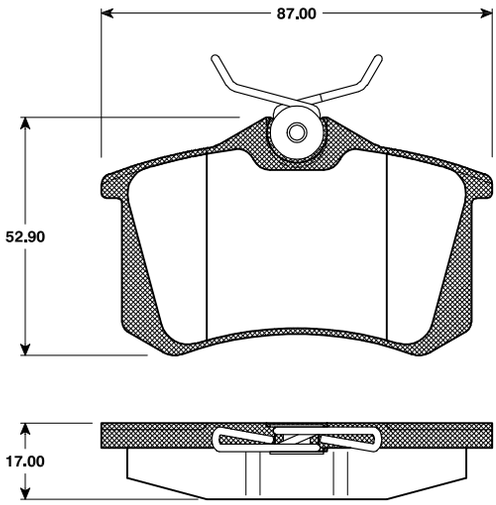

16458	VW / Seat / Ford	√		23036	19,3 / 18,5 mm

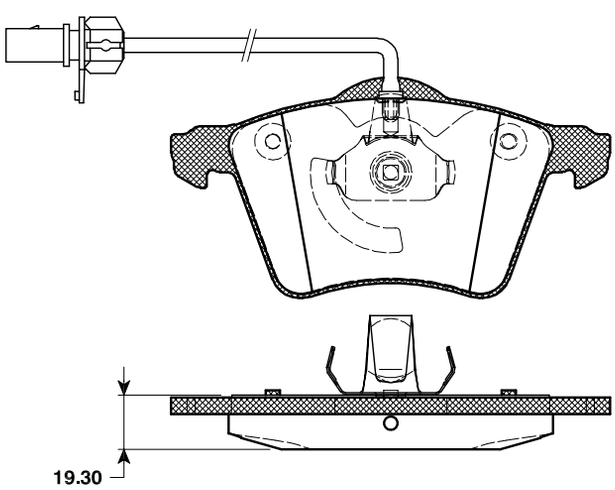

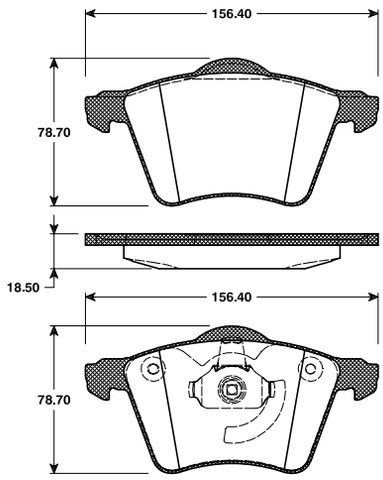

16459	Porsche	√		23962	16,6 mm

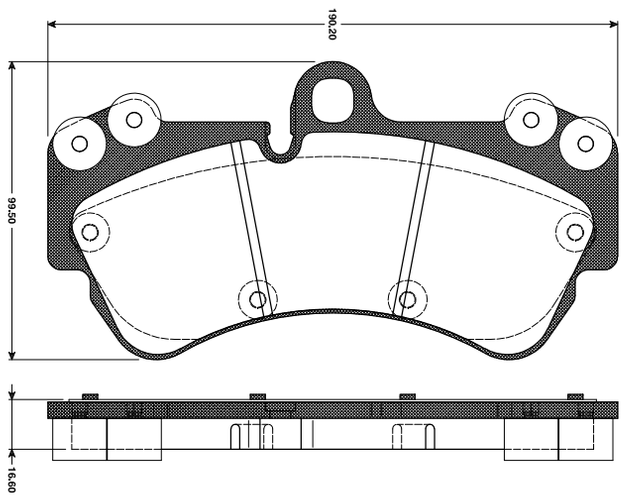

WVA - No.

TH

16459	VW	√		23962	16,6 mm

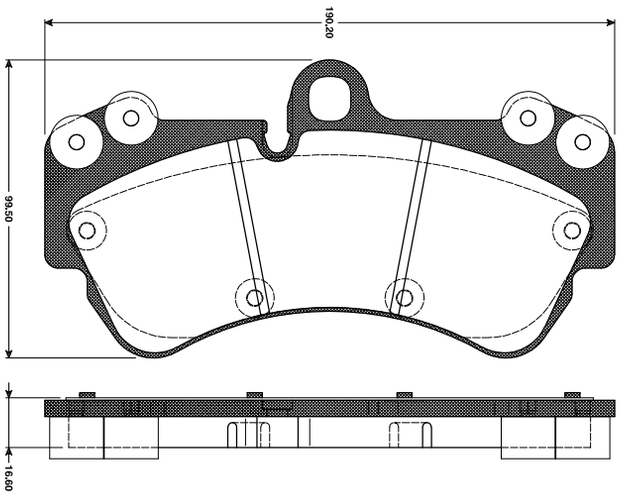

16460	VW / Porsche	√		23693	16,6 mm

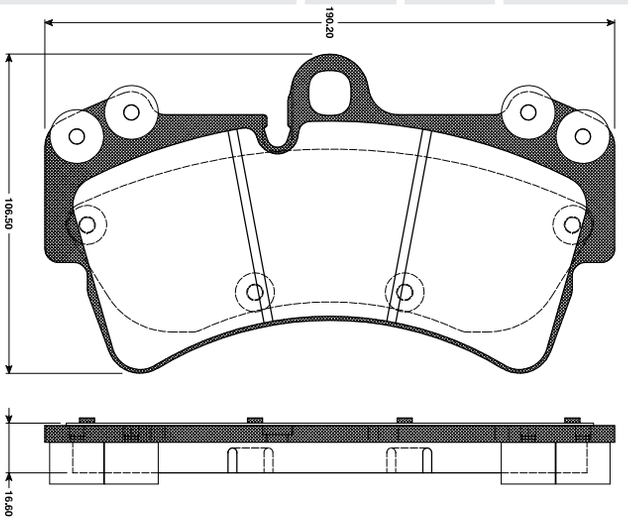

16461	VW / Porsche		√	23694	16,6 mm

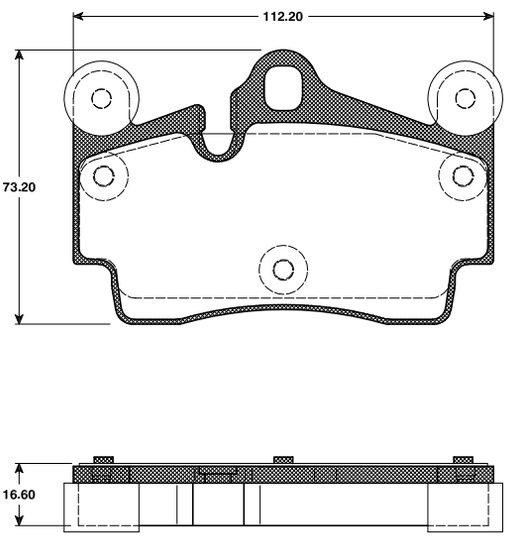

Die von uns gelieferten Produkte sind ausschließlich dem bestimmungsgemäßen Gebrauch zuzuführen. / The products delivered by us are to be put exclusively to the intended use.

WVA - No.

TH

16462	VW	√		23746	19,8 / 18,5 mm

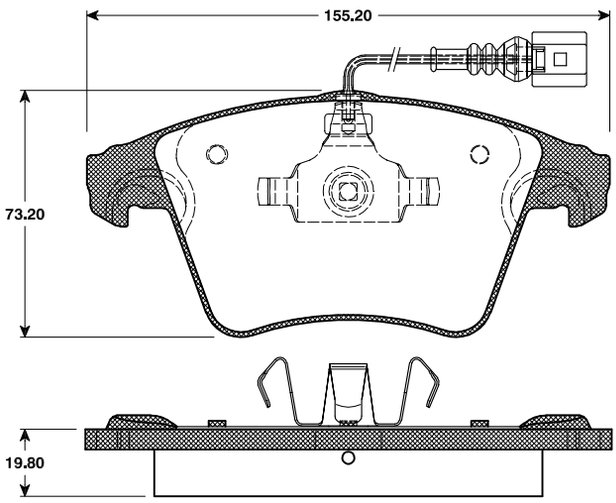

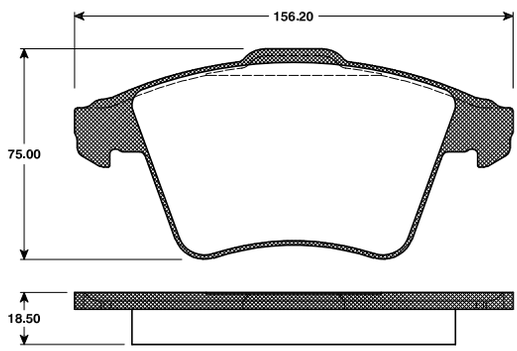

16463	VW	√		23176	17,7 mm

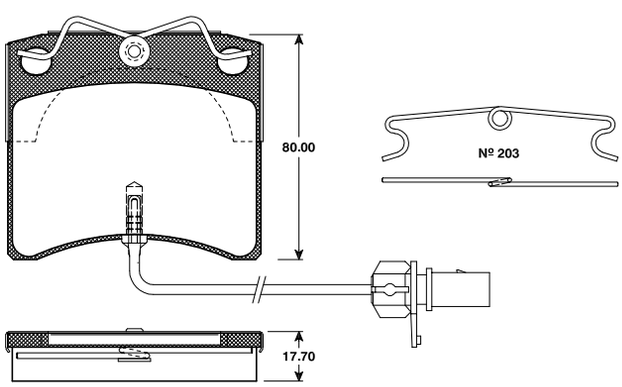

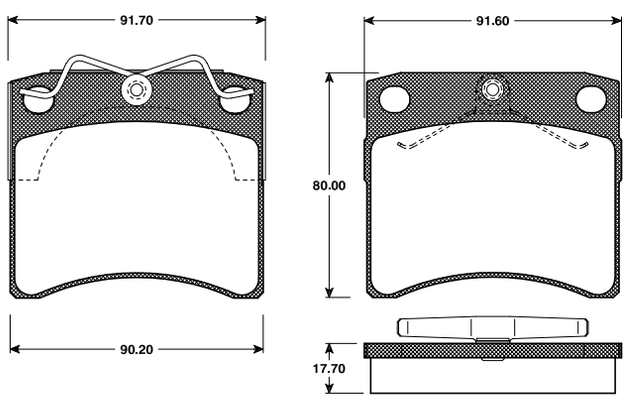

16464	VW	√		21885	19,5 / 20,3 mm

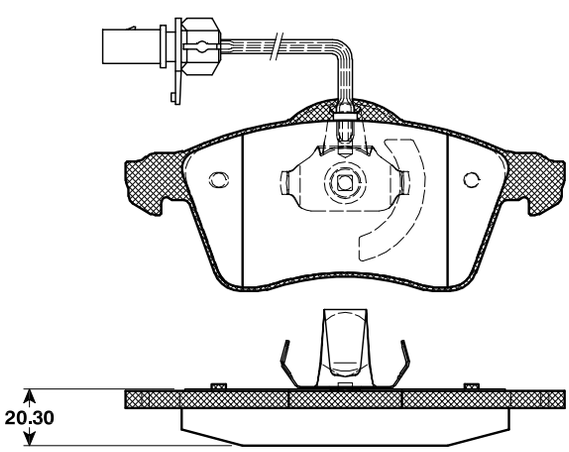

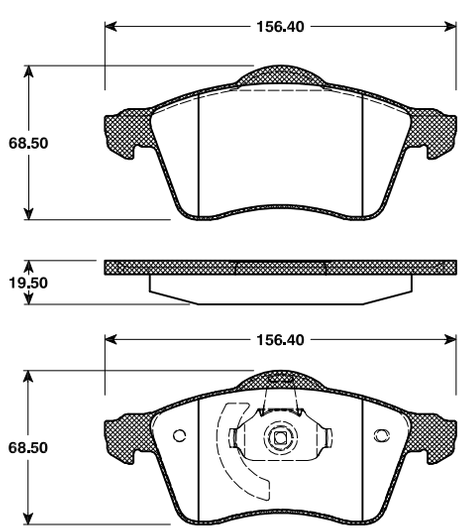

WVA - No.

16465	VW	√		23747	17,5 / 18,0 mm

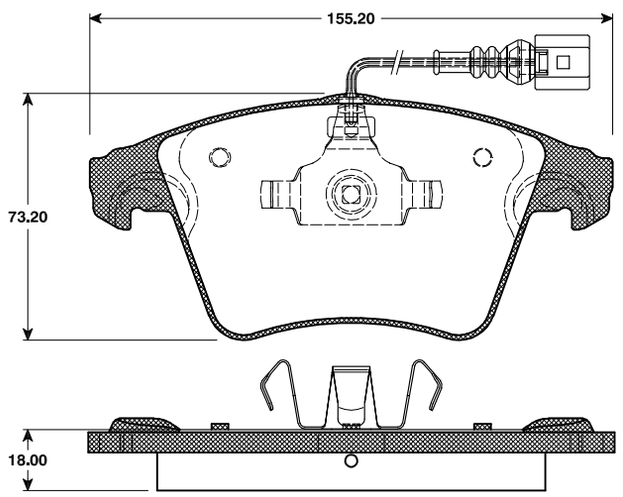

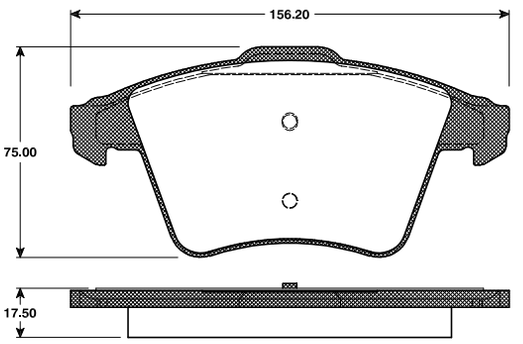

16466	BMW		√	23730	17,0 mm

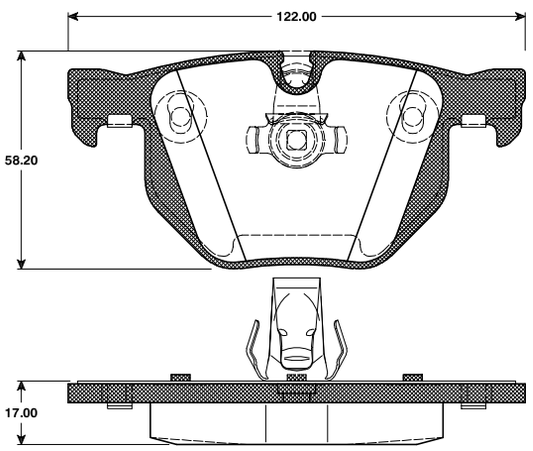

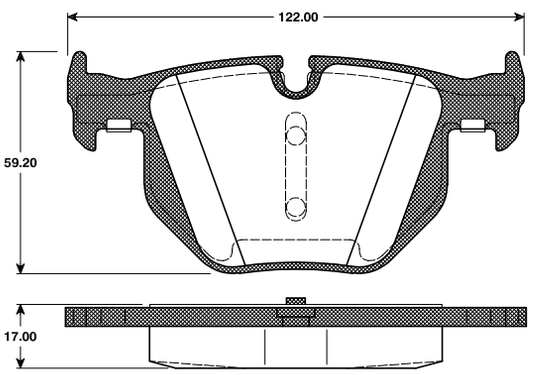

16467	BMW		√	23309	16,8 mm

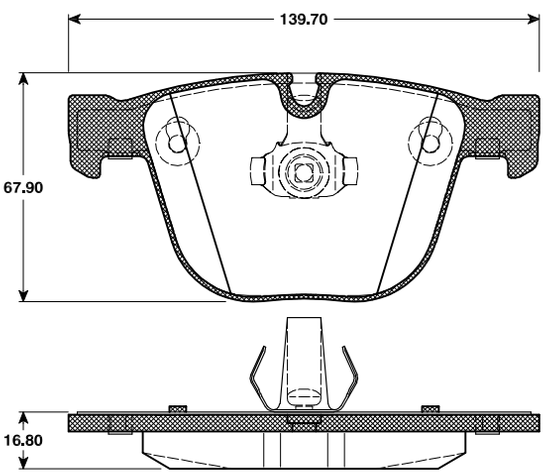

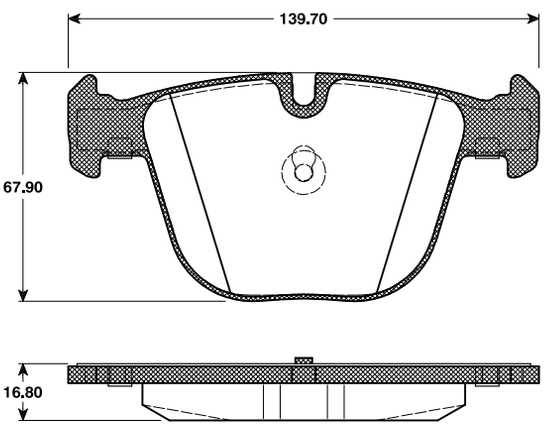

Die von uns gelieferten Produkte sind ausschließlich dem bestimmungsgemäßen Gebrauch zuzuführen. / The products delivered by us are to be put exclusively to the intended use.

WVA - No.

TH

16468	Mitsubishi / Smart	√		21920	17,3 mm

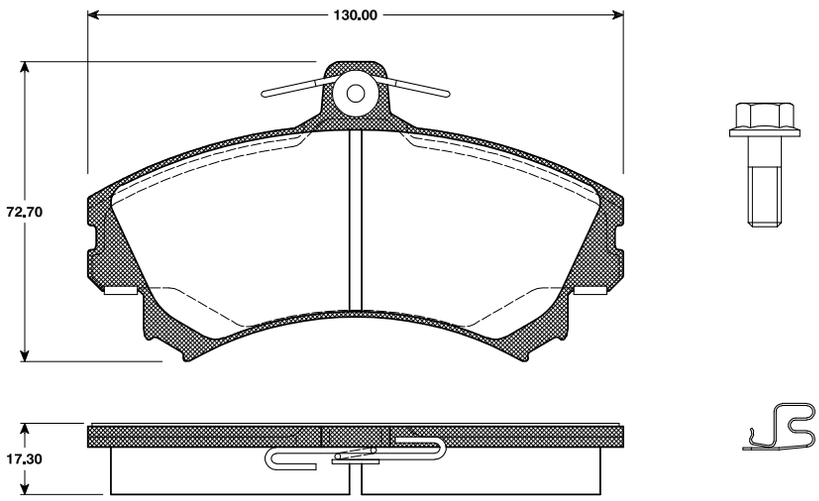

16469	Mini (BMW)		√	23716	16,1 / 16,7 mm

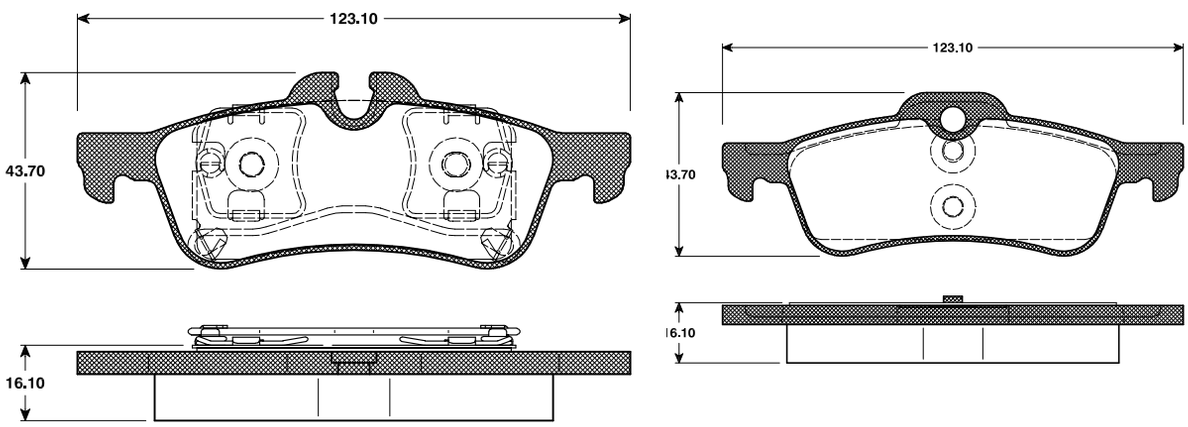

16470	Volvo PKW	√		20147	17,0 mm

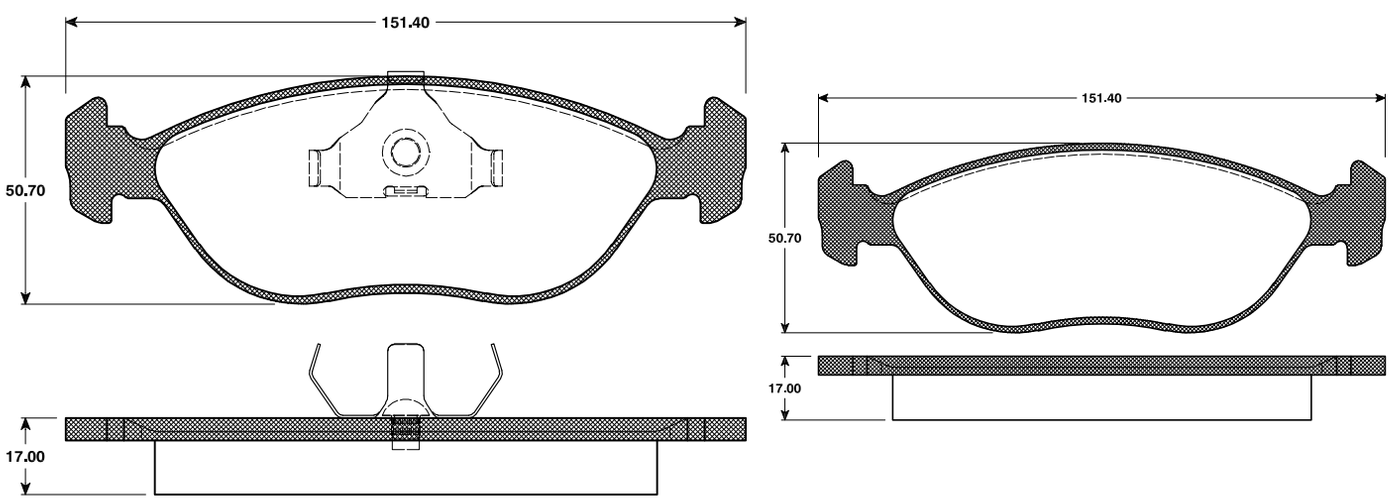

WVA - No.

TH

16471	KIA	√		24092	17,3 mm

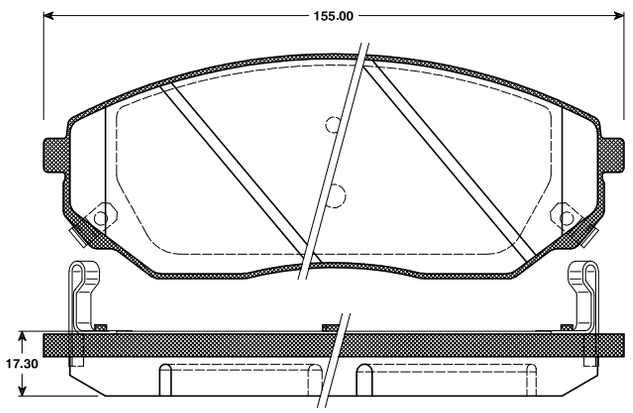

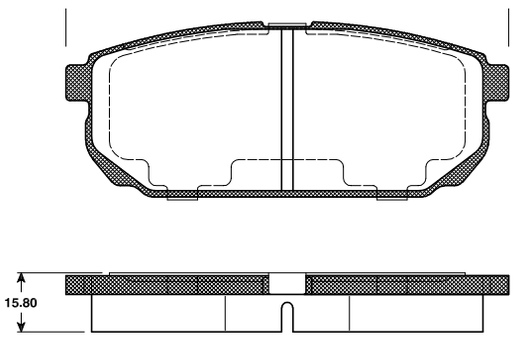

16472	Renault / Nissan / Opel		√	21882	17,0 mm

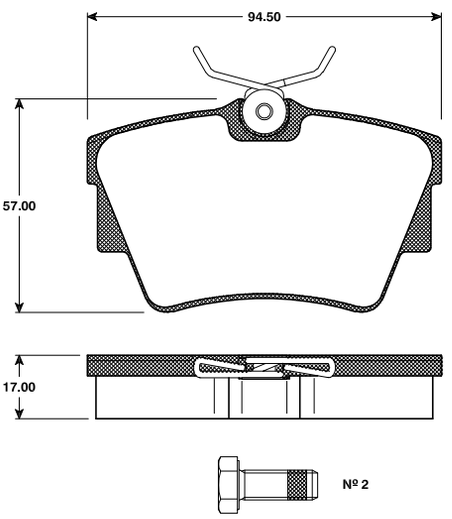

16473	Renault PKW	√		23099	18,2 mm

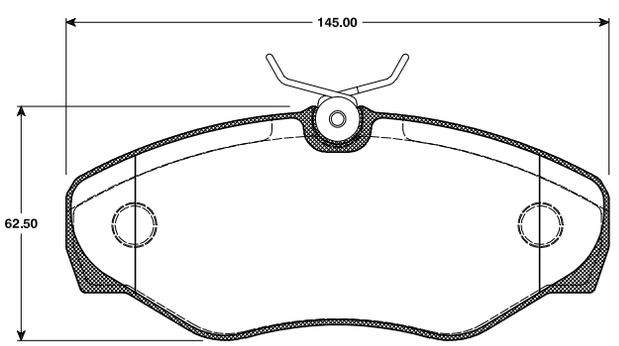

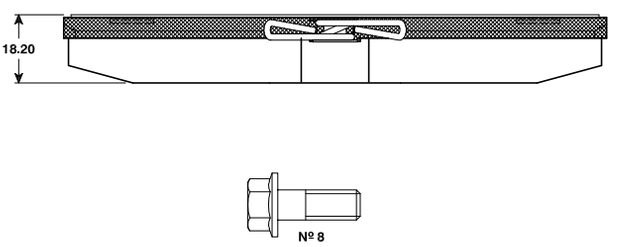

Die von uns gelieferten Produkte sind ausschließlich dem bestimmungsgemäßen Gebrauch zuzuführen. / The products delivered by us are to be put exclusively to the intended use.

				WVA - No.	TH
16473	Opel	√		23099	18,2 mm

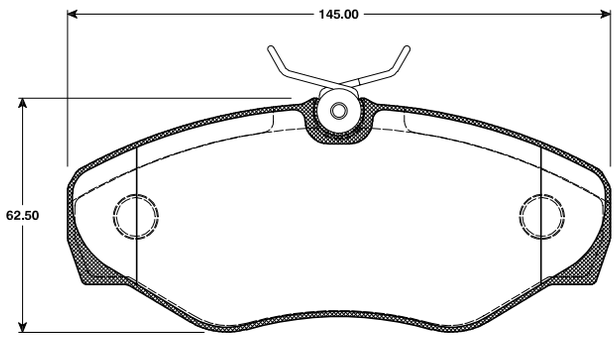

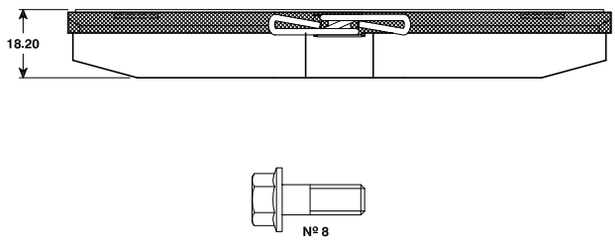

16473	GM/Opel Zeichnungsnr.	√		23099	18,2 mm

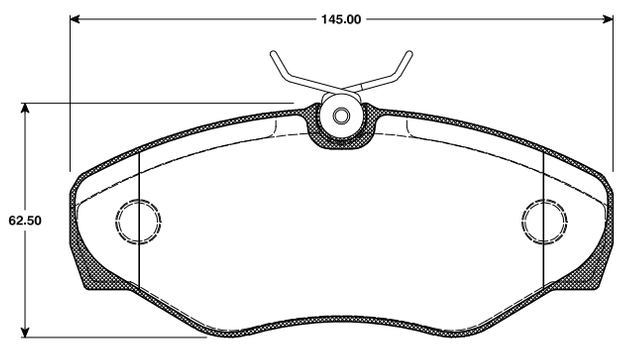

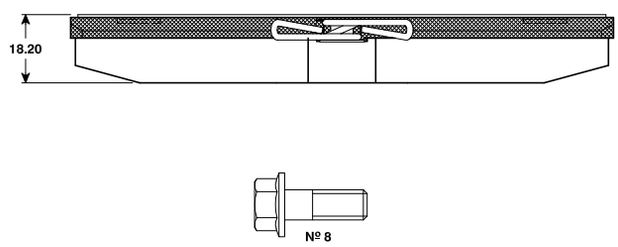

16473	Nissan	√		23099	18,2 mm

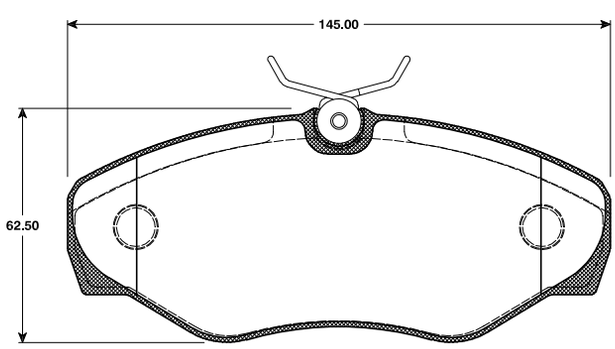

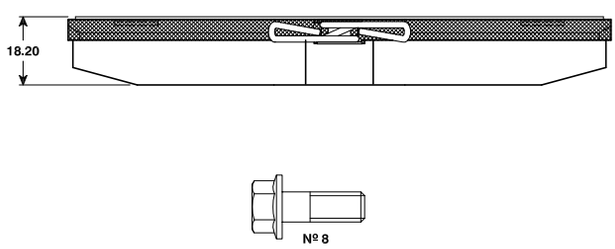

WVA - No.

TH

16474	Mercedes Benz		√	21919	15,3 mm

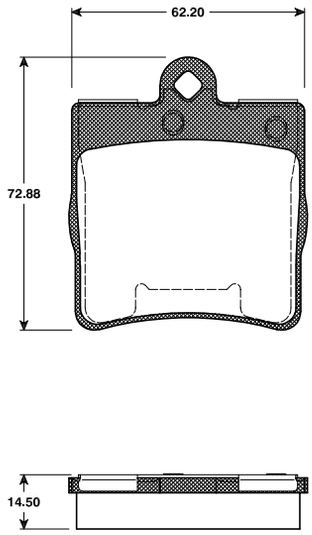

16475	Mercedes Benz		√	23478	15,8 mm

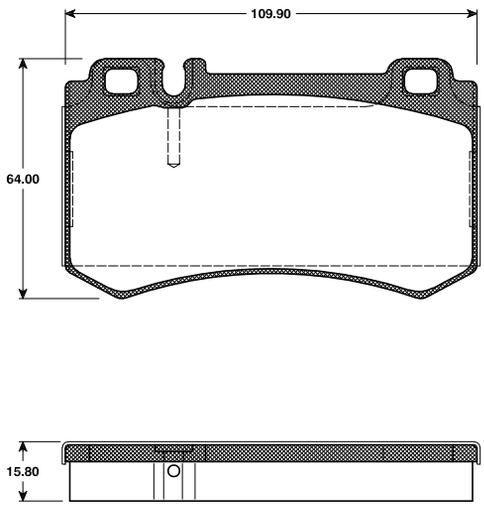

16476	Audi / Skoda / VW		√	23914	17,0 mm

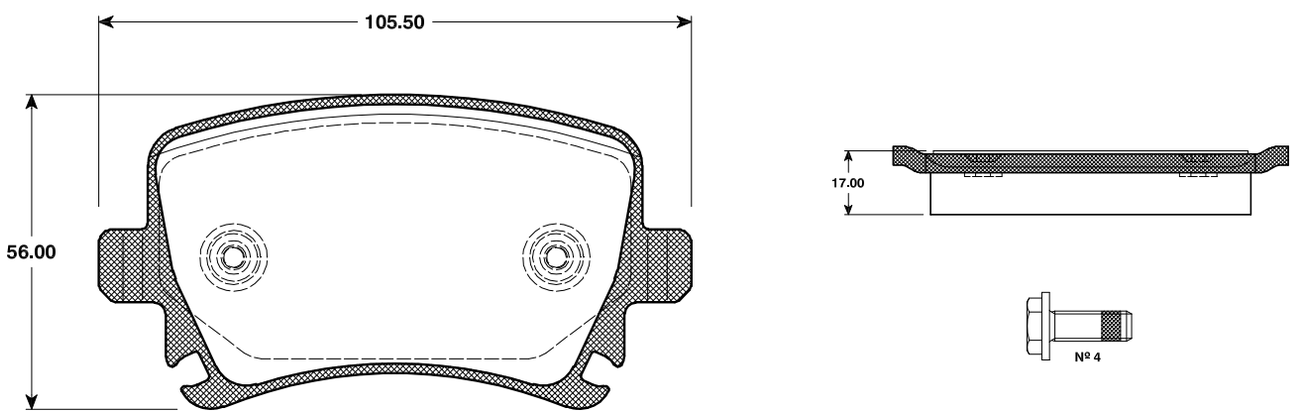

Die von uns gelieferten Produkte sind ausschließlich dem bestimmungsgemäßen Gebrauch zuzuführen. / The products delivered by us are to be put exclusively to the intended use.

WVA - No.

TH

16477	**Renault PKW**	√		**23930**	**18,3 mm**

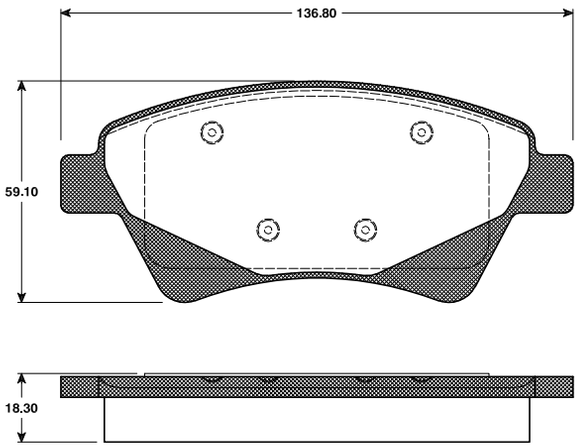

16478	**VW**		√	**20960**	**17,0 mm**

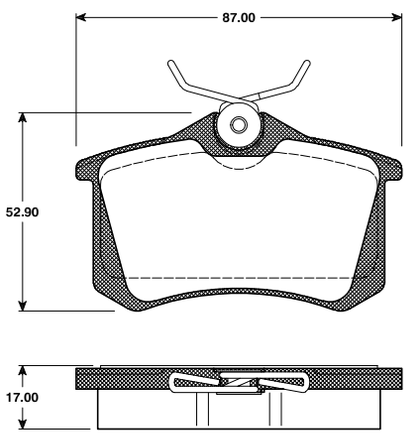

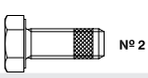

16479	**Mazda / Ford / Volvo**	√		**23723**	**17 mm**

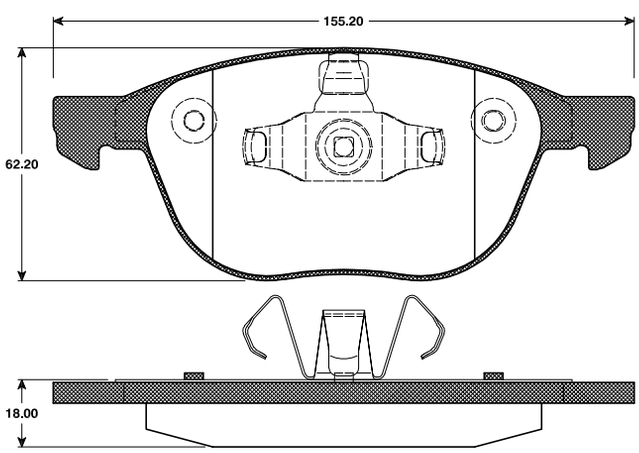

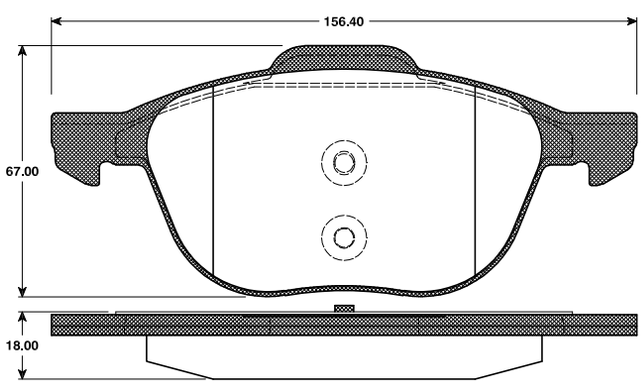

WVA - No.

TH

16481	**Mercedes Benz**	√		**23271**	**16,8 mm**

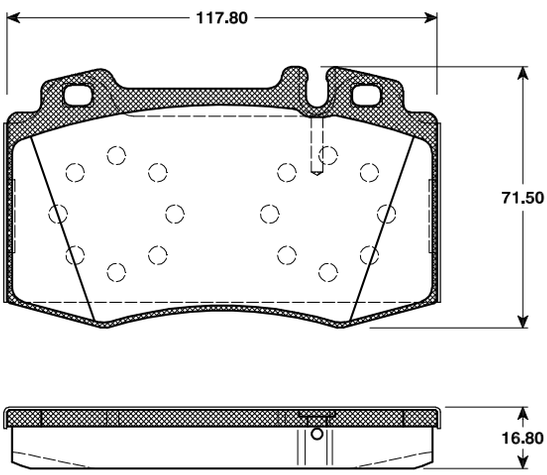

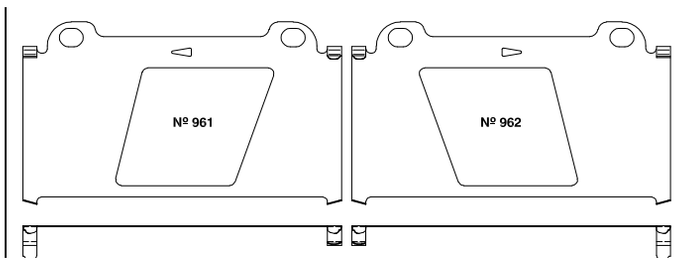

16482	**VW / Skoda**	√		**21868**	**17,0 mm**

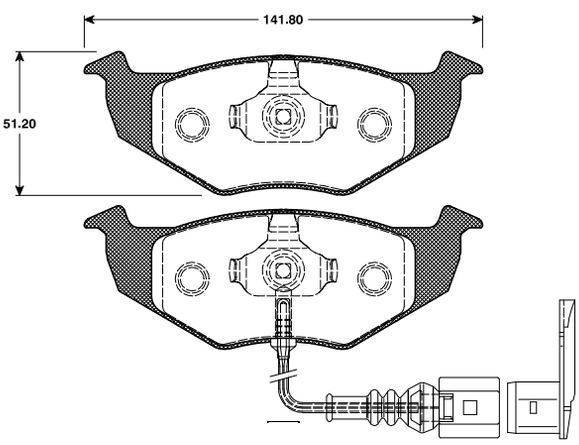

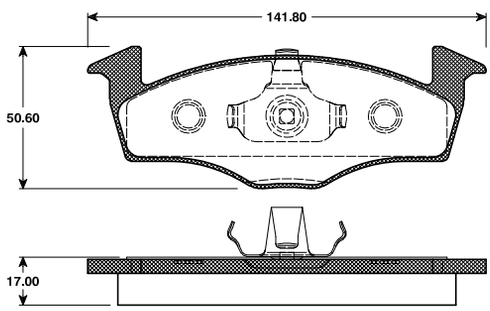

16484	**VW / Skoda / Seat**	√		**23581**	**18,8 mm**

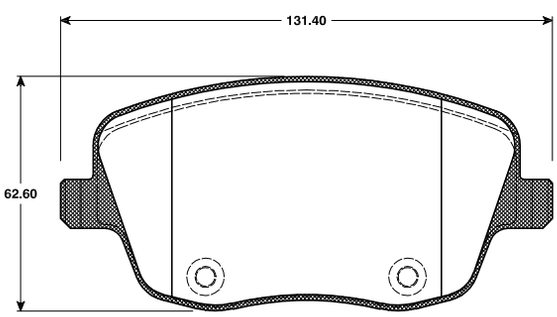

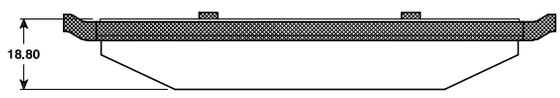

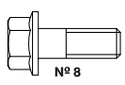

Die von uns gelieferten Produkte sind ausschließlich dem bestimmungsgemäßen Gebrauch zuzuführen. / The products delivered by us are to be put exclusively to the intended use.

				WVA - No.	TH
16485	Smart	√		21999	15,5 mm

16486	VW	√		23588	20,3 mm

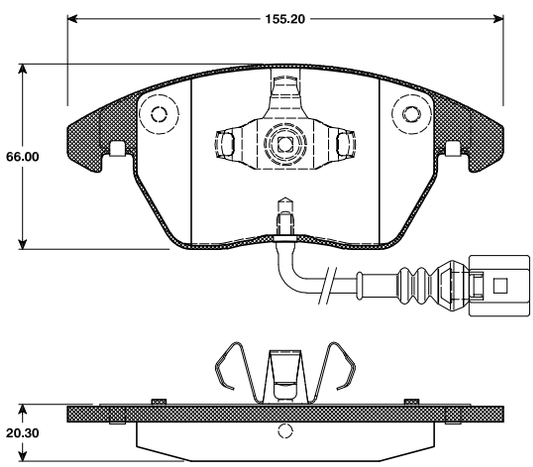

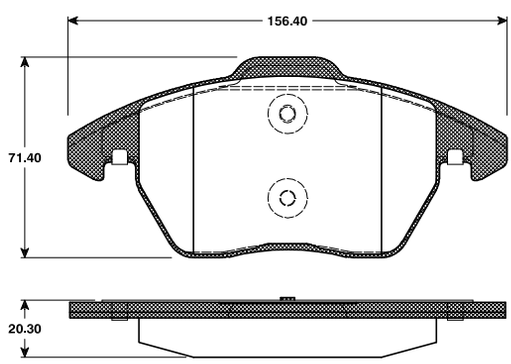

16487	Mercedes Benz	√		24007	20,8 mm

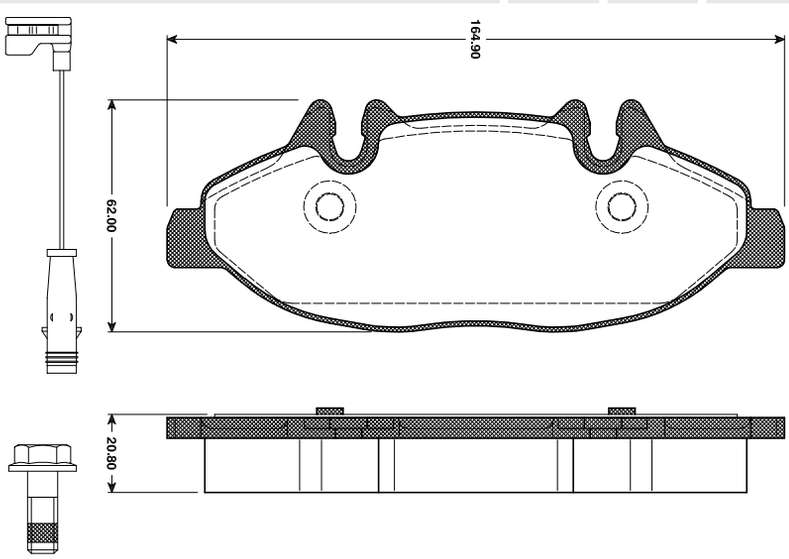

WVA - No.

TH

16488	Audi / VW / Seat		√	20960	17,0 mm

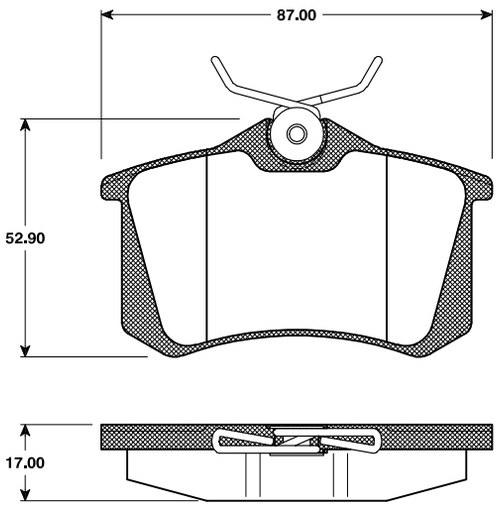

16489	Hyundai	√		23893	17,5 mm

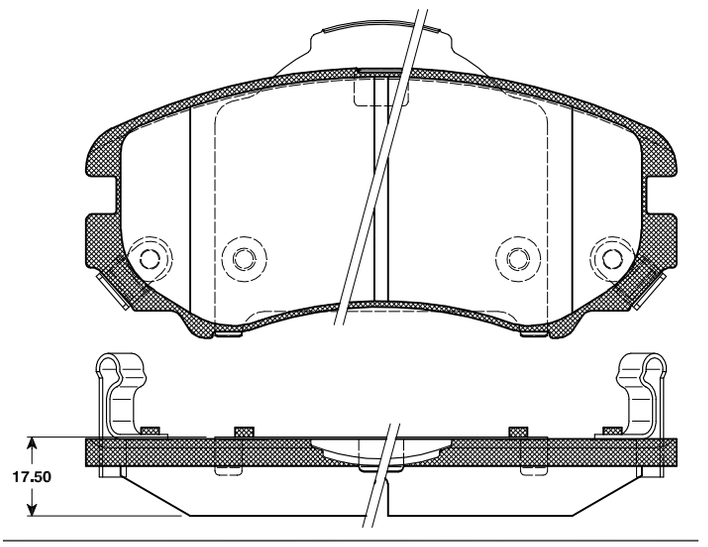

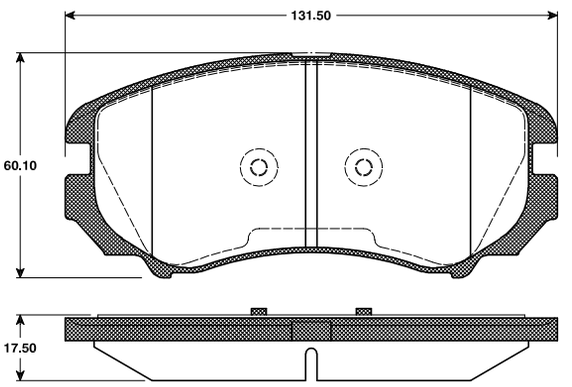

16490	Mini (BMW)	√		23282	18,3 mm

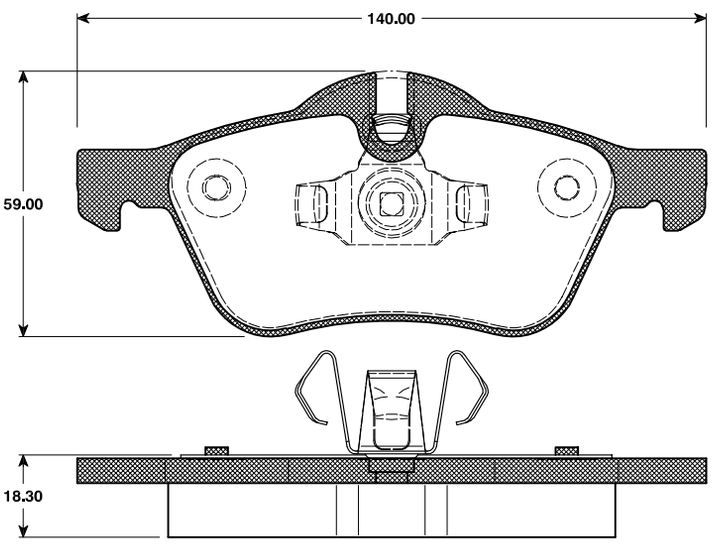

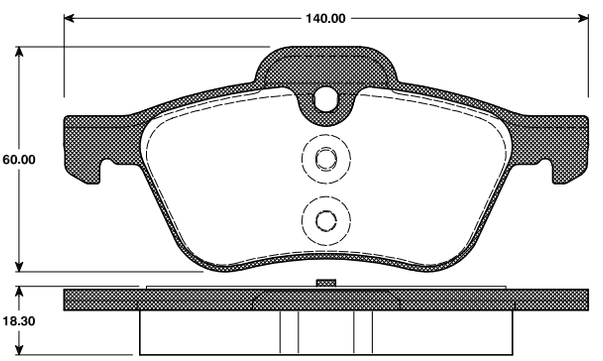

Die von uns gelieferten Produkte sind ausschließlich dem bestimmungsgemäßen Gebrauch zuzuführen. / The products delivered by us are to be put exclusively to the intended use.

16491	Opel	√		23832	20,3 mm

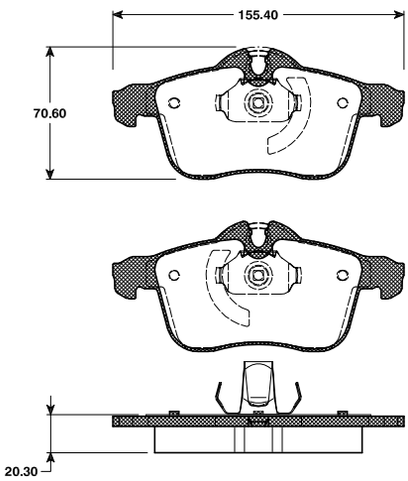

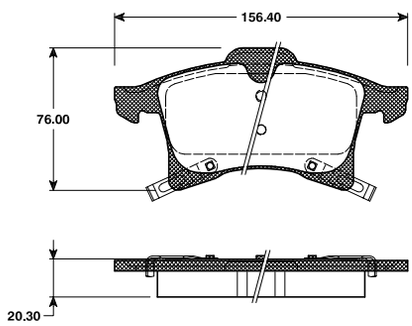

16492	Opel / Saab	√		23402	20,3 mm

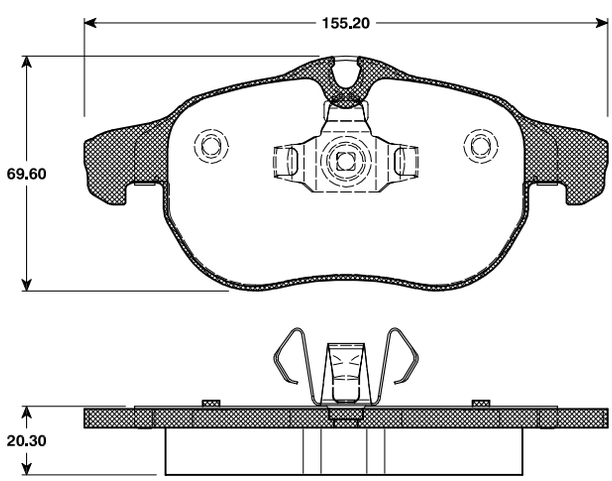

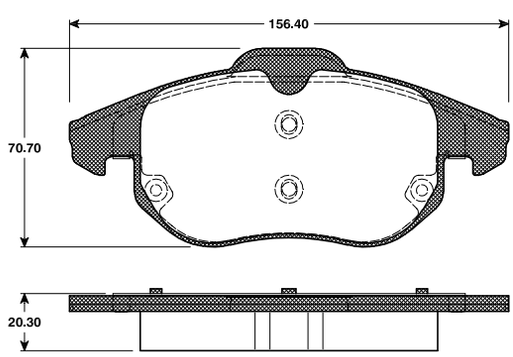

16493	Nissan / Renault / Opel		√	23669	16,8 mm

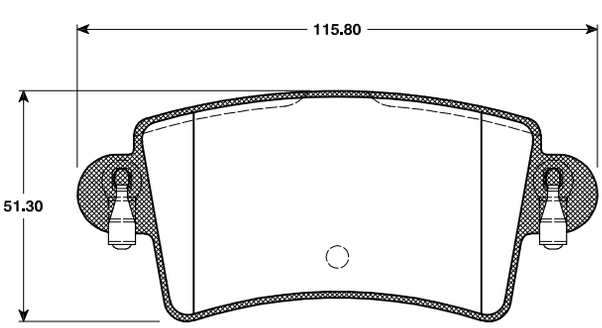

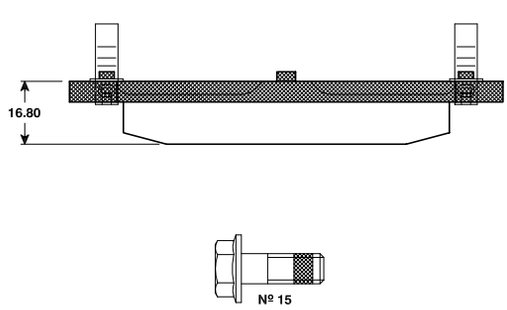

WVA - No.

16494	Opel / Renault	√		23302	18,0 mm

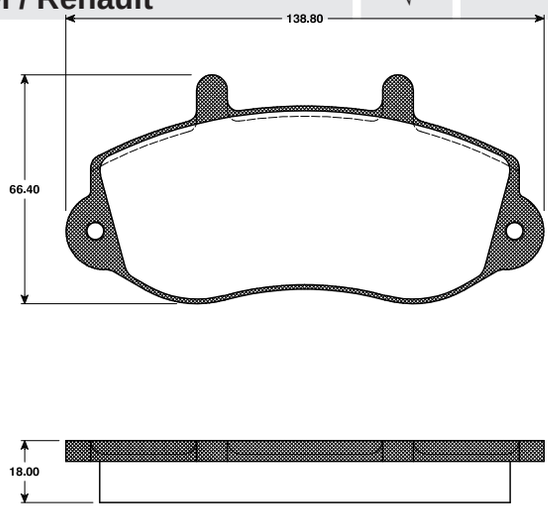

16495	Renault / Opel	√		23613	17,8 mm

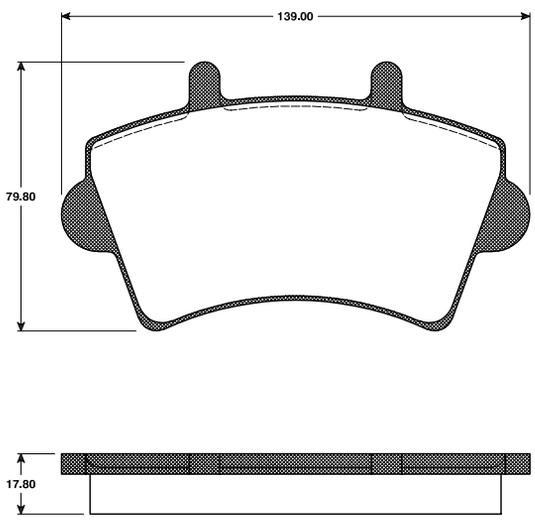

16496	Mazda	√		21552	15,2 mm

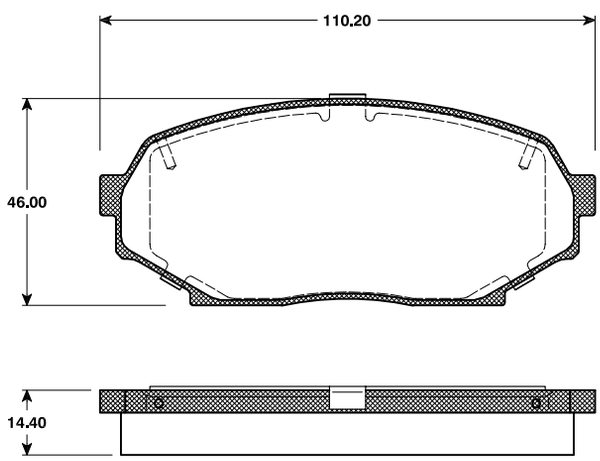

Die von uns gelieferten Produkte sind ausschließlich dem bestimmungsgemäßen Gebrauch zuzuführen. / The products delivered by us are to be put exclusively to the intended use.

				WVA - No.	TH
16497	Mazda	√		23354	13,8 mm

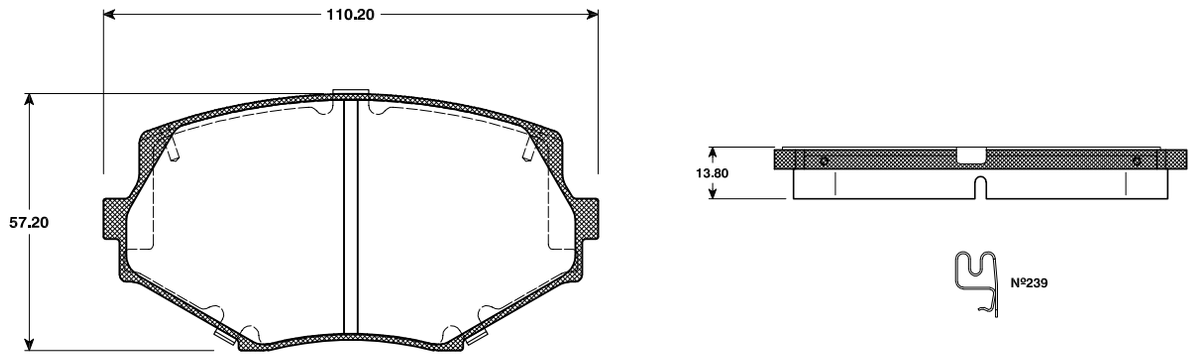

16498	Mazda	√		23490	16,0 mm

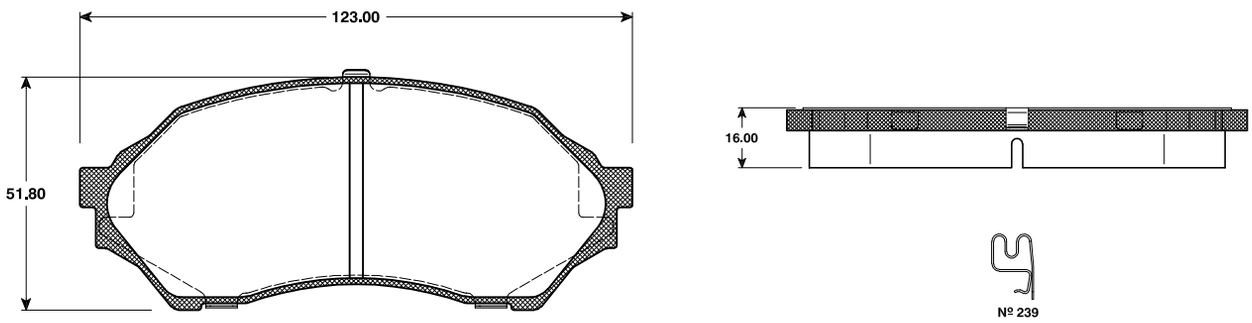

16499	Mazda	√		21540	15,0 mm

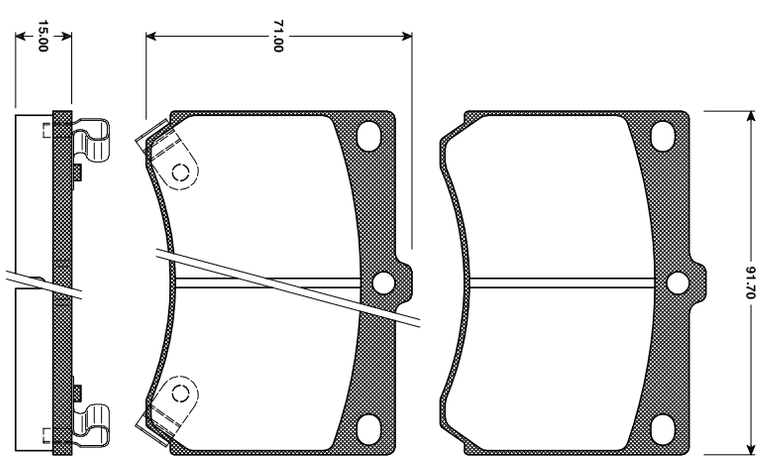

WVA - No.

TH

16500	Mazda		√	24045	13,0 mm

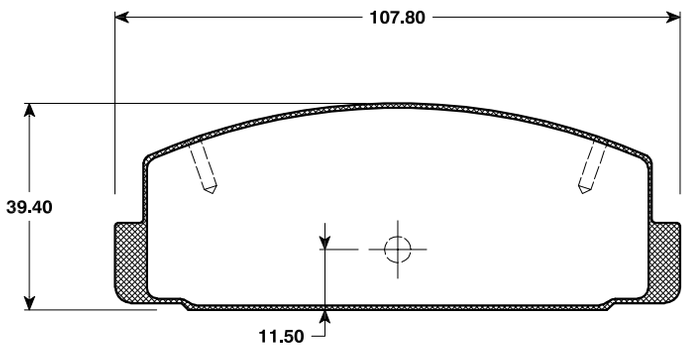

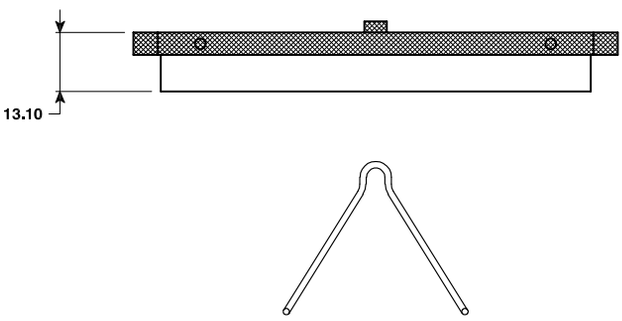

16501	BMW	√		23448	20,4 / 19,6 mm

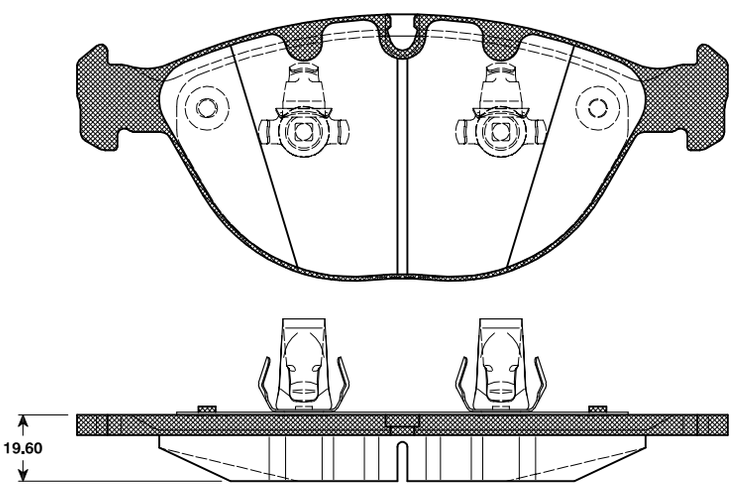

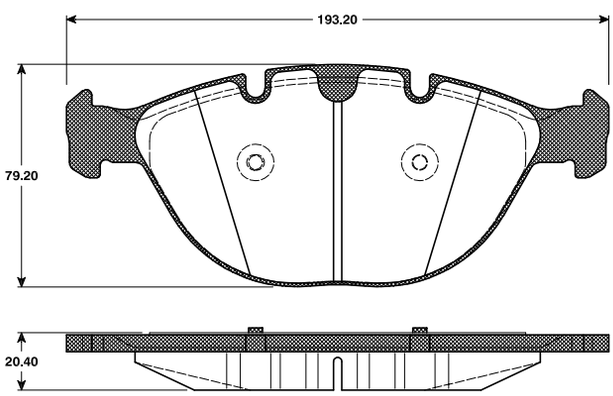

16502	VW / Audi / Seat / Skoda	√		23588	20,3 mm

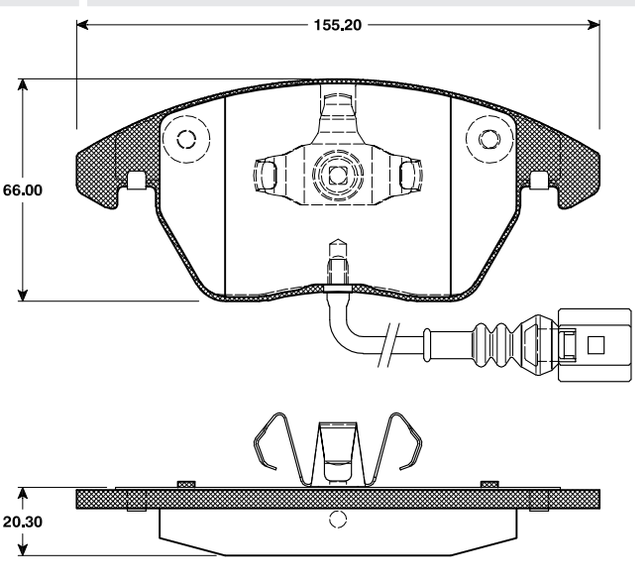

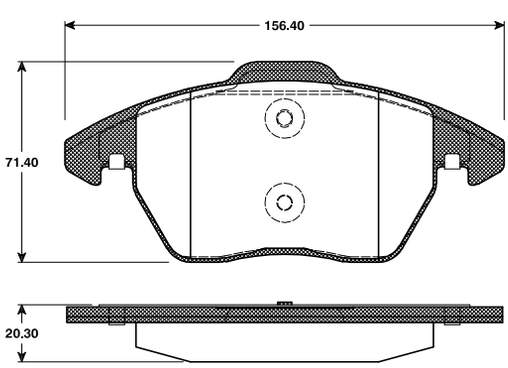

Die von uns gelieferten Produkte sind ausschließlich dem bestimmungsgemäßen Gebrauch zuzuführen. / The products delivered by us are to be put exclusively to the intended use.

				WVA - No.	TH
16503	BMW	√		23794	20,0 mm

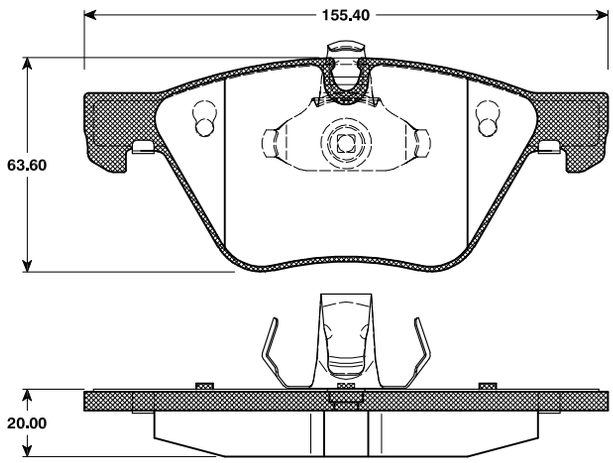

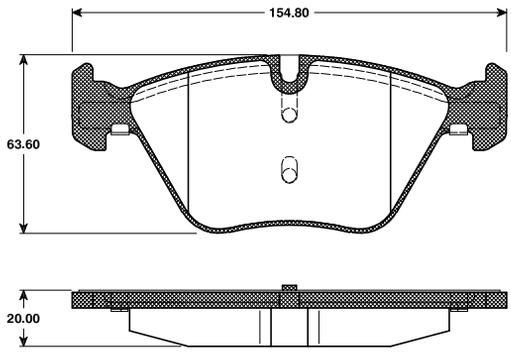

16504	Volvo PKW	√		23590	19,7 / 18,2 mm

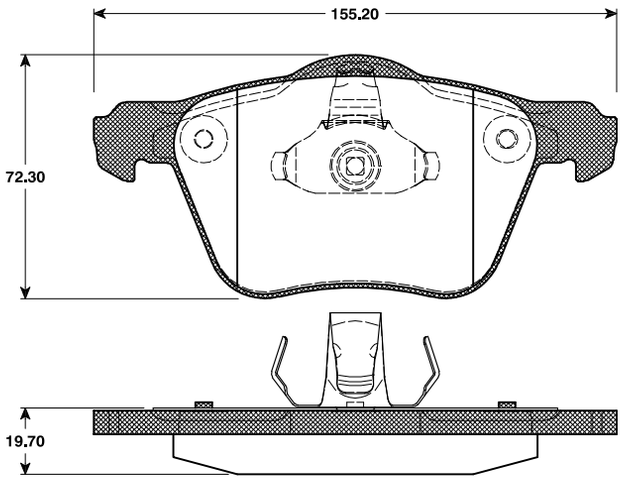

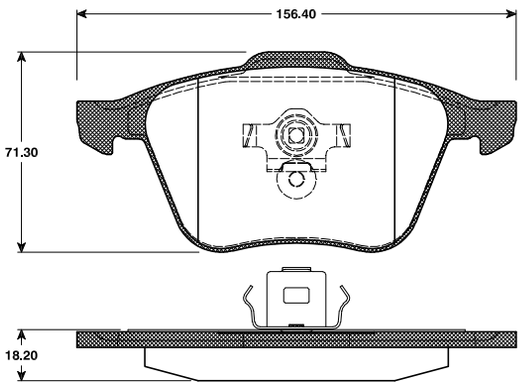

16505	Volvo PKW	√		24141	20,8 / 19,3 mm

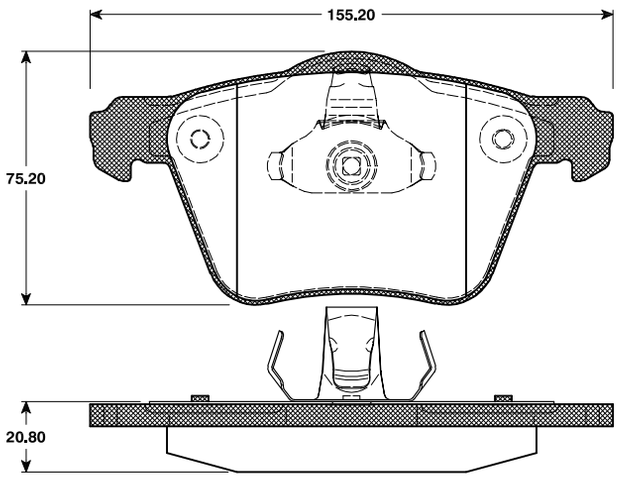

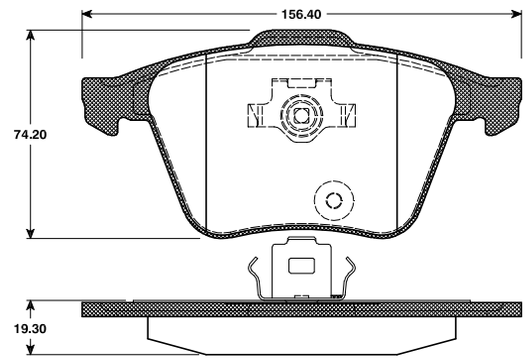

WVA - No.

TH

16506	Volvo PKW	√		21493	19,3 mm

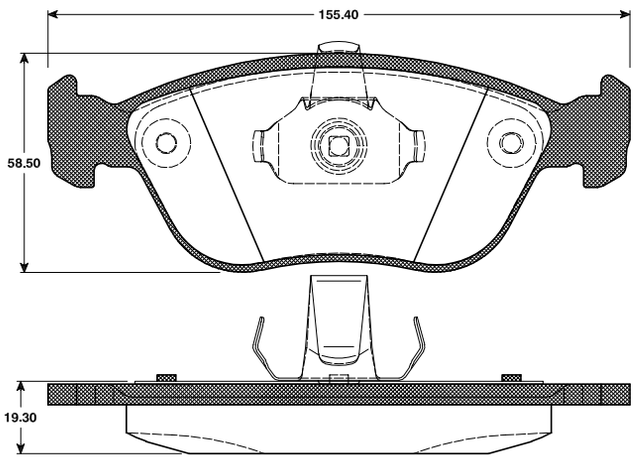

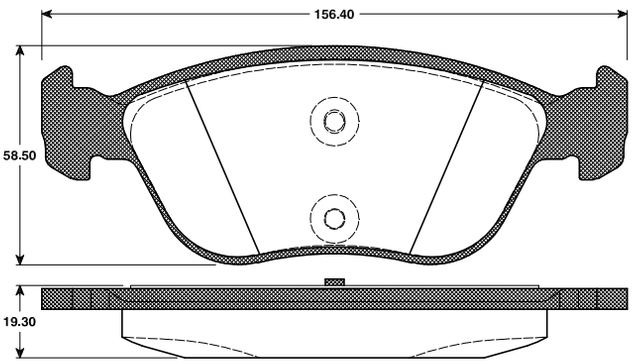

16507	Daewoo / Chevrolet		√	23237	14,5 mm

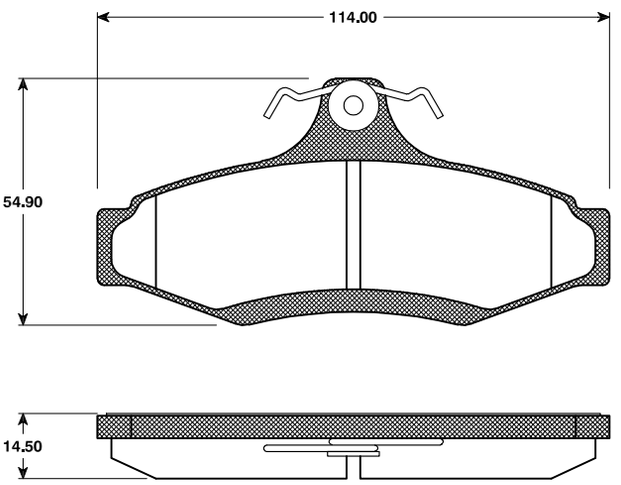

16508	Volvo		√	24011	18,85 mm

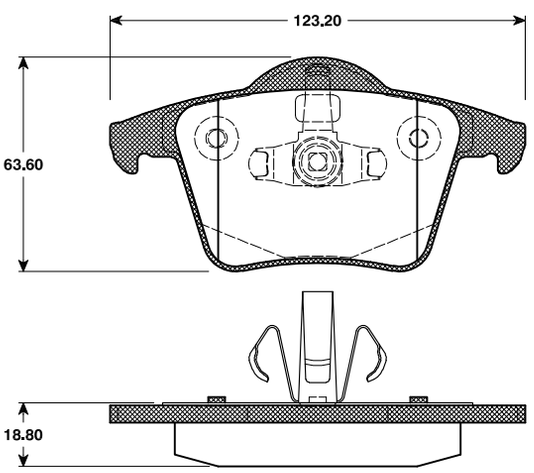

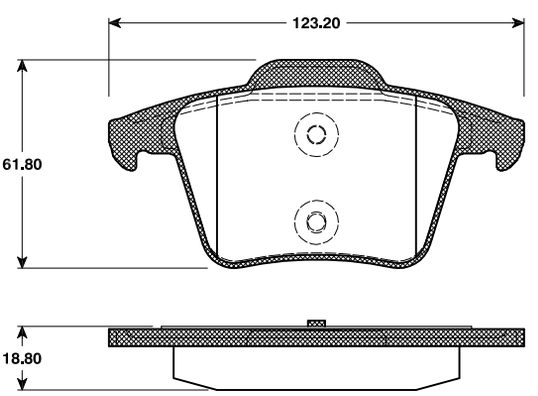

Die von uns gelieferten Produkte sind ausschließlich dem bestimmungsgemäßen Gebrauch zuzuführen. / The products delivered by us are to be put exclusively to the intended use.

16510	Daewoo / Chevrolet	√		23235	17,6 mm

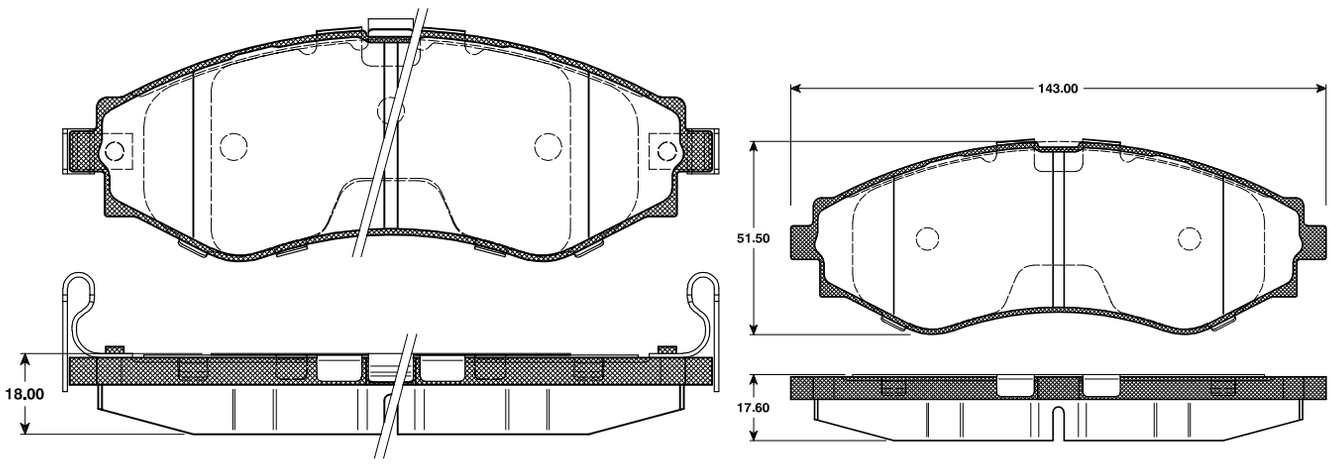

16511	Opel		√	23417	15,0 mm

16512	Opel		√	23417	15,0 mm

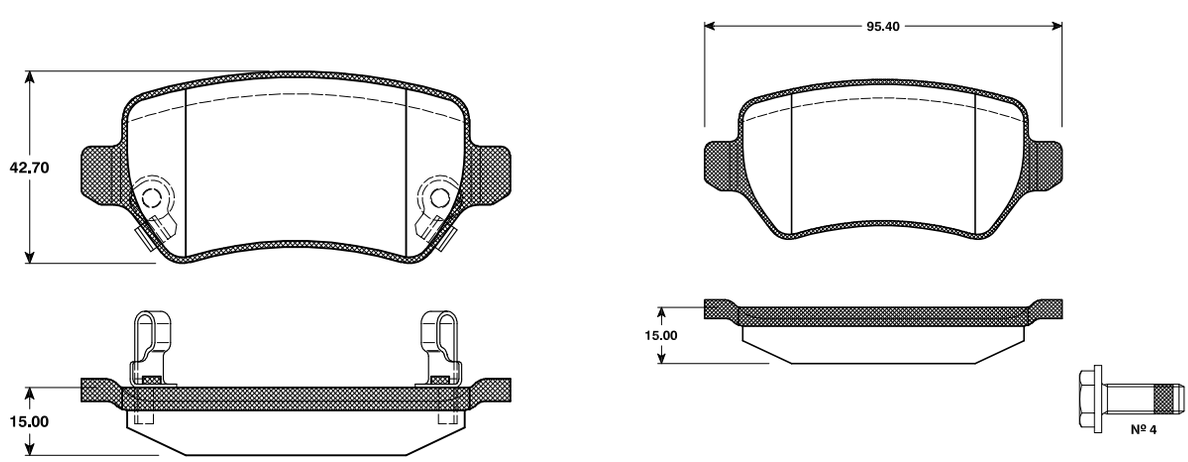

WVA - No.

16513	Opel / Saab	√		23116	20,3 / 19,5 mm

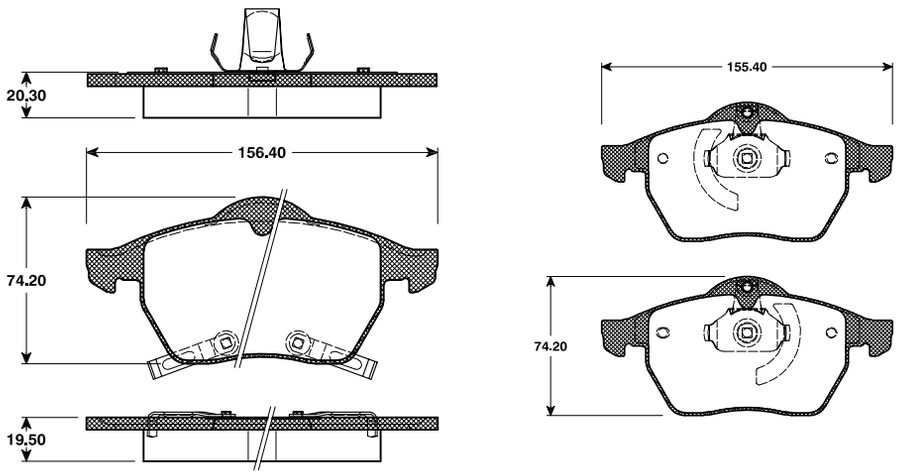

16514	Porsche	√		21402	17,3 mm

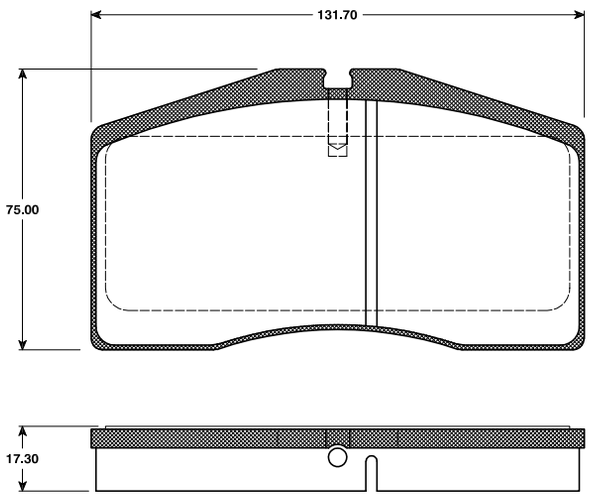

16515	Porsche	√	√	20910	15,0 mm

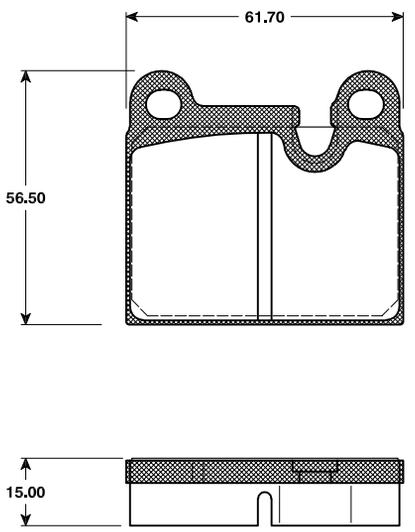

Die von uns gelieferten Produkte sind ausschließlich dem bestimmungsgemäßen Gebrauch zuzuführen. / The products delivered by us are to be put exclusively to the intended use.

				WVA - No.	TH
16516	Porsche	√	√	20877	17,5 mm

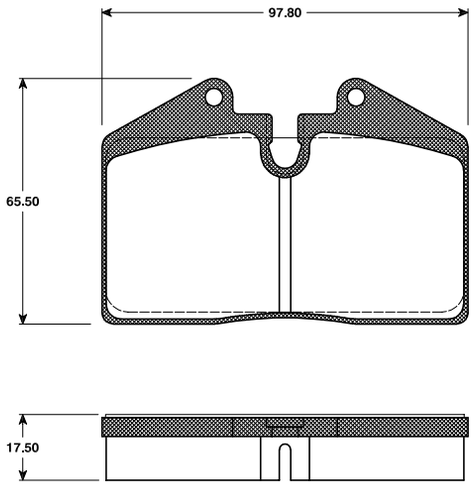

16517	Porsche		√	21163	14,5 mm

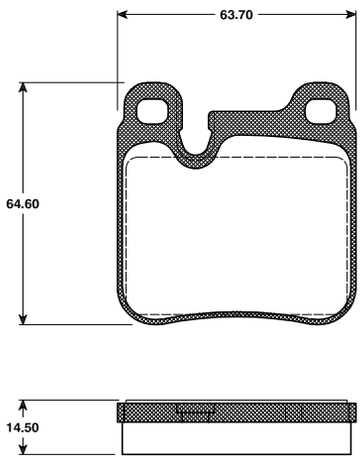

16518	Porsche	√	√	20953	17,2 mm

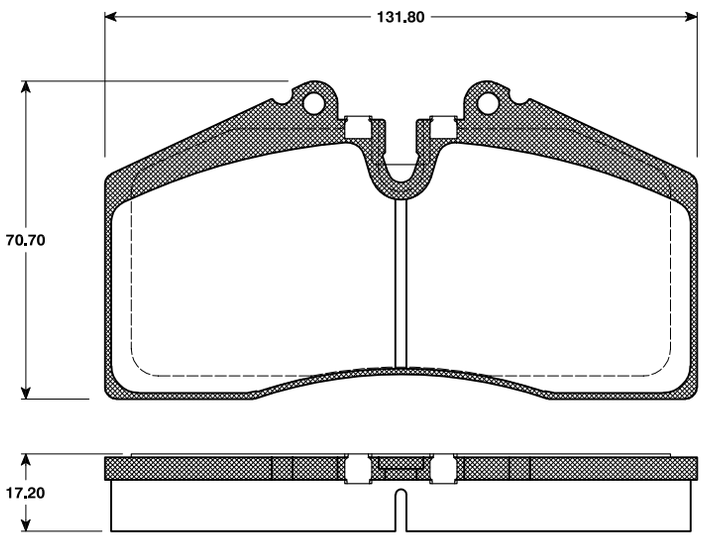

WVA - No.

16519	BMW	√		23894	20,4 mm

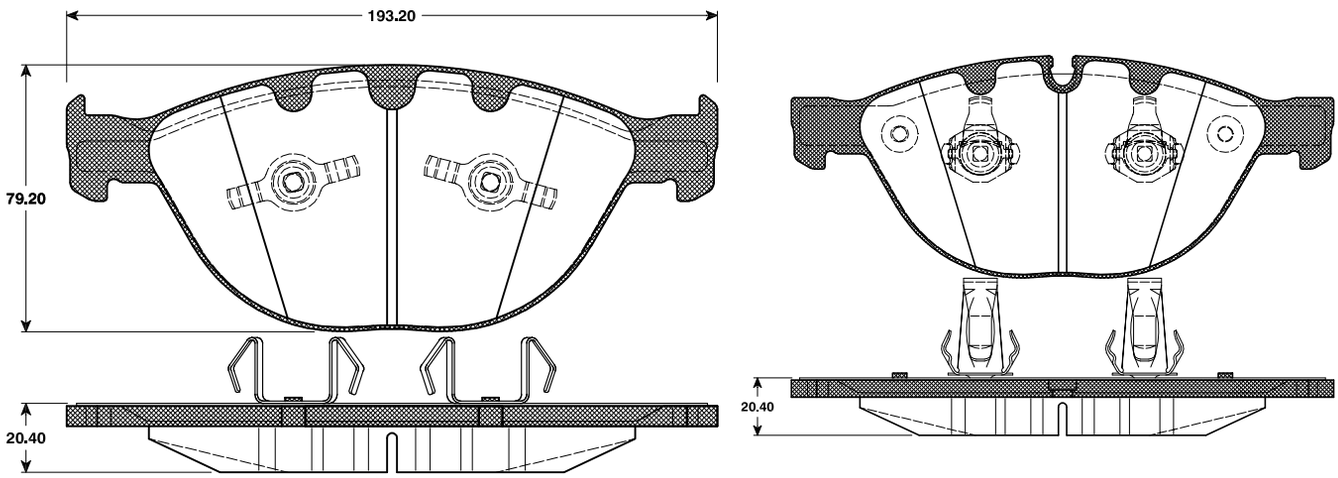

16520	Mazda	√		23540	17,0 mm

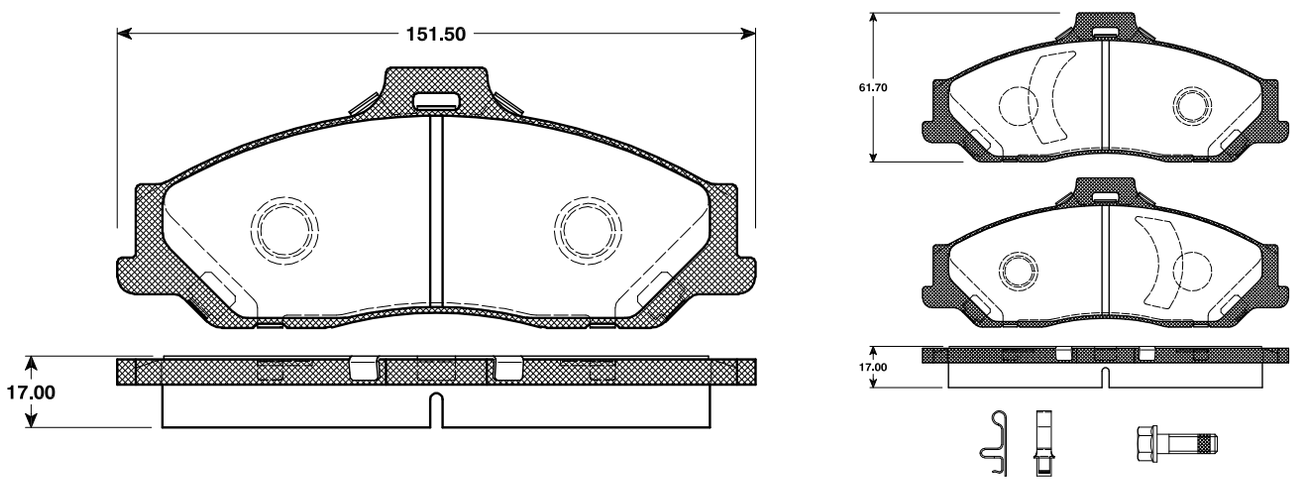

16521	Porsche		√	21792	17,0 mm

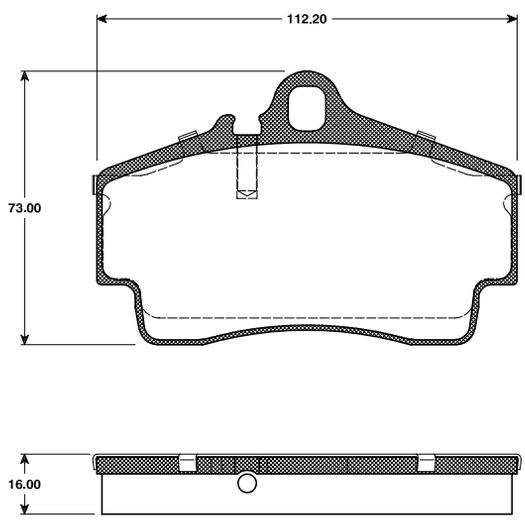

Die von uns gelieferten Produkte sind ausschließlich dem bestimmungsgemäßen Gebrauch zuzuführen. / The products delivered by us are to be put exclusively to the intended use.

				WVA - No.	TH
16522	Porsche	√	√	23329	16,8 mm

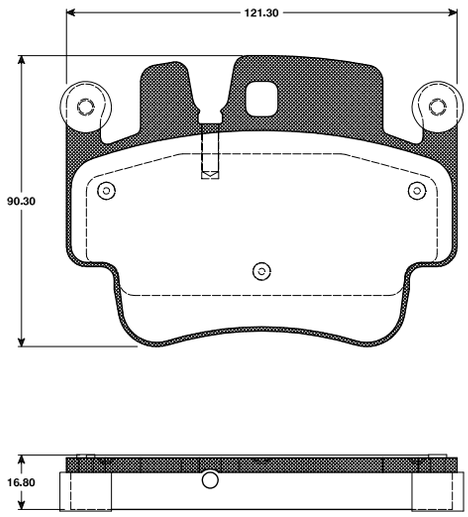

16523	Nissan / Renault	√		23973	17,3 mm

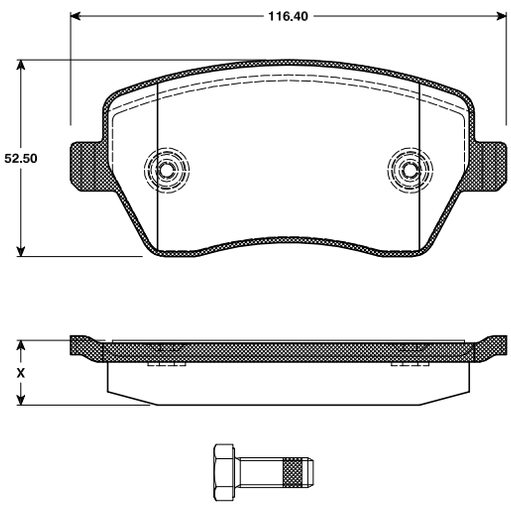

16524	KIA		√	23993	15,8 mm

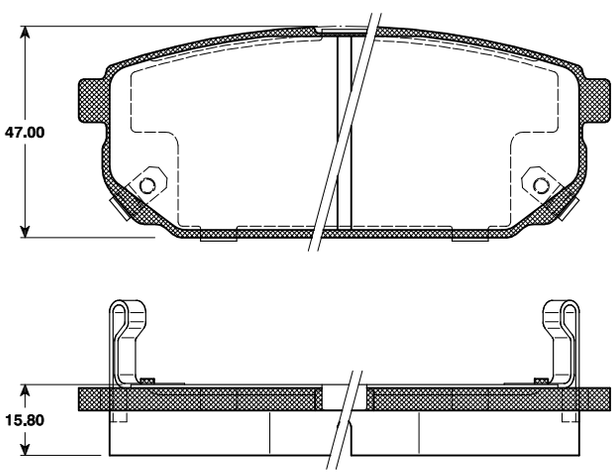

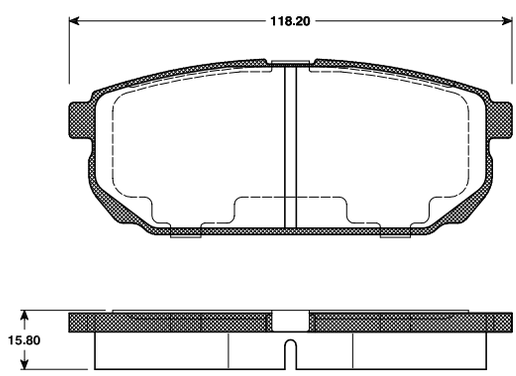

WVA - No.

16526	VW / Audi	√		23896	20,3 mm

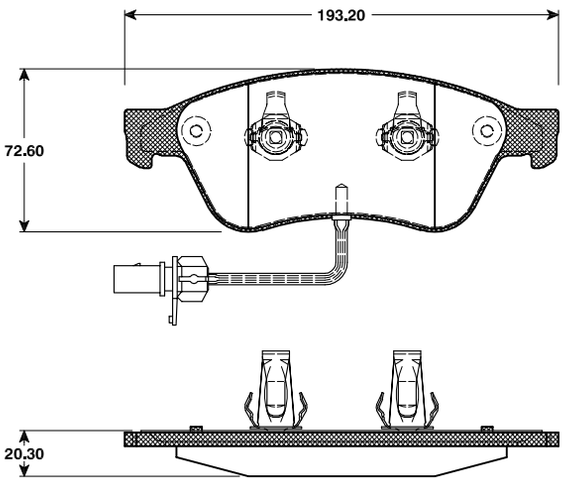

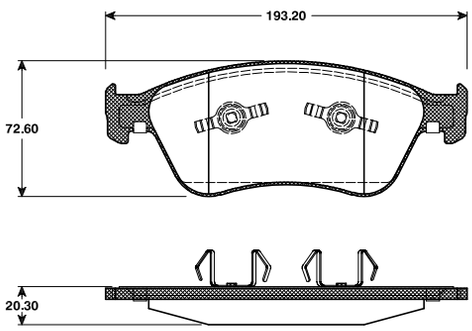

16527	Renault PKW		√	20961	16,0 mm

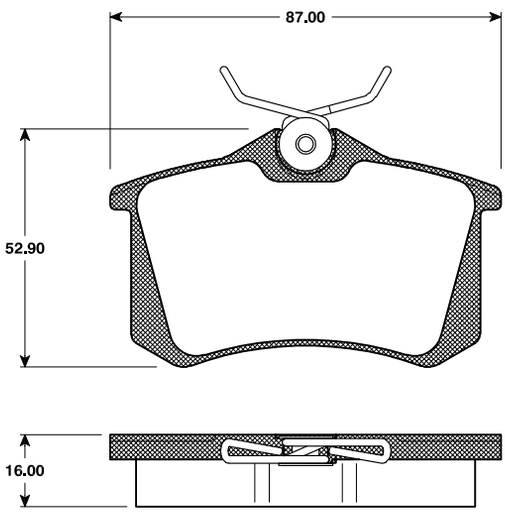

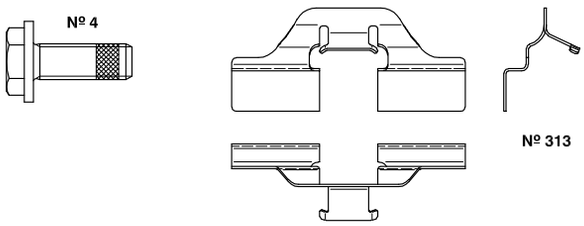

16528	Audi	√		23774	17,3 mm

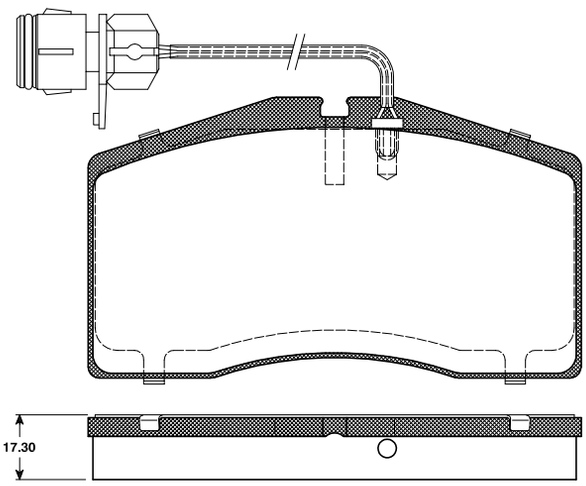

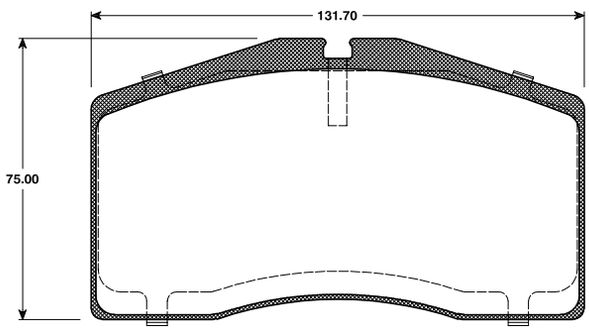

Die von uns gelieferten Produkte sind ausschließlich dem bestimmungsgemäßen Gebrauch zuzuführen. / The products delivered by us are to be put exclusively to the intended use.

				WVA - No.	TH
16529	Mercedes Benz	√		23881	19,5 mm

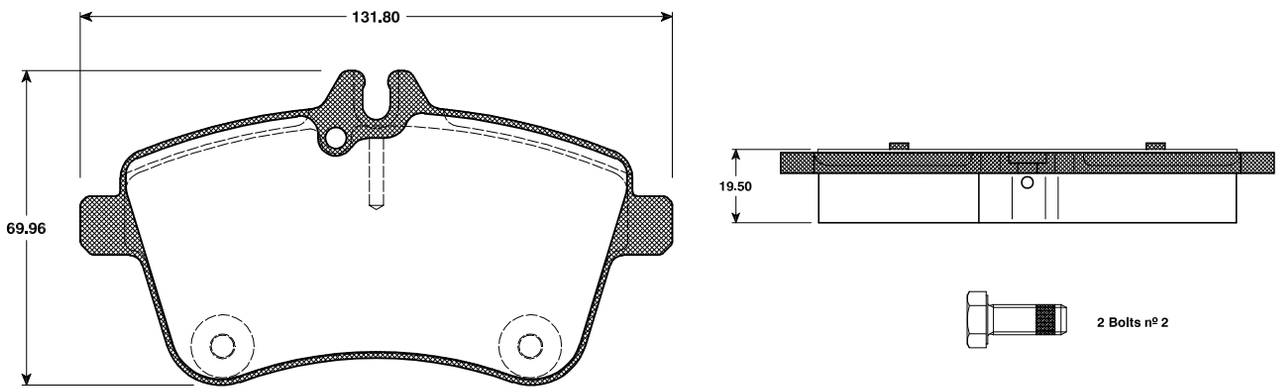

16530	VW	√		23394	14,3 mm

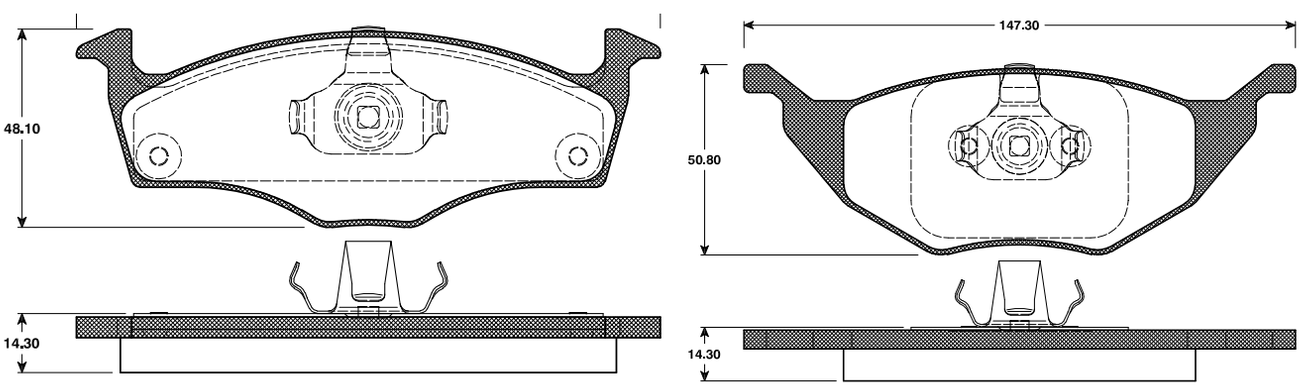

16531	BMW	√		21925	17,5 mm

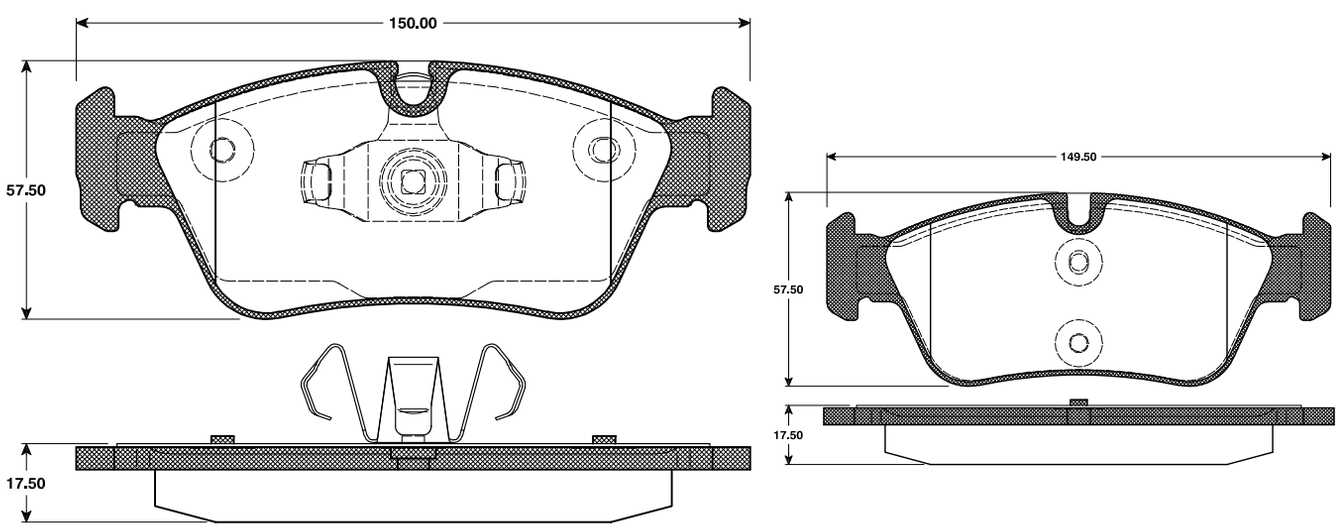

WVA - No.

TH

16533	BMW		√	23926	17,3 mm

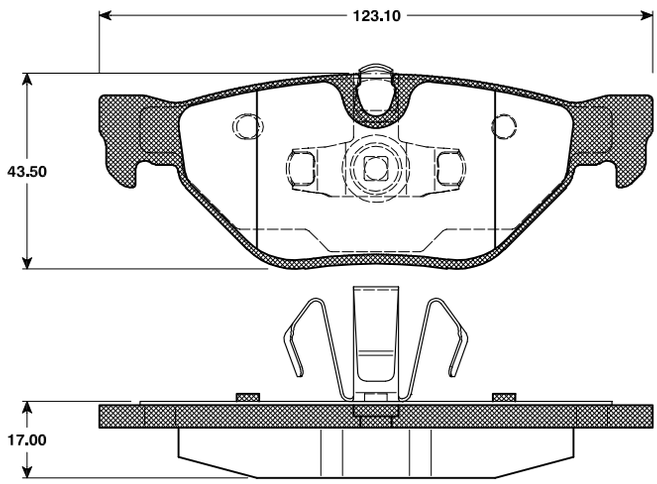

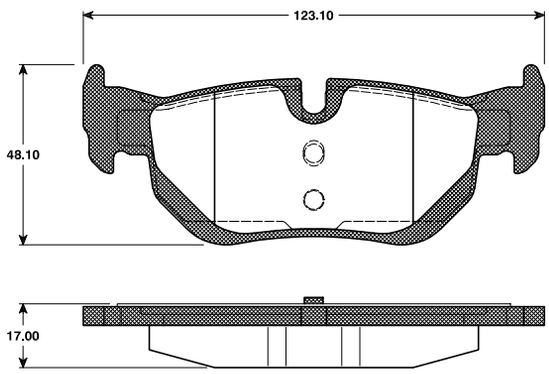

16534	Mercedes Benz	√		23541	17,0 mm

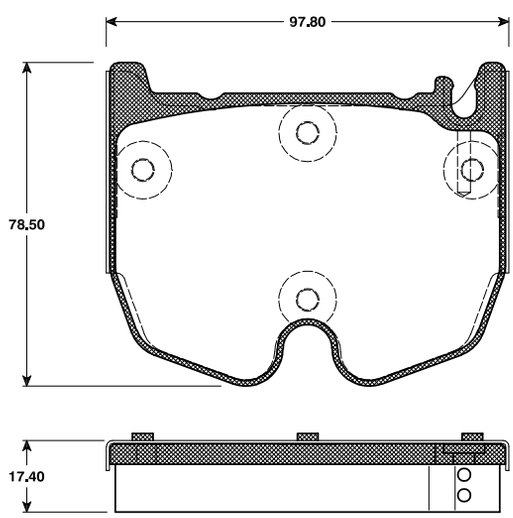

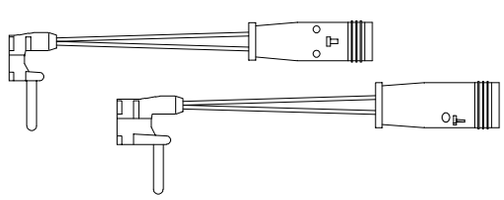

16535	Mercedes Benz		√	24008	18,3 mm

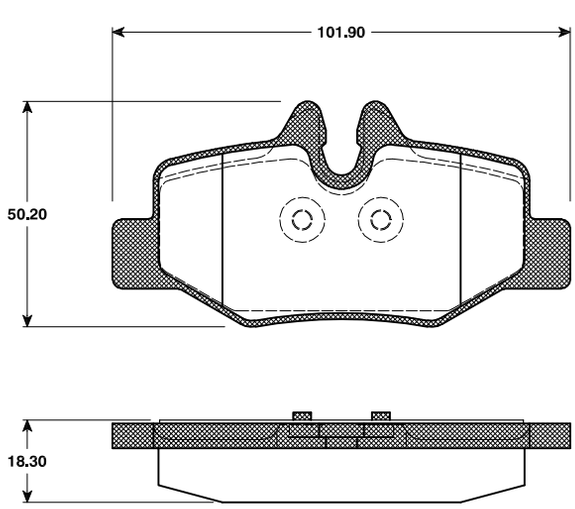

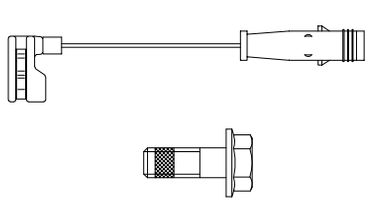

Die von uns gelieferten Produkte sind ausschließlich dem bestimmungsgemäßen Gebrauch zuzuführen. / The products delivered by us are to be put exclusively to the intended use.

				WVA - No.	TH
16536	Mercedes Benz	√		24077	18,8 mm

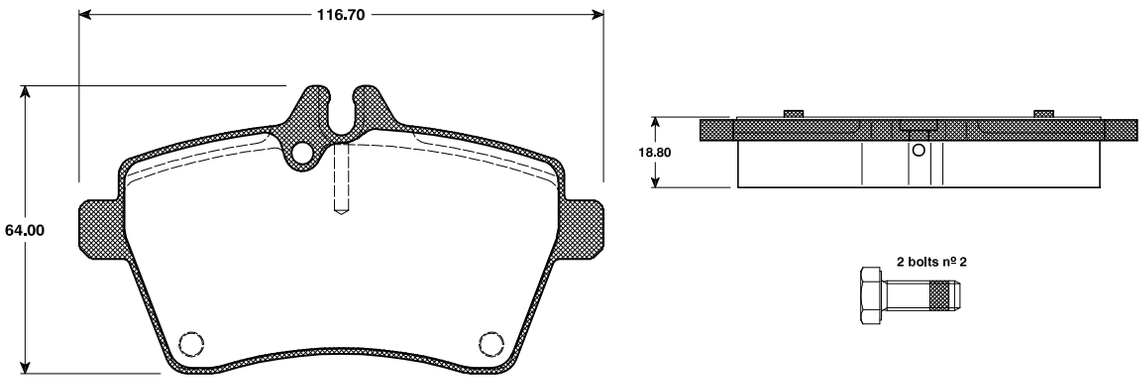

16537	VW / Toyota	√		21679	15,0 mm

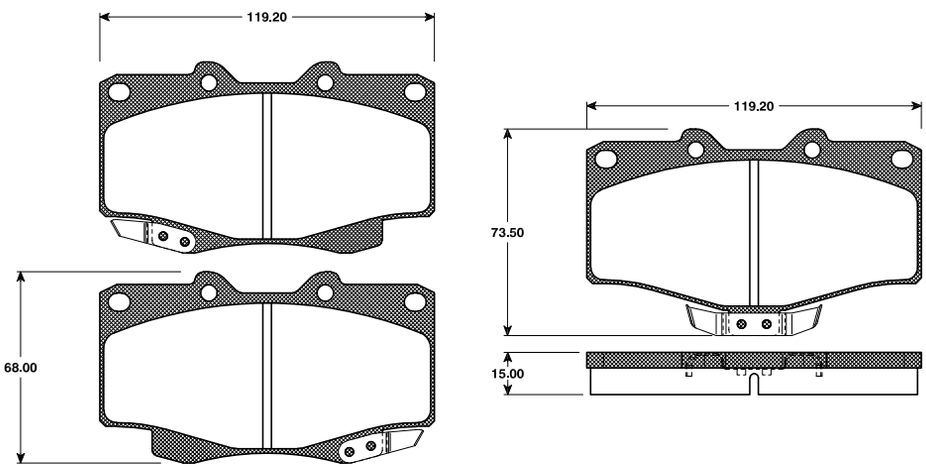

16538	VW / Audi	√		23762	20,0 mm

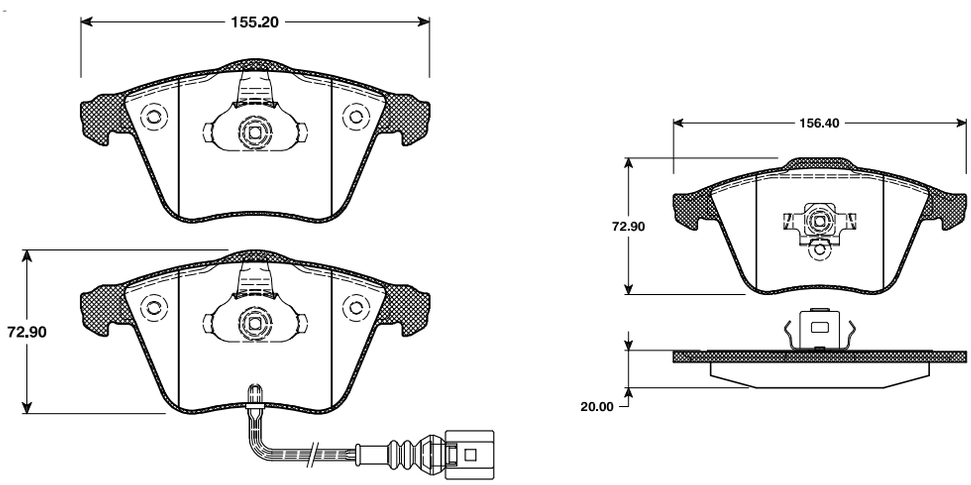

WVA - No.

TH

16539	Toyota	√		23766	17,8 mm

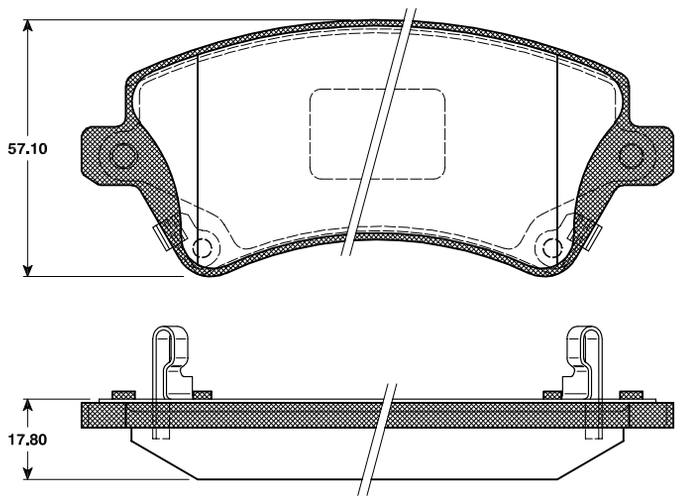

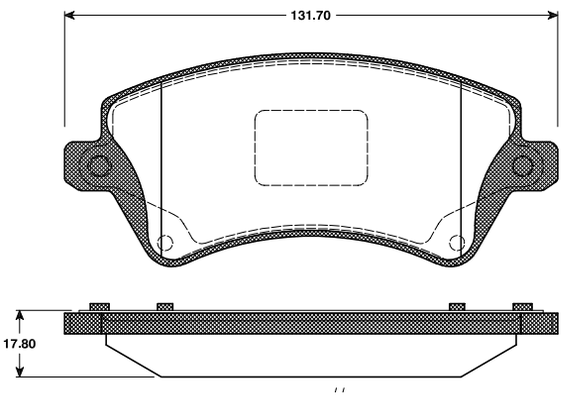

16540	VW		√	23914	17,0 mm

16541	Hyundai	√		23239	16,6 / 16,0 mm

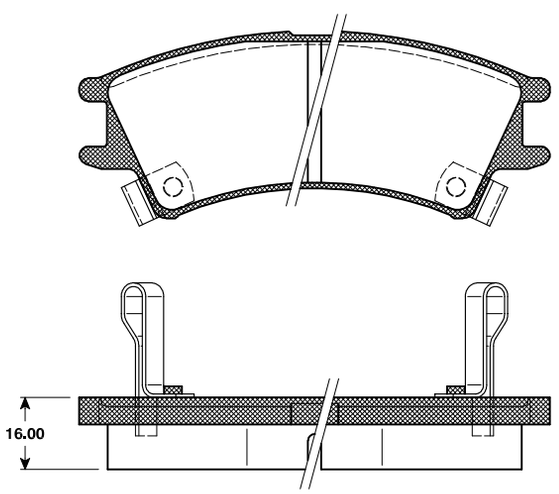

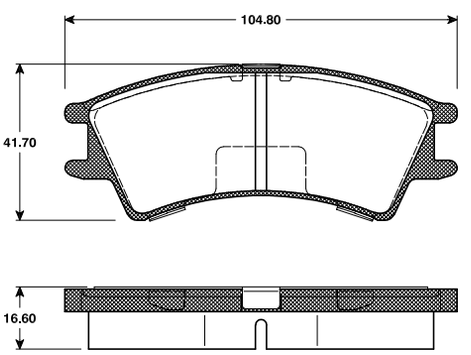

Die von uns gelieferten Produkte sind ausschließlich dem bestimmungsgemäßen Gebrauch zuzuführen. / The products delivered by us are to be put exclusively to the intended use.

WVA - No.

TH

16542	Hyundai	√		21774	14,8 mm

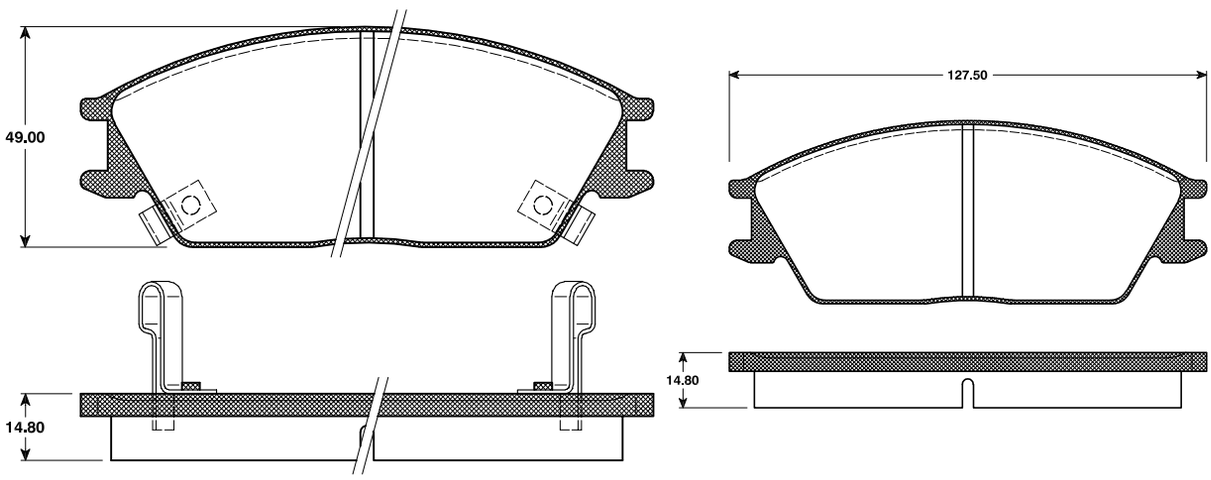

16543	Renault PKW	√		21889	18,0 mm

16544	Toyota	√		21976	18,2 mm

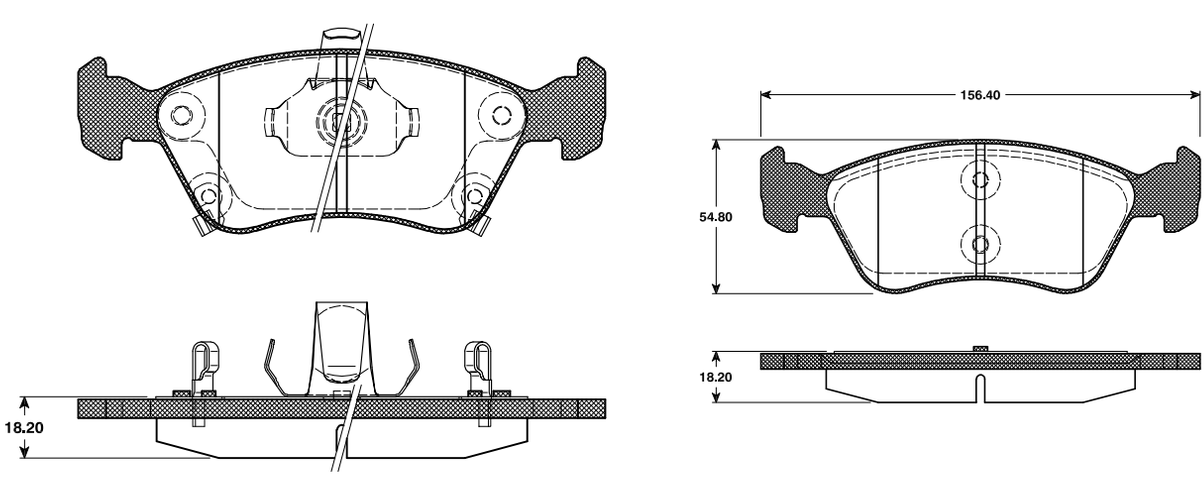

				WVA - No.	TH
16547	Peugeot	√		24134	19,5 mm

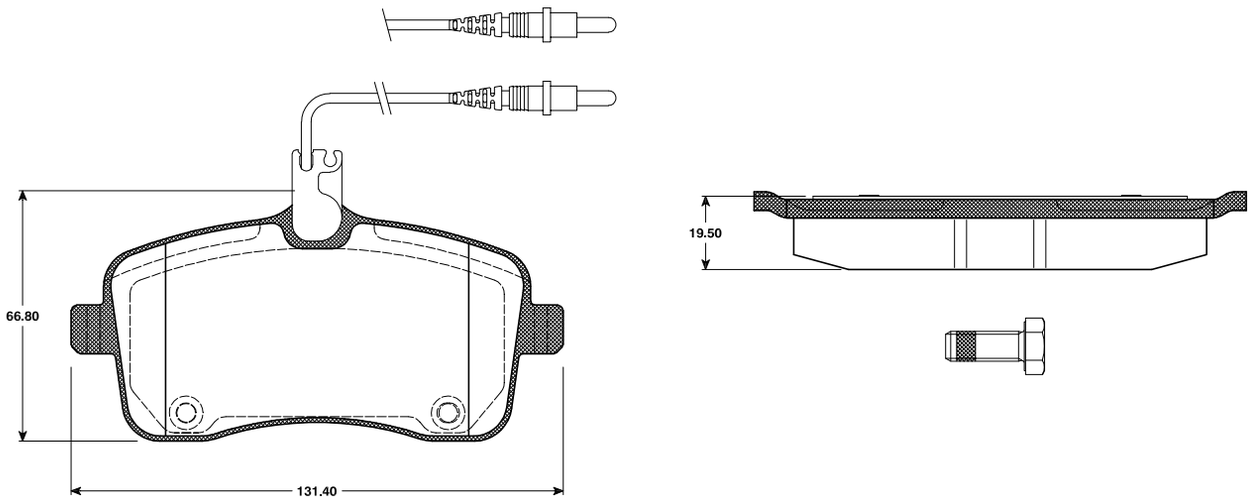

16548	Peugeot		√	24135	17,8 mm

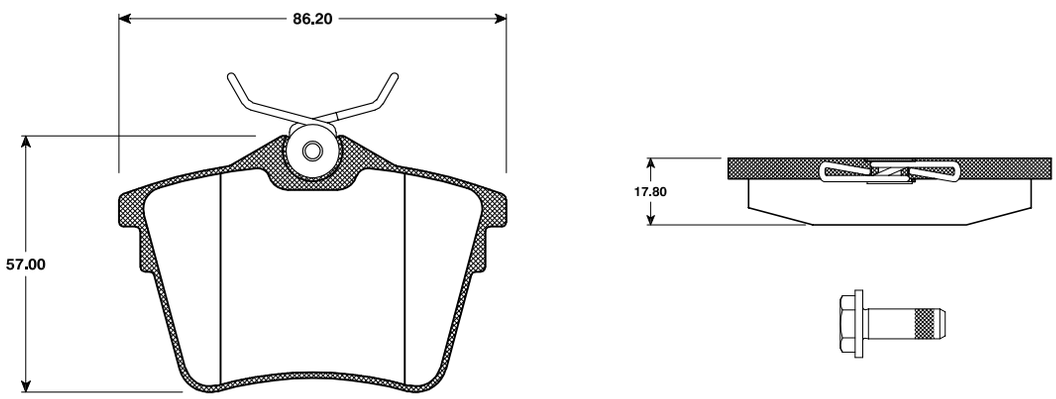

16549	BMW		√	21487	17,0 mm

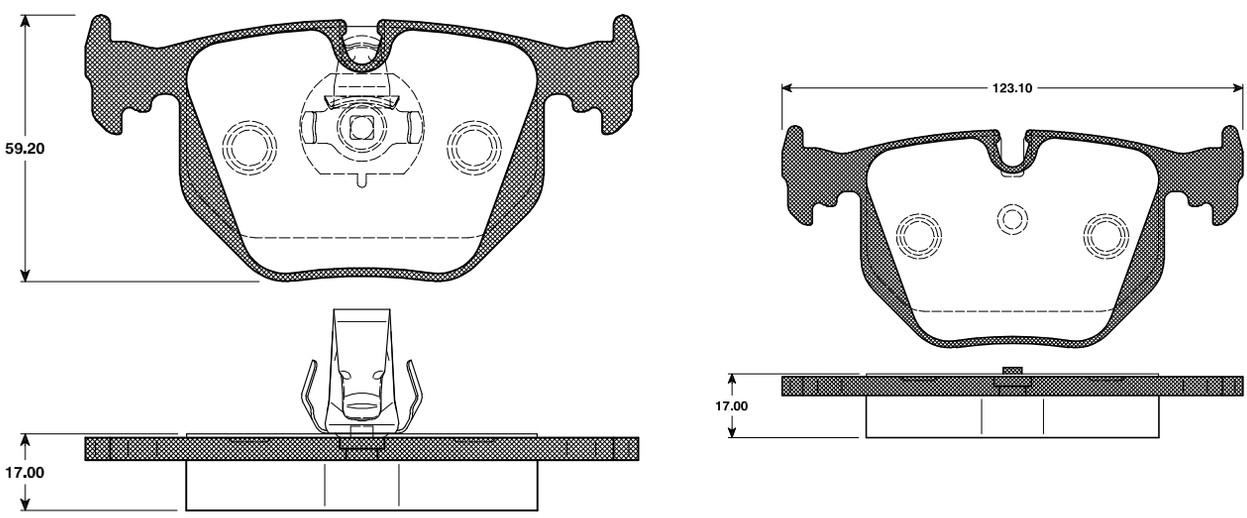

Die von uns gelieferten Produkte sind ausschließlich dem bestimmungsgemäßen Gebrauch zuzuführen. / The products delivered by us are to be put exclusively to the intended use.

WVA - No.

TH

16551	Honda	√		21652	18,0 mm

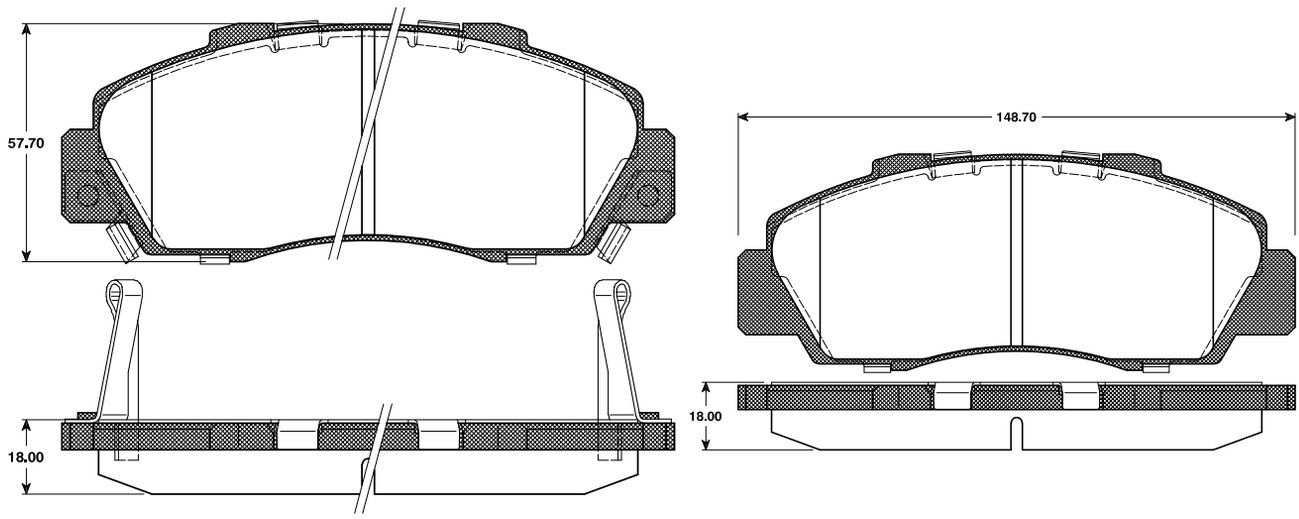

16552	Honda	√		23856	18,0 / 17,6 mm

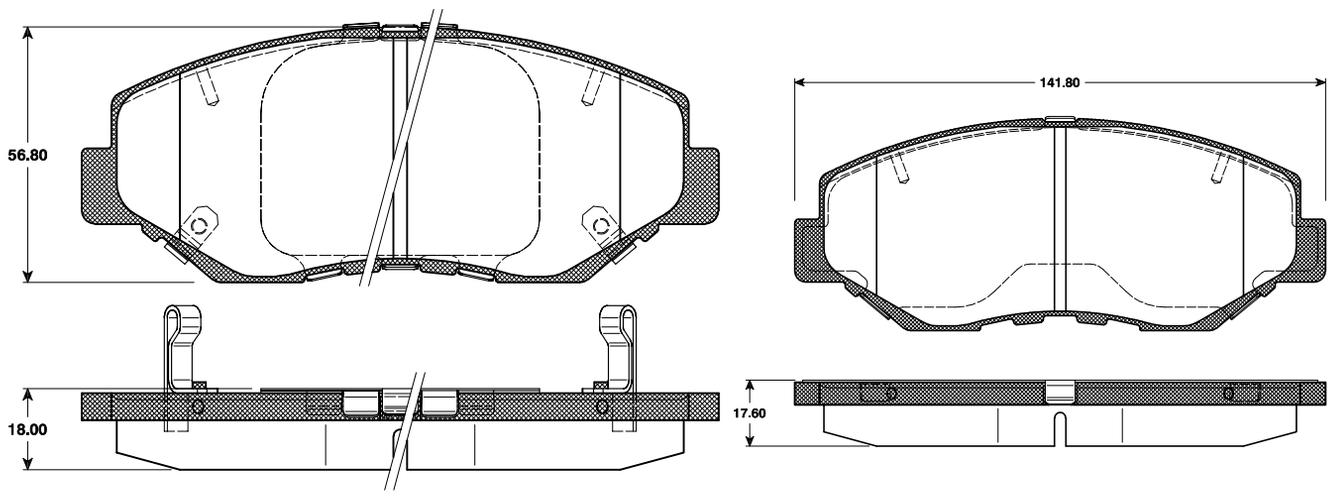

16553	Honda	√		23729	17,4 / 17,0 mm

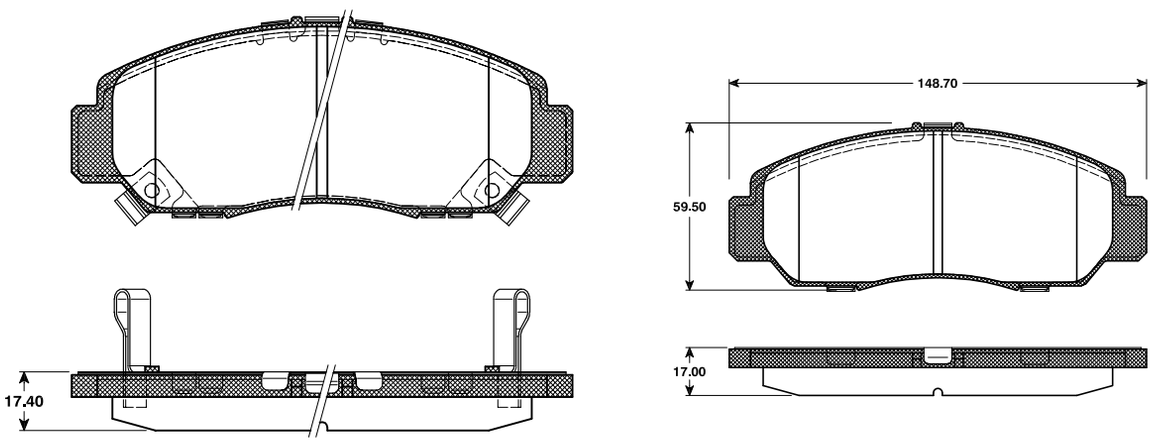

WVA - No.

TH

16554	Fiat	√		23709	19,0 mm

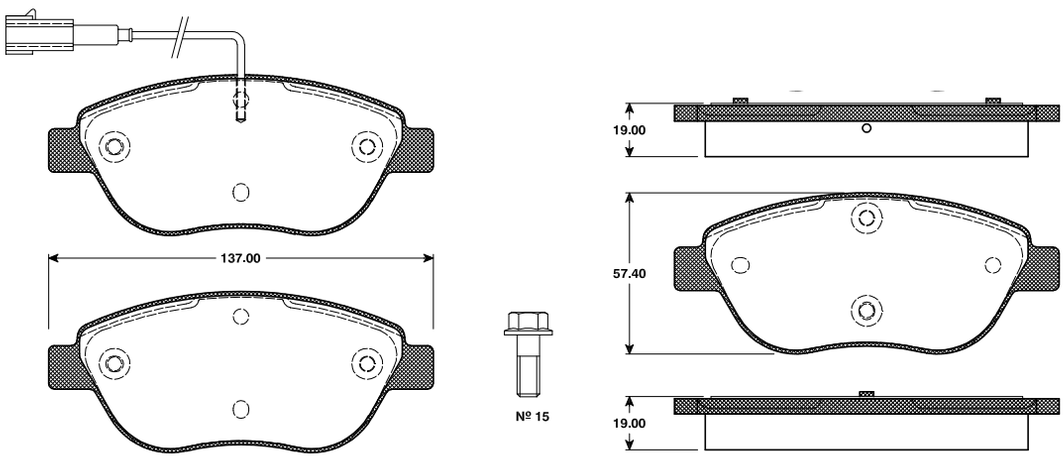

16555	Fiat	√		23706	17,8 mm

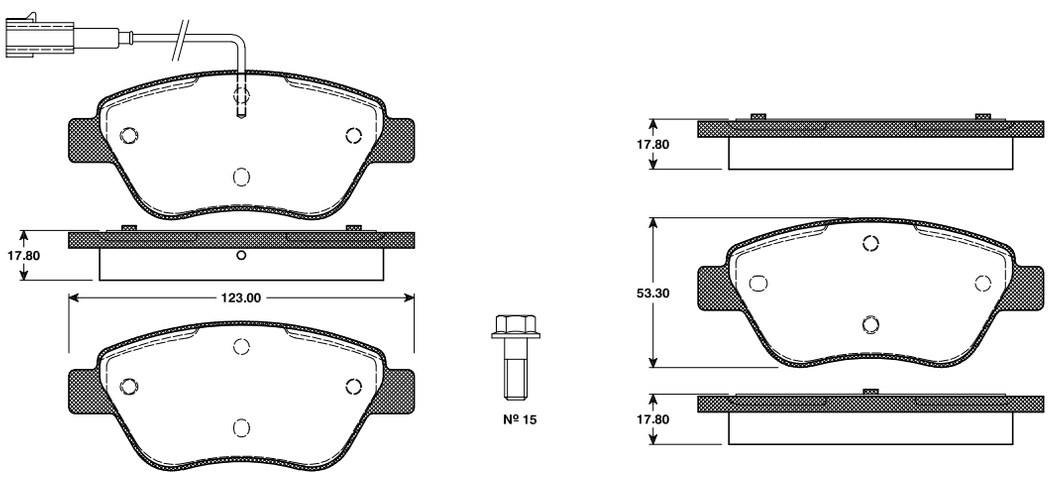

16556	Fiat		√	23714	16,3 mm

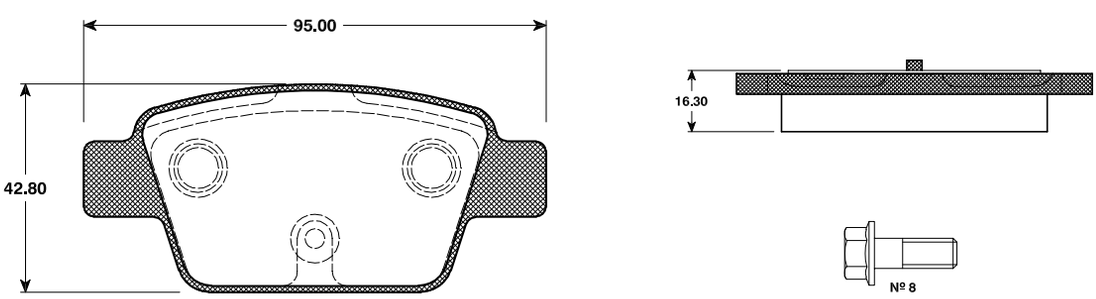

Die von uns gelieferten Produkte sind ausschließlich dem bestimmungsgemäßen Gebrauch zuzuführen. / The products delivered by us are to be put exclusively to the intended use.

				WVA - No.	TH
16557	KIA	√		23443	16,0 mm

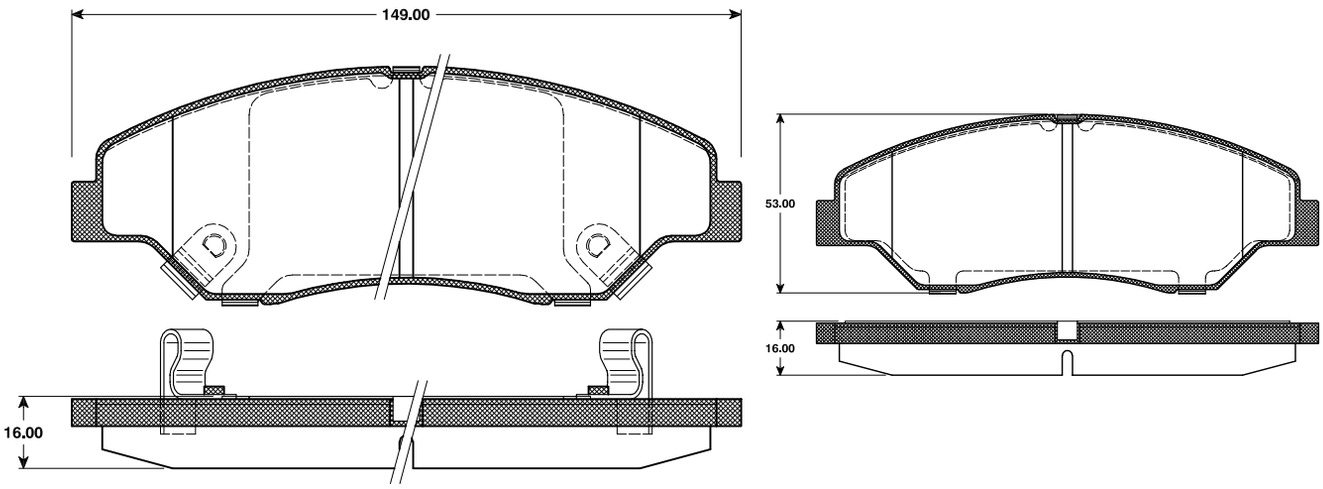

16558	KIA	√		21893	17,5 / 16,0 mm

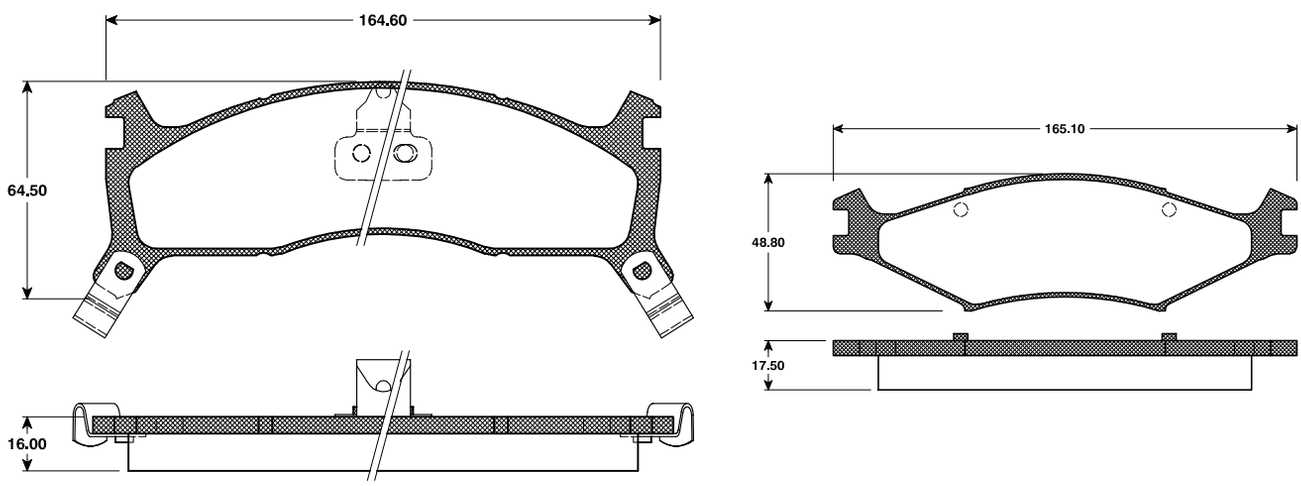

16559	BMW	√		23915	17,6 mm

WVA - No.

TH

16560	BMW		√	23623	17,2 mm

16570	Ford PKW	√		23441	17,8 mm

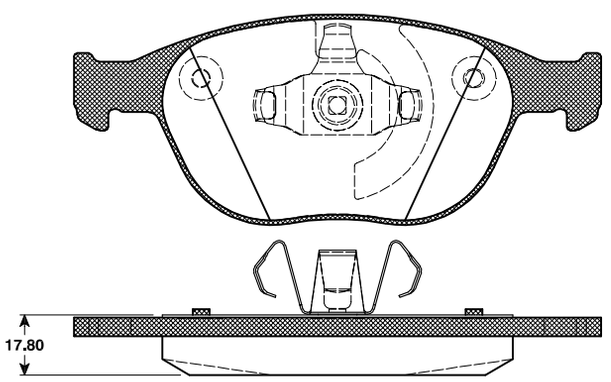

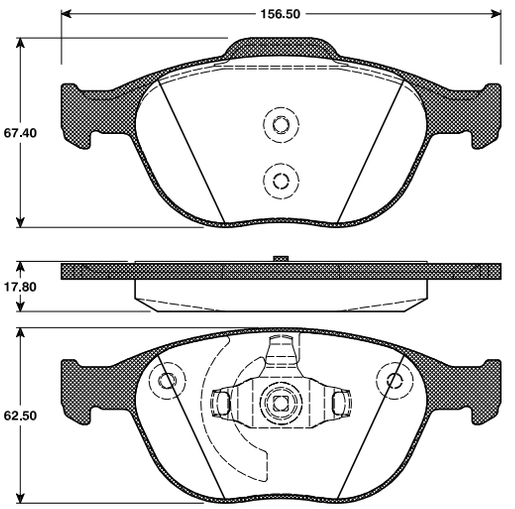

16571	Ford PKW		√	24260	16,3 mm

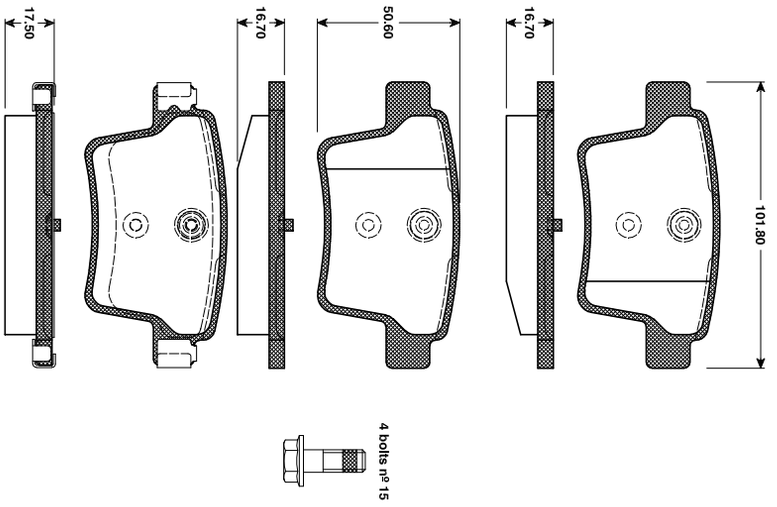

Die von uns gelieferten Produkte sind ausschließlich dem bestimmungsgemäßen Gebrauch zuzuführen. / The products delivered by us are to be put exclusively to the intended use.

16575	Peugeot	√		23205	18,0 mm

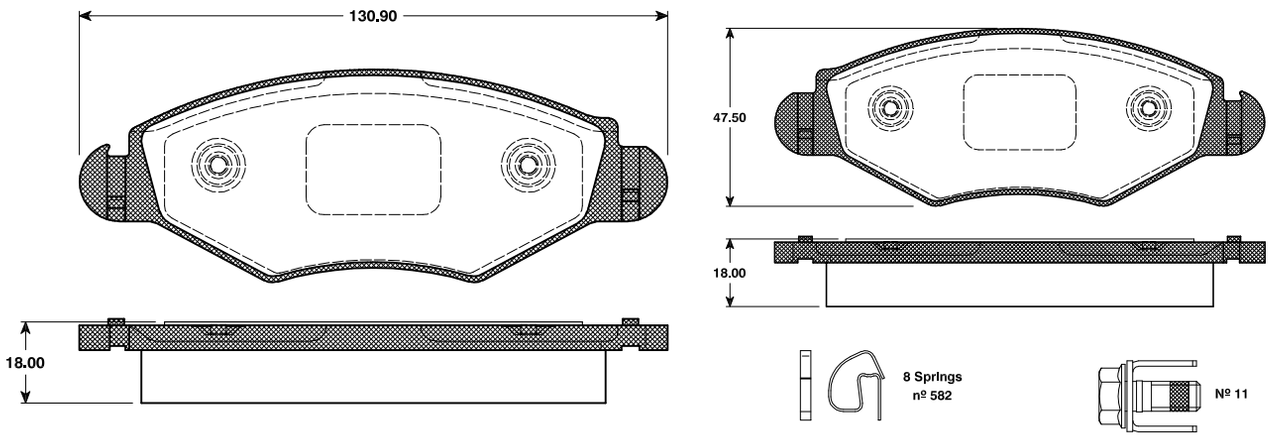

16576	Toyota	√		23958	16,8 mm

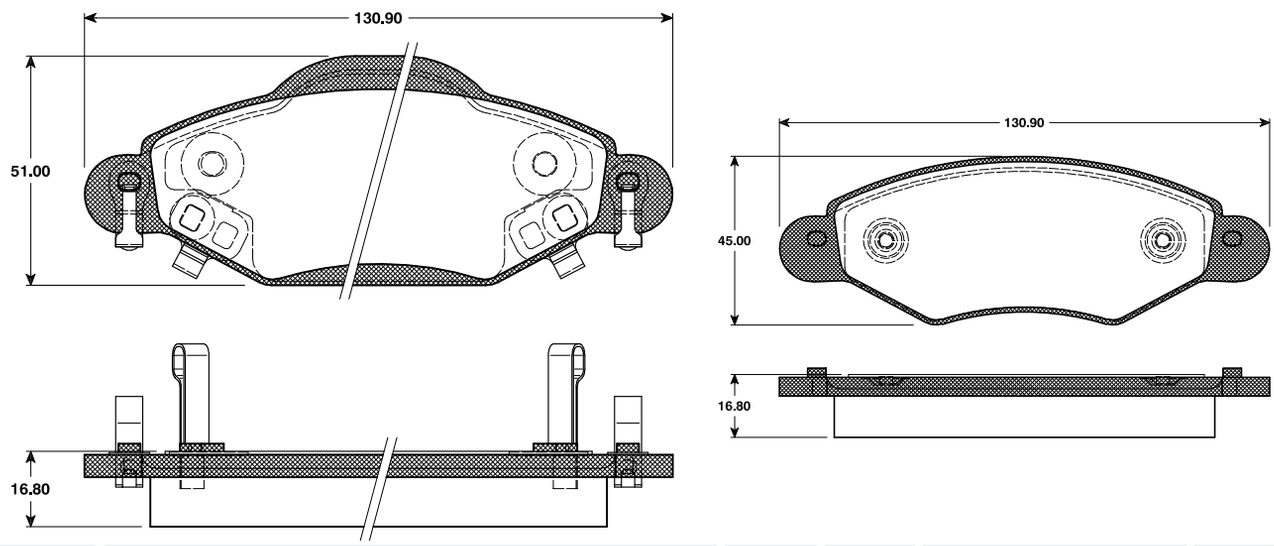

16577	Toyota		√	23816	15,8 mm

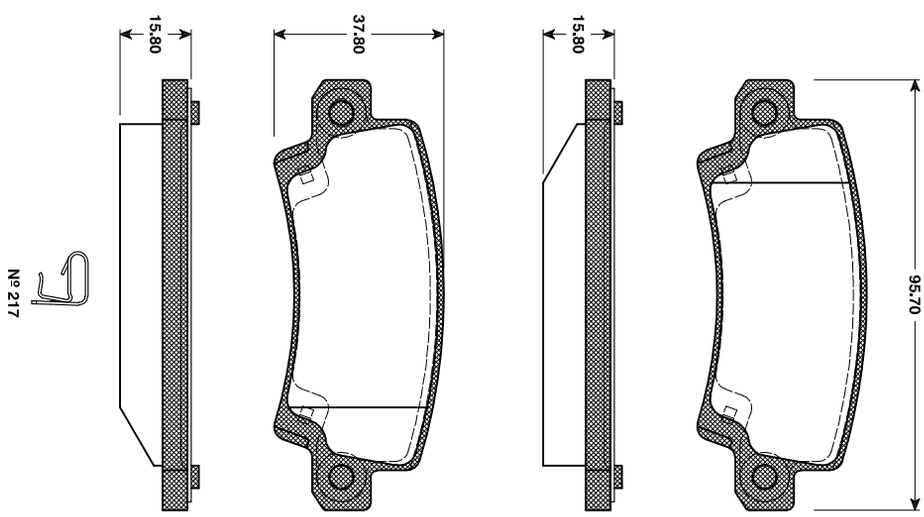

WVA - No.

16578	Toyota	√		23526	17,5 mm

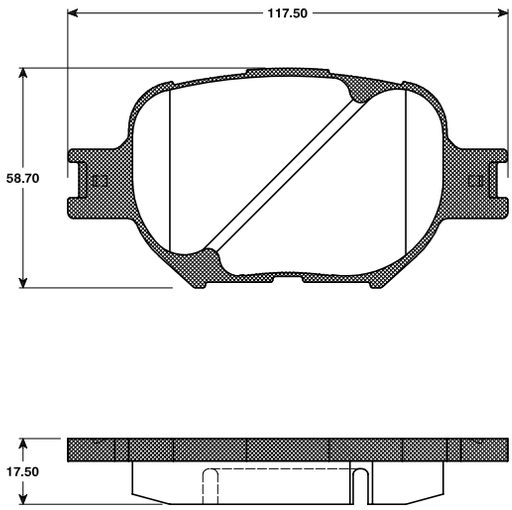

16579	Toyota	√		20566	15,0 mm

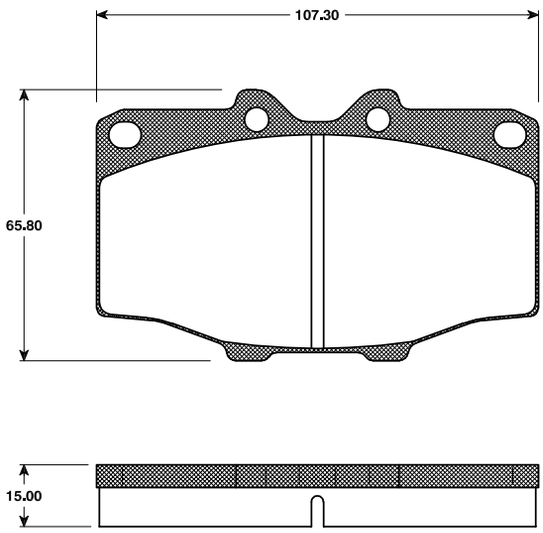

16580	Toyota		√	21833	15 mm

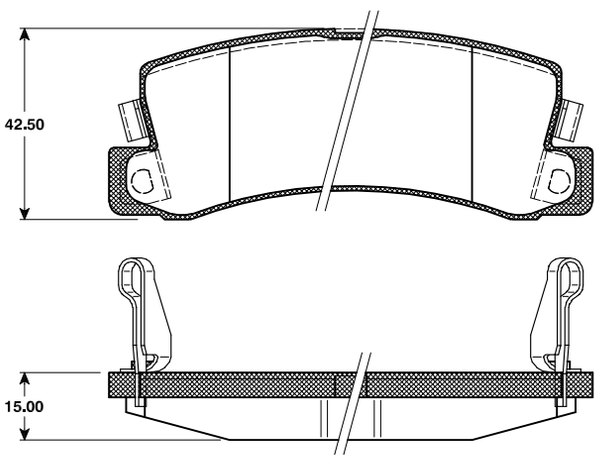

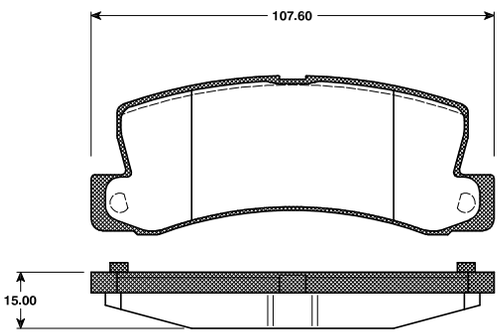

Die von uns gelieferten Produkte sind ausschließlich dem bestimmungsgemäßen Gebrauch zuzuführen. / The products delivered by us are to be put exclusively to the intended use.

				WVA - No.	TH
16581	**Toyota**	√		**20870**	**15 mm**

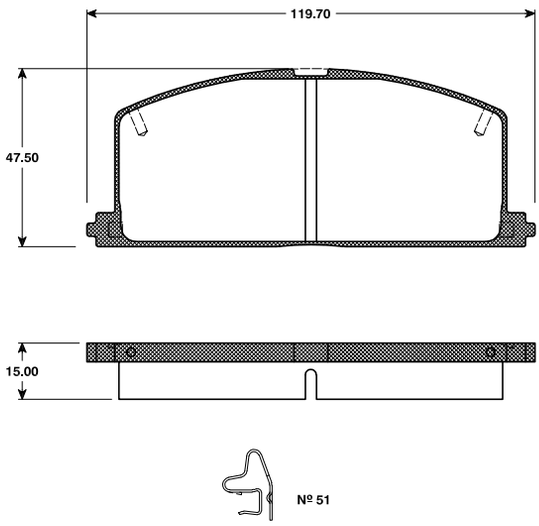

16582	**Mitsubishi**	√		**24066**	**15,5 mm**

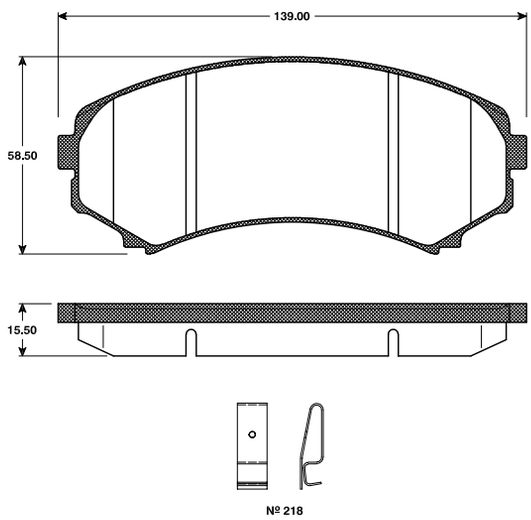

16583	**Mitsubishi**		√	**23583**	**15,5 mm**

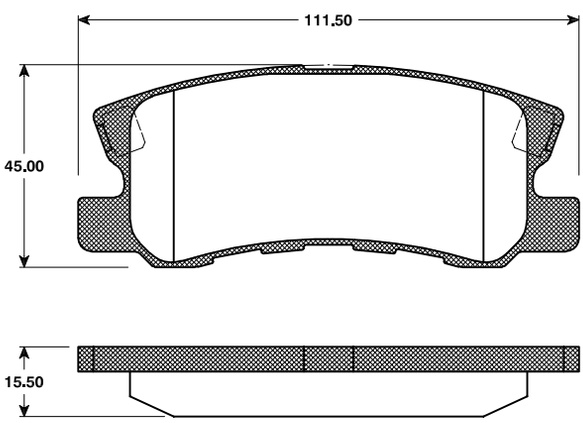

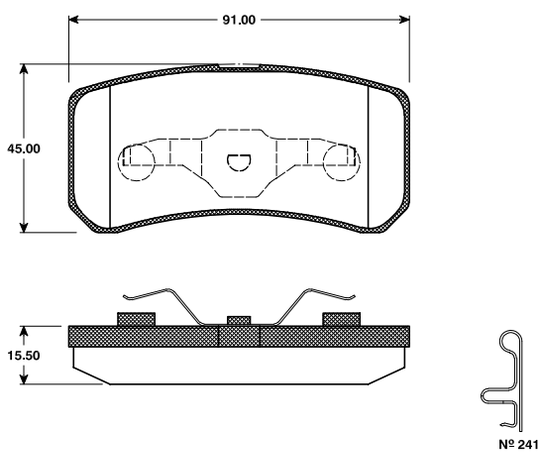

01714	BMW	√		Ø A 302	t = 28,0

01715	BMW	√		Ø A 286	t = 12,0

01716	BMW	√		Ø A 302	t = 12,0

01718	BMW	√		Ø A 286	t = 22,0

Die von uns gelieferten Produkte sind ausschließlich dem bestimmungsgemäßen Gebrauch zuzuführen. / The products delivered by us are to be put exclusively to the intended use.

01721	BMW		√	Ø A 300	t = 20,0

01723	BMW		√	Ø A 300	t = 10,0

01725	BMW		√	Ø A 280	t = 10,0

02121	Audi / Seat / Volkswagen	√		Ø A 239	t = 12,0

02122	Audi / Seat / Volkswagen	√	√	Ø A 239	t = 10,0

02494	Opel	√		Ø A 286	t = 24,0

02552	Opel		√	Ø A 285	t = 12,0

02553	Opel		√	Ø A 270	t = 10,0

Die von uns gelieferten Produkte sind ausschließlich dem bestimmungsgemäßen Gebrauch zuzuführen. / The products delivered by us are to be put exclusively to the intended use.

02583	Volkswagen	√		Ø A 258	t = 16,0

02584	Volkswagen	√		Ø A 278	t = 13,0

02586	Opel	√		Ø A 236	t = 10,0

02806	Daewoo / Opel	√		Ø A 236	t = 20,0

02908	Volkswagen		√	Ø A 245	t = 10,0

03166	Ford	√		Ø A 255	t = 14,5

03167	Ford	√		Ø A 240	t = 24,0

03169	Ford	√		Ø A 239,5	t = 10,0

Die von uns gelieferten Produkte sind ausschließlich dem bestimmungsgemäßen Gebrauch zuzuführen. / The products delivered by us are to be put exclusively to the intended use.

04059	BMW	√		Ø A 260	t = 22,0

04091	BMW		√	Ø A 258	t = 10,0

04092	BMW		√	Ø A 284	t = 10,0

04176	BMW		√	Ø A 300	t = 10,0

04438	BMW	√		Ø A 302	t = 22,0

04440	BMW	√		Ø A 284	t = 22,0

04525	Opel		√	Ø A 261	t = 10,0

04628	Mercedes Benz		√	Ø A 290	t = 10,0

Die von uns gelieferten Produkte sind ausschließlich dem bestimmungsgemäßen Gebrauch zuzuführen. / The products delivered by us are to be put exclusively to the intended use.

04929	Mercedes Benz		√	Ø A 278	t = 9,0

04630	Mercedes Benz	√		Ø A 300	t = 28,0

04631	Mercedes Benz	√		Ø A 288	t = 25,0

04844	Opel	√		Ø A 258	t = 24,0

04848	Opel	√		Ø A 296	t = 28,0

04850	Opel		√	Ø A 270	t = 10,0

04875	Mercedes Benz	√		Ø A 280	t = 16,0

05179	Daewoo / Opel	√		Ø A 256	t = 24,0

Die von uns gelieferten Produkte sind ausschließlich dem bestimmungsgemäßen Gebrauch zuzuführen. / The products delivered by us are to be put exclusively to the intended use.

05185	Opel	√		Ø A 256	t = 20,0

05230	Mercedes Benz	√		Ø A 284	t = 22,0

05644	Ford		√	Ø A 253	t = 20,0

05645	Ford	√		Ø A 260	t = 24,0

05646	Ford	√		Ø A 270	t = 24,0

05647	Ford	√		Ø A 254	t = 24,5

05648	Ford		√	Ø A 270	t = 10,0

05648	Ford		√	Ø A 270	t = 10,0

Die von uns gelieferten Produkte sind ausschließlich dem bestimmungsgemäßen Gebrauch zuzuführen. / The products delivered by us are to be put exclusively to the intended use.

05649	Ford / Mazda	√		Ø A 239,5	t = 20,0

05650	Ford	√		Ø A 239,5	t = 10,0

05652	Ford		√	Ø A 253	t = 10,0

05654	Ford		√	Ø A 253	t = 10,0

05655	Ford	√		Ø A 260	t = 24,0

05656	Ford	√		Ø A 260	t = 24,0

05667	Ford	√		Ø A 239,5	t = 12,7

06260	Opel		√	Ø A 260	t = 10,0

Die von uns gelieferten Produkte sind ausschließlich dem bestimmungsgemäßen Gebrauch zuzuführen. / The products delivered by us are to be put exclusively to the intended use.

06310	Seat / Volkswagen	√		Ø A 256	t = 13,0

06512	Seat / Volkswagen	√		Ø A 256	t = 20,0

06547	Volkswagen	√		Ø A 260	t = 16,0

06548	Seat / Volkswagen	√		Ø A 280	t = 22,0

06857	Mercedes Benz	√	Ø A 300	t = 28,0

07396	Mercedes Benz	√	Ø A 263	t = 24,0

07420	Mercedes Benz	√	Ø A 238,5	t = 16,0

07517	Mercedes Benz / Volkswagen	√	Ø A 276	t = 22,0

Die von uns gelieferten Produkte sind ausschließlich dem bestimmungsgemäßen Gebrauch zuzuführen. / The products delivered by us are to be put exclusively to the intended use.

07899	Citroen / Fiat / Peugeot	√		Ø A 290	t = 16,0

07922	Citroen / Fiat / Peugeot	√		Ø A 256	t = 16,0

07969	Ford	√		Ø A 270	t = 14,5

08072	Volkswagen	√		Ø A 280	t = 24,0

08128	**Mercedes Benz**	√		**Ø A 320**	**t = 30,0**

08129	**Mercedes Benz**	√		**Ø A 284**	**t = 22,0**

08130	**Mercedes Benz**		√	**Ø A 300**	**t = 22,0**

08131	**Mercedes Benz**		√	**Ø A 290**	**t = 12,0**

Die von uns gelieferten Produkte sind ausschließlich dem bestimmungsgemäßen Gebrauch zuzuführen. / The products delivered by us are to be put exclusively to the intended use.

08133	Mercedes benz	√		Ø A 284	t = 12,0

08138	Mercedes Benz		√	Ø A 258	t = 9,0

08347	Audi	√		Ø A 288	t = 15,0

08352	Audi / Volkswagen	√		Ø A 288	t = 25,0

08359	Audi	√		Ø A 280	t = 22,0

08458	Audi	√		Ø A 276	t = 25,0

08504	Opel	√		Ø A 236	t = 12,7

08505	Mercedes Benz	√		Ø A 278	t = 12,7

Die von uns gelieferten Produkte sind ausschließlich dem bestimmungsgemäßen Gebrauch zuzuführen. / The products delivered by us are to be put exclusively to the intended use.

08506	Mercedes Benz		√	Ø A 279	t = 10,0

08540	Mercedes Benz	√		Ø A 273	t = 12,7

08541	Mercedes Benz	√		Ø A 273	t = 12,7

08542	Mercedes Benz	√		Ø A 284	t = 12,0

08543	**Mercedes Benz**	√		**Ø A 262**	**t = 11,0**

08544	**Mercedes Benz**		√	**Ø A 258**	**t = 9,0**

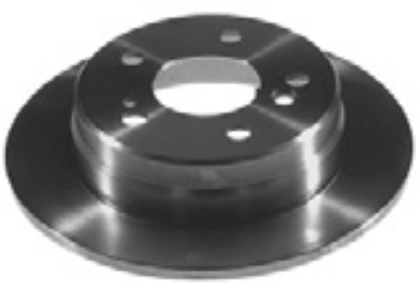

08545	**Mercedes Benz**	√		**Ø A 278**	**t = 22,0**

08546	**Mercedes Benz**	√		**Ø A 278**	**t = 22,0**

Die von uns gelieferten Produkte sind ausschließlich dem bestimmungsgemäßen Gebrauch zuzuführen. / The products delivered by us are to be put exclusively to the intended use.

08553	Audi	√		Ø A 280	t = 13,0

08554	Audi	√		Ø A 256	t = 22,0

08555	Audi	√		Ø A 239	t = 8,0

08556	Audi	√		Ø A 256	t = 13,0

08557	Audi / Seat / Volkswagen	√		Ø A 239	t = 20,0

08559	BMW	√		Ø A 260	t = 12,7

08560	Ford	√		Ø A 221	t = 10,0

08573	Audi	√		Ø A 280	t = 22,0

Die von uns gelieferten Produkte sind ausschließlich dem bestimmungsgemäßen Gebrauch zuzuführen. / The products delivered by us are to be put exclusively to the intended use.

08594	Audi	√		Ø A 280	t = 13,0

08618	Audi	√		Ø A 256	t = 20,0

09071	Renault	√		Ø A 238	t = 12,0

09072	Renault	√		Ø A 238	t = 20,0

09073	Renault	√		Ø A 259	t = 20,6

09074	Seat / Volkswagen		√	Ø A 226	t = 10,0

09075	Audi / Volkswagen	√		Ø A 245	t = 10,0

09076	Audi		√	Ø A 245	t = 10,0

Die von uns gelieferten Produkte sind ausschließlich dem bestimmungsgemäßen Gebrauch zuzuführen. / The products delivered by us are to be put exclusively to the intended use.

09077	Audi		√	Ø A 245	t = 10,0

09078	Audi		√	Ø A 245	t = 10,0

09079	Audi		√	Ø A 245	t = 10,0

09101	Mercedes Benz / Volkswagen		√	Ø A 272	t = 16,0

09102	Mercedes Benz / Volkswagen		√	Ø A 258	t = 12,0

09318	Renault	√		Ø A 238	t = 8,0

09462	Seat / Volkswagen	√		Ø A 239	t = 18,0

09464	Mercedes Benz	√		Ø A 262	t = 22,0

Die von uns gelieferten Produkte sind ausschließlich dem bestimmungsgemäßen Gebrauch zuzuführen. / The products delivered by us are to be put exclusively to the intended use.

10314	Citroen / Peugeot	√	√	Ø A 247	t = 10,0

10315	Citroen / Peugeot	√		Ø A 247	t = 20,5

10316	Citroen / Peugeot	√		Ø A 247	t = 20,4

10317	Citroen / Peugeot	√		Ø A 266	t = 10,0

10318	**Citroen / Peugeot**	√		**Ø A 238**	**t = 8,0**

10319	**Peugeot**		√	**Ø A 249**	**t = 10,0**

10320	**Peugeot**		√	**Ø A 247,5**	**t = 8,0**

10321	**Citroen / Peugeot**	√		**Ø A 266**	**t = 20,5**

Die von uns gelieferten Produkte sind ausschließlich dem bestimmungsgemäßen Gebrauch zuzuführen. / The products delivered by us are to be put exclusively to the intended use.

10425	Renault	√		Ø A 259	t = 20,0

10426	Renault	√		Ø A 238	t = 20,0

10427	Renault		√	Ø A 253,5	t = 12,0

10429	Renault		√	Ø A 238	t = 8,0

10518	**Ford / Mazda**	√		**Ø A 239,7**	**t = 12,0**

10563	**Citroen / Fiat / Peugeot**	√		**Ø A 280**	**t = 18,0**

10564	**Citroen / Fiat / Peugeot**	√		**Ø A 280**	**t = 24,0**

10565	**Citroen / Fiat / Peugeot**	√		**Ø A 300**	**t = 24,0**

Die von uns gelieferten Produkte sind ausschließlich dem bestimmungsgemäßen Gebrauch zuzuführen. / The products delivered by us are to be put exclusively to the intended use.

10616	Fiat / Lancia / Seat / Volkswagen	√	√	Ø A 227,5	t = 10,8

10617	Alfa-Romeo / Fiat / Lancia	√		Ø A 257,4	t = 20,0

10618	Alfa-Romeo / Fiat / Lancia	√		Ø A 257,5	t = 11,9

10619	Alfa-Romeo / Fiat / Lancia		√	Ø A 240,5	t = 10,9

10624	Mazda	√		Ø A 235	t = 18,0

10625	Mazda	√		Ø A 264	t = 24,0

10626	Mazda	√		Ø A 235	t = 12,0

10627	Nissan	√		Ø A 240	t = 18,0

Die von uns gelieferten Produkte sind ausschließlich dem bestimmungsgemäßen Gebrauch zuzuführen. / The products delivered by us are to be put exclusively to the intended use.

10628	Nissan	√		Ø A 257	t = 22,0

10629	Nissan	√		Ø A 257	t = 26,0

10630	Nissan	√		Ø A 234	t = 12,0

10639	Mercedes Benz / Volkswagen		√	Ø A 285	t = 22,0

10641	**Mercedes Benz**		√	**Ø A 280**	**t = 10,0**

10642	**Mercedes Benz**	√		**Ø A 276**	**t = 22,0**

10678	**Peugeot**	√		**Ø A 260**	**t = 24,0**

10679	**Citroen / Peugeot**	√		**Ø A 283**	**t = 26,0**

Die von uns gelieferten Produkte sind ausschließlich dem bestimmungsgemäßen Gebrauch zuzuführen. / The products delivered by us are to be put exclusively to the intended use.

10680	Mercedes Benz	√		Ø A 286	t = 22,0

10681	Mercedes Benz	√		Ø A 303	t = 16,0

10682	Mercedes Benz	√		Ø A 295	t = 22,0

10683	Mercedes Benz	√		Ø A 294	t = 25,0

10684	Mercedes Benz	√		Ø A 310	t = 28,0

10685	Mercedes Benz		√	Ø A 278	t = 9,0

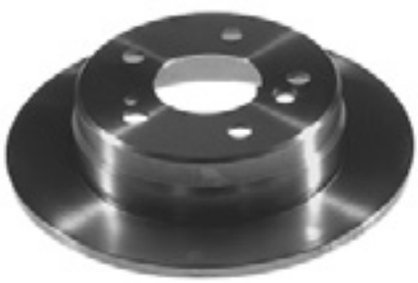

10686	Mercedes Benz	√		Ø A 300	t = 28,0

10690	Ford	√		Ø A 247,7	t = 12,7

Die von uns gelieferten Produkte sind ausschließlich dem bestimmungsgemäßen Gebrauch zuzuführen. / The products delivered by us are to be put exclusively to the intended use.

10693	Ford	√		Ø A 262	t = 24,0

10694	Ford	√		Ø A 239,7	t = 20,0

10697	Ford	√		Ø A 283	t = 24,0

10698	Ford	√		Ø A 283	t = 24,0

10699	Ford	√		Ø A 278	t = 24,0

10704	Ford	√		Ø A 260	t = 24,0

10706	Ford	√		Ø A 278	t = 24,0

10726	Mazda	√		Ø A 258	t = 24,0

Die von uns gelieferten Produkte sind ausschließlich dem bestimmungsgemäßen Gebrauch zuzuführen. / The products delivered by us are to be put exclusively to the intended use.

10728	Ford		√	Ø A 259	t = 10,0

10739	Ford	√		Ø A 239,5	t = 20,0

10744	Opel	√		Ø A 258	t = 12,6

10745	Opel / Saab	√		Ø A 284	t = 24,0

10746	Opel	√		Ø A 280	t = 26,0

10747	Opel	√		Ø A 280	t = 26,0

10748	Opel / Saab	√		Ø A 288	t = 25,0

10749	Opel		√	Ø A 270	t = 10,0

Die von uns gelieferten Produkte sind ausschließlich dem bestimmungsgemäßen Gebrauch zuzuführen. / The products delivered by us are to be put exclusively to the intended use.

10750	Opel	√		Ø A 257	t = 22,0

10751	BMW	√		Ø A 324	t = 30,0

10752	BMW	√		Ø A 316	t = 28,0

10753	BMW	√		Ø A 296	t = 22,0

10754	BMW		√	Ø A 300	t = 12,0

10755	BMW		√	Ø A 324	t = 12,0

10763	Rover	√		Ø A 298	t = 24,0

10764	Rover		√	Ø A 291	t = 12,7

Die von uns gelieferten Produkte sind ausschließlich dem bestimmungsgemäßen Gebrauch zuzuführen. / The products delivered by us are to be put exclusively to the intended use.

10773	Honda / Rover		√	Ø A 260	t = 10,0

10785	Saab	√		Ø A 280	t = 23,5

10787	Saab	√		Ø A 280	t = 12,7

10788	Saab		√	Ø A 269,5	t = 10,4

10789	Saab		√	Ø A 258	t = 9,0

10867	Subaru	√		Ø A 231	t = 17,0

10869	Suzuki	√		Ø A 290	t = 10,0

10892	Mitsubishi	√		Ø A 256	t = 24,0

Die von uns gelieferten Produkte sind ausschließlich dem bestimmungsgemäßen Gebrauch zuzuführen. / The products delivered by us are to be put exclusively to the intended use.

10911	Honda / Rover	√		Ø A 262	t = 21,0

10913	Audi	√		Ø A 256	t = 22,0

10914	Audi	√		Ø A 276	t = 25,0

10915	Audi	√		Ø A 256	t = 13,0

11105	Citroen / Peugeot	√		Ø A 247	t = 13,0

11204	Audi	√		Ø A 276	t = 25,0

11205	Volkswagen	√		Ø A 262	t = 21,0

11206	Seat / Volkswagen	√		Ø A 280	t = 22,0

Die von uns gelieferten Produkte sind ausschließlich dem bestimmungsgemäßen Gebrauch zuzuführen. / The products delivered by us are to be put exclusively to the intended use.

11393	Volkswagen	√		Ø A 281	t = 20,0

11394	Seat / Volkswagen		√	Ø A 226	t = 10,0

11395	Audi		√	Ø A 245	t = 10,0

11396	Audi		√	Ø A 245	t = 10,0

11397	Audi		√	Ø A 269	t = 20,0

11398	Audi		√	Ø A 245	t = 10,0

11446	Volvo		√	Ø A 265	t = 10,0

11447	Volvo	√		Ø A 262	t = 22,0

Die von uns gelieferten Produkte sind ausschließlich dem bestimmungsgemäßen Gebrauch zuzuführen. / The products delivered by us are to be put exclusively to the intended use.

11448	Volvo		√	Ø A 287	t = 22,0

11449	Volvo		√	Ø A 281	t = 9,6

11450	Volvo	√		Ø A 263	t = 22,0

11452	Volvo		√	Ø A 295	t = 9,6

11453	Volvo	√		Ø A 280	t = 26,0

11454	Volvo	√		Ø A 280	t = 26,0

11455	Volvo		√	Ø A 295	t = 9,6

11460	Volvo	√		Ø A 260	t = 12,0

Die von uns gelieferten Produkte sind ausschließlich dem bestimmungsgemäßen Gebrauch zuzuführen. / The products delivered by us are to be put exclusively to the intended use.

11893	Toyota	√		Ø A 255	t = 22,0

12036	Citroen / Fiat / Peugeot	√		Ø A 257,4	t = 20,0

12037	Citroen / Fiat / Lancia / Peugeot	√		Ø A 281	t = 26,0

12038	Citroen / Fiat / Lancia / Peugeot		√	Ø A 295	t = 10,0

12097	Renault	√		Ø A 280	t = 24,0

12120	Renault		√	Ø A 264	t = 11,0

12133	Alfa Romeo / Fiat / Lancia	√		Ø A 284	t = 22,0

12135	Nissan	√		Ø A 257	t = 26,0 23,4

Die von uns gelieferten Produkte sind ausschließlich dem bestimmungsgemäßen Gebrauch zuzuführen. / The products delivered by us are to be put exclusively to the intended use.

12136	Nissan	√		Ø A 260	t = 26,0

12137	Nissan	√		Ø A 232	t = 18,0

12139	Toyota	√		Ø A 255	t = 28,0

12323	BMW	√		Ø A 300	t = 22,0

12324	BMW		√	Ø A 276	t = 19,0

12325	BMW		√	Ø A 298	t = 10,0

12578	Ford	√		Ø A 258	t = 22,0

14040	Volkswagen	√		Ø A 280	t = 24,0

Die von uns gelieferten Produkte sind ausschließlich dem bestimmungsgemäßen Gebrauch zuzuführen. / The products delivered by us are to be put exclusively to the intended use.

14075	Alfa-Romeo	√		Ø A 284	t = 22,0

14077	Alfa-Romeo	√		Ø A 281	t = 26,0

14079	Alfra Romeo		√	Ø A 251	t = 10,0

14104	Volkswagen	√		Ø A 282	t = 18,0

14160	Ford / Volkswagen	√		Ø A 288	t = 25,0

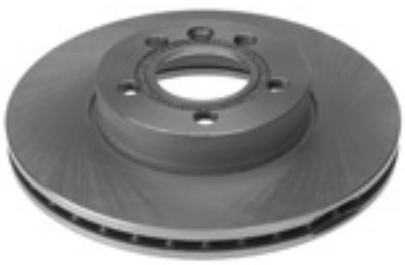

14162	Ford / Seat / Volkswagen		√	Ø A 286	t = 10,0

14165	Alfa-Romeo	√		Ø A 310	t = 28,0

14166	Alfa-Romeo		√	Ø A 276	t = 10,0

Die von uns gelieferten Produkte sind ausschließlich dem bestimmungsgemäßen Gebrauch zuzuführen. / The products delivered by us are to be put exclusively to the intended use.

14404	Audi / Seat / Skoda / Volkswagen	√		Ø A 256	t = 22,0

14844	Volvo	√		Ø A 280	t = 24,0

14924	Volvo	√		Ø A 255	t = 24,0

14925	Volvo		√	Ø A 260	t = 10,0

15089	Volvo	√		Ø A 280	t = 26,0

15294	Toyota	√		Ø A 255	t = 22,0

15295	Toyota	√		Ø A 254,7	t = 25,0

15296	Mazda	√		Ø A 238	t = 18,0

Die von uns gelieferten Produkte sind ausschließlich dem bestimmungsgemäßen Gebrauch zuzuführen. / The products delivered by us are to be put exclusively to the intended use.

15297	Mazda	√		Ø A 235	t = 22,0

15299	Nissan	√		Ø A 242	t = 20,0

15893	Nissan		√	Ø A 234	t = 7,0

15895	Nissan		√	Ø A 258	t = 10,0

17162	BMW		√	Ø A 298	t = 20,0

17209	Opel	√		Ø A 256	t = 11,0

17210	Opel	√		Ø A 256	t = 24,0

17211	Opel	√		Ø A 280	t = 24,0

Die von uns gelieferten Produkte sind ausschließlich dem bestimmungsgemäßen Gebrauch zuzuführen. / The products delivered by us are to be put exclusively to the intended use.

17212	Opel		√	Ø A 240	t = 10,0

17213	Opel		√	Ø A 264	t = 10,0

17356	Honda	√		Ø A 240	t = 21,0

17509	Daewoo	√		Ø A 236	t = 12,5

17733	Mercedes Benz	√		Ø A 260	t = 12,0

17820	Citroen / Peugeot		√	Ø A 247	t = 8,0

17822	Citroen / Peugeot	√		Ø A 266	t = 13,0

17826	Volkswagen	√		Ø A 282	t = 18,0

Die von uns gelieferten Produkte sind ausschließlich dem bestimmungsgemäßen Gebrauch zuzuführen. / The products delivered by us are to be put exclusively to the intended use.

17829	Mercedes Benz		√	Ø A 290	t = 12,0

17925	BMW		√	Ø A 294	t = 19,0

17936	Audi / Seat / Skoda / Volkswagen	√		Ø A 280	t = 22,0

17939	Fiat		√	Ø A 240,5	t = 11,0

17945	Rover	√		Ø A 261,5	t = 13,0

17963	Rover	√		Ø A 284	t = 22,0

17971	Rover	√		Ø A 262	t = 14,0

18044	Volvo	√		Ø A 286	t = 26,0

Die von uns gelieferten Produkte sind ausschließlich dem bestimmungsgemäßen Gebrauch zuzuführen. / The products delivered by us are to be put exclusively to the intended use.

18050	**Volvo**	√		**Ø A 305**	**t = 28,0**

18051	Volvo		√	Ø A 288	t = 12,0

18392	Volkswagen	√		Ø A 282,5	t = 25,0

18398	Audi / Volkswagen		√	Ø A 280	t = 22,0

18488	Audi / Seat / Skoda / Volkswagen		√	Ø A 232	**t = 9,0**

18490	Volkswagen		√	Ø A 280	t = 12,0

18546	Alfa Romeo / Fiat / Lancia	√		Ø A 284	t = 22,0

18553	BMW	√		Ø A 334	t = 32,0

Die von uns gelieferten Produkte sind ausschließlich dem bestimmungsgemäßen Gebrauch zuzuführen. / The products delivered by us are to be put exclusively to the intended use.

18557	**BMW**	√		**Ø A 324**	**t = 30,0**

18558	BMW	√		Ø A 325	t = 25,0

18626	Ford	√		Ø A 300	t = 24,0

18630	BMW		√	Ø A 272	t = 10,0

18656	Audi	√		Ø A 314	**t = 30,0**

18697	Nissan	√		Ø A 214	t = 12,0

18700	Nissan	√		Ø A 240	t = 12,0

18841	Volkswagen	√		Ø A 239	t = 10,0

Die von uns gelieferten Produkte sind ausschließlich dem bestimmungsgemäßen Gebrauch zuzuführen. / The products delivered by us are to be put exclusively to the intended use.

18883	Peugeot		√	Ø A 290	**t = 10,0**

18883	Peugeot		√	Ø A 290	t = 10,0

18886	Mercedes		√	Ø A 280	t = 14,0

18887	Mercedes	√		Ø A	t =

18888	Opel	√		Ø A 247	**t = 12,0**

18895	Ford / Nissan	√		Ø A 277	t = 26,0

18906	Volkswagen	√		Ø A 236	t = 13,0

18918	Peugeot	√		Ø A 276	t = 22,0

Die von uns gelieferten Produkte sind ausschließlich dem bestimmungsgemäßen Gebrauch zuzuführen. / The products delivered by us are to be put exclusively to the intended use.

18919	Alfa-Romeo		√	Ø A 240,5	**t = 11,0**

19096	Audi / Seat / Volkswagen	√		Ø A 312	t = 25,0

19245	Nissan		√	Ø A 234	t = 12,0

19370	Audi / Skoda / Volkswagen		√	Ø A 288	t = 25,0

19508	Opel	√		Ø A 240	**t = 20,0**

19509	Opel	√		Ø A 260	t = 24,0

19510	Opel	√		Ø A 240	t = 11,0

19514	Ford	√		Ø A 275	t = 25,0

Die von uns gelieferten Produkte sind ausschließlich dem bestimmungsgemäßen Gebrauch zuzuführen. / The products delivered by us are to be put exclusively to the intended use.

19515	Ford	√		Ø A 294	**t = 25,0**

19827	Ford		√	Ø A 280	t = 12,0

19923	Renault	√		Ø A 280	t = 24,0

19925	Renault	√		Ø A 262	t = 22,0

21086	Mercedes	√		Ø A 330	**t = 32,0**

21120	Citroen / Peugeot	√		Ø A 266	t = 22,0

21121	Citroen / Peugeot	√		Ø A 283	t = 26,0

21122	Peugeot		√	Ø A 290	t = 10,0

Die von uns gelieferten Produkte sind ausschließlich dem bestimmungsgemäßen Gebrauch zuzuführen. / The products delivered by us are to be put exclusively to the intended use.

21123	**Peugeot**		√	**Ø A 290**	**t = 10,0**

21177	BMW	√		Ø A 332	t = 30,0

21178	BMW		√	Ø A 324	t = 12,0

21299	Renault		√	Ø A 274	t = 10,9

21576	Volkswagen	√		Ø A 256	**t = 25,0**

21578	Seat / Skoda / Volkswagen	√		Ø A 288	t = 25,0

21580	Audi / Volkswagen	√		Ø A 239	t = 15,0

21921	Mercedes	√		Ø A 303	t = 26,0

Die von uns gelieferten Produkte sind ausschließlich dem bestimmungsgemäßen Gebrauch zuzuführen. / The products delivered by us are to be put exclusively to the intended use.

21923	**Mercedes**		√	**Ø A 285**	**t = 15,0**

21941	Seat / Volkswagen	√		Ø A 313	t = 26,0

21950	Mercedes	√		Ø A 345,5	t = 31,9

21966	Citroen / Peugeot		√	Ø A 247	t = 9,0

22052	Audi		√	Ø A 255	t = 12,0

22156	Mercedes	√		Ø A 295	t = 28,0

22158	Mercedes	√		Ø A 295,2	t = 28,0

22160	Mercedes		√	Ø A 300	t = 10,0

Die von uns gelieferten Produkte sind ausschließlich dem bestimmungsgemäßen Gebrauch zuzuführen. / The products delivered by us are to be put exclusively to the intended use.

22162	**Mercedes**		√	**Ø A 300**	**t = 22,0**

22205	Mercedes		√	Ø A 300	t = 11,0

22240	Opel / Renault	√		Ø A 305	t = 28,0

22345	Smart	√		Ø A 280	t = 9

22403	Citroen / Fiat / Lancia / Peugeot	√		Ø A 285	t = 28,0

22475	Volvo	√		Ø A 256	t = 22,0

22683	Mercedes	√		Ø A 312	t = 28,0

22698	Nissan / Opel / Renault	√		Ø A 305	t = 28,0

Die von uns gelieferten Produkte sind ausschließlich dem bestimmungsgemäßen Gebrauch zuzuführen. / The products delivered by us are to be put exclusively to the intended use.

22712	**Volvo**	√		**Ø A 302**	**t = 26,0**

22834	Mitsubishi / Smart		√	Ø A 250	t = 10,0

22835	Mitsubishi / Smart	√		Ø A 250	t = 25,0

22853	Opel / Renault	√		Ø A 280	t = 24,0

22857	Mercedes	√		Ø A 276	t = 22,0

22858	Mercedes		√	Ø A 271	t = 16,0

22860	Mercedes		√	Ø A 258	t = 12,0

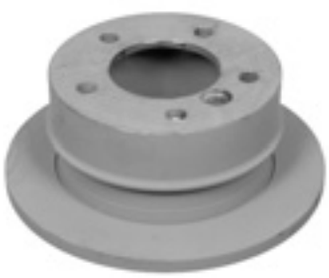

22874	Volkswagen	√		Ø A 239	t = 18,0

Die von uns gelieferten Produkte sind ausschließlich dem bestimmungsgemäßen Gebrauch zuzuführen. / The products delivered by us are to be put exclusively to the intended use.

22876	Seat/Volkswagen		√	Ø A 332	**t = 9,0**

22878	Audi/Volkswagen		√	Ø A 280	t = 22,0

22880	Audi	√		Ø A 256	t = 22,0

22902	Audi / Seat / Skoda / Volkswagen	√		Ø A 288	t = 25,0

22904	Audi / Seat / Skoda / Volkswagen	√		Ø A 280	t = 22,0

22906	Audi		√	Ø A 255	t = 10,0

22908	Audi		√	Ø A 255	t = 10,0

22921	Peugeot	√		Ø A 280	t = 26,0

Die von uns gelieferten Produkte sind ausschließlich dem bestimmungsgemäßen Gebrauch zuzuführen. / The products delivered by us are to be put exclusively to the intended use.

22923	Citroen	√		Ø A 288	**t = 28,0**

22927	Lancia	√		Ø A 257	t = 22,0

22931	Mercedes Benz		√	Ø A 258	t = 8,0

22950	Audi	√		Ø A 321	t = 30,0

22964	VW / Audi	√		Ø A 323	**t = 30,0**

22994	Mercedes Benz	√		Ø A 260	t = 22,0

22995	Mercedes	√		Ø A 276	t = 22,0

22996	Mercedes	√		Ø A 276	t = 22,0

Die von uns gelieferten Produkte sind ausschließlich dem bestimmungsgemäßen Gebrauch zuzuführen. / The products delivered by us are to be put exclusively to the intended use.

23115	**Mini**	√		**Ø A 276**	**t = 22,0**

23117	Mini		√	Ø A 259	t = 10,0

23177	Mercedes	√		Ø A 300	t = 22,0

23210	Mercedes		√	Ø A 300	t = 22,0

23212	Mercedes		√	Ø A 278	**t = 9,0**

23240	Volkswagen		√	Ø A 255	t = 10,0

23306	Audi		√	Ø A 269	t = 22,0

23332	Renault	√		Ø A 280	t = 24,0

Die von uns gelieferten Produkte sind ausschließlich dem bestimmungsgemäßen Gebrauch zuzuführen. / The products delivered by us are to be put exclusively to the intended use.

23333	Renault	√		Ø A 300	t = 26,0

23439	Mazda	√		Ø A 235	t = 22,0

23441	Mazda	√		Ø A 257	t = 24,0

23443	Mazda		√	Ø A 261	t = 10,0

23535	BMW	√		Ø A 284	t = 22,0

23536	BMW	√		Ø A 292	t = 22,0

23539	Chevrolet / Daewoo	√		Ø A 256	t = 24,0

23540	Chevrolet / Daewoo		√	Ø A 258	t = 10,0 8,5

Die von uns gelieferten Produkte sind ausschließlich dem bestimmungsgemäßen Gebrauch zuzuführen. / The products delivered by us are to be put exclusively to the intended use.

23541	Chevrolet / Daewoo	√		Ø A 255	t = 24,0

23542	Chevrolet / Daewoo		√	Ø A 258	t = 10,0

23544	Opel / Saab		√	Ø A 286	t = 10,0

23545	Opel / Saab		√	Ø A 292	t = 20,0

23549	Opel / Saab	√		Ø A 285	t = 25,0

23550	Opel / Saab	√		Ø A 302	t = 28,0

23551	Saab		√	Ø A 286	t = 10,0

23552	BMW		√	Ø A 320	t = 22,0

Die von uns gelieferten Produkte sind ausschließlich dem bestimmungsgemäßen Gebrauch zuzuführen. / The products delivered by us are to be put exclusively to the intended use.

23553	Opel		√	Ø A 240	t = 10,0

23555	BMW		√	Ø A 272	t = 10,0

23559	Opel / Saab	√		Ø A 308	t = 25,0

23560	Audi / Seat / Skoda / Volkswagen		√	Ø A 256	t = 22,0

23561	Opel		√	Ø A 313	t = 18,0

23562	Opel / Saab		√	Ø A 278	t = 12,0

23564	Volkswagen		√	Ø A 294	t = 13,5

23570	Audi		√	Ø A 245	t = 10,0

Die von uns gelieferten Produkte sind ausschließlich dem bestimmungsgemäßen Gebrauch zuzuführen. / The products delivered by us are to be put exclusively to the intended use.

23572	Audi/Skoda/Volkswagen		√	Ø A 260	t = 12,0

23574	Volkswagen	√		Ø A 239	t = 20,0

23960	Audi / Skoda	√		Ø A 312	t = 25,0

23997	Mercedes - Benz	√		Ø A 270	t = 20,0

24076	Mercedes - Benz	√		Ø A 300	t = 28,0

24077	Mercedes - Benz		√	Ø A 296	t = 10,0

24165	Renault	√		Ø A 260	t = 22,0

24290	Renault		√	Ø A 274	t = 11,0

Die von uns gelieferten Produkte sind ausschließlich dem bestimmungsgemäßen Gebrauch zuzuführen. / The products delivered by us are to be put exclusively to the intended use.

24310	Renault	√		Ø A 308	t = 24,0

24311	Renault	√		Ø A 324	t = 28,0

24342	BMW	√		Ø A 310	t = 24,0

24343	BMW	√		Ø A 324	t = 30,0

24344	BMW		√	Ø A 320	t = 20,0

24350	Mercedes		√	Ø A 331	t = 14,0

24382	VW / Audi / Skoda		√	Ø A 286	t = 12,0

24384	VW / Audi / Seat / Skoda	√		Ø A 312	t = 25,0

Die von uns gelieferten Produkte sind ausschließlich dem bestimmungsgemäßen Gebrauch zuzuführen. / The products delivered by us are to be put exclusively to the intended use.

24386	VW / Audi		√	Ø A 310	t = 22,0

24466	BMW	√		Ø A 348	t = 30,0

24468	BMW	√		Ø A 300	t = 24,0

24469	BMW	√		Ø A 330	t = 24,0

24471	BMW		√	Ø A 300	t = 20,0

24475	BMW		√	Ø A 300	t = 20,0

24476	BMW		√	Ø A 336	t = 22,0

24482	BMW		√	Ø A 296	t = 10,0

Die von uns gelieferten Produkte sind ausschließlich dem bestimmungsgemäßen Gebrauch zuzuführen. / The products delivered by us are to be put exclusively to the intended use.

24491	Nissan / Opel / Renault		√	Ø A 305	t = 12,0

24565	Ford / Mazda / Volvo	√		Ø A 278	t = 25,0

24566	Ford / Mazda / Volvo	√		Ø A 300	t = 25,0

24619	Ford / Mazda		√	Ø A 265	t = 9,0

24620	Ford / Mazda / Volvo		√	Ø A 280	t = 11,0

24721	Mercedes	√		Ø A 303	t = 30,0

24727	Renault	√		Ø A 305	t = 28,0

24743	Mercedes - Benz	√		Ø A 330	t = 32,2

Die von uns gelieferten Produkte sind ausschließlich dem bestimmungsgemäßen Gebrauch zuzuführen. / The products delivered by us are to be put exclusively to the intended use.

24745	Mercedes - Benz	√		Ø A 350	t = 32,0

24747	Mercedes		√	Ø A 330	t = 14,0

24748	Mercedes - Benz		√	Ø A 222	t = 22,0

24749	Mercedes - Benz	√		Ø A 288	t = 25,0

24750	Mercedes		√	Ø A 258	t = 8,0

24794	BMW	√		Ø A 325	t = 25,0

24801	BMW	√		Ø A 356	t = 36,0

24807	BMW		√	Ø A 345	t = 24,0

Die von uns gelieferten Produkte sind ausschließlich dem bestimmungsgemäßen Gebrauch zuzuführen. / The products delivered by us are to be put exclusively to the intended use.

24809	BMW		√	Ø A 320	t = 22,0

24957	Mercedes - Benz		√	Ø A 315	t = 22,0

26034	Citroen		√	Ø A 251	t = 12,0

26037	Peugeot		√	Ø A 290	t = 12,0

26046	Suzuki	√		Ø A 245,7	t = 20,0

26047	Mitsubishi		√	Ø A 299,8	t = 22,0

26048	Mitsubishi	√		Ø A 289,8	t = 26,0

26049	Subaru	√		Ø A 276,7	t = 24,0

Die von uns gelieferten Produkte sind ausschließlich dem bestimmungsgemäßen Gebrauch zuzuführen. / The products delivered by us are to be put exclusively to the intended use.

26061	Toyota		√	Ø A 280	t = 10,0

26062	Toyota		√	Ø A 271	t = 10,0

26063	Toyota		√	Ø A 279	t = 9,0

26064	Toyota		√	Ø A 238	t = 18,0

26065	Toyota	√		Ø A 276	t = 25,0

26066	Toyota		√	Ø A 257	t = 9,0

26067	Toyota	√		Ø A 301,6	t = 20,0

26068	Toyota	√		Ø A 235	t = 18,0

Die von uns gelieferten Produkte sind ausschließlich dem bestimmungsgemäßen Gebrauch zuzuführen. / The products delivered by us are to be put exclusively to the intended use.

26069	Toyota	√		Ø A 275	t = 25,0

26071	Toyota		√	Ø A 240	t = 10,0

26072	Toyota	√		Ø A 260	t = 25,0

26106	Mercedes - Benz	√		Ø A 334	t = 32,0

26107	Mercedes	√		Ø A 330	t = 28,0

26108	Mercedes		√	Ø A 300	t = 22,0

26109	Mercedes	√		Ø A 315	t = 30,0

26110	Toyota	√		Ø A 301,7	t = 18,0

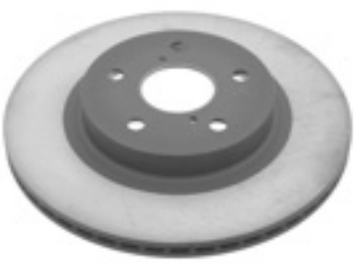

Die von uns gelieferten Produkte sind ausschließlich dem bestimmungsgemäßen Gebrauch zuzuführen. / The products delivered by us are to be put exclusively to the intended use.

26111	Toyota		√	Ø A 265,9	t = 9,0

26118	Ford / Seat / Volkswagen	√		Ø A 112	t = 26,0

26134	BMW		√	Ø A 280	t = 5,0

26170	Audi / Skoda / Volkswagen		√	Ø A 239	t = 9,0

26185	Toyota	√		Ø A 254	t = 25,0

26199	Mercedes	√		Ø A 273	t = 19,0

26283	Citroen		√	Ø A 224	t = 9,0

26403	Mercedes - Benz		√	Ø A 233	t = 26,0

Die von uns gelieferten Produkte sind ausschließlich dem bestimmungsgemäßen Gebrauch zuzuführen. / The products delivered by us are to be put exclusively to the intended use.

26404	Mercedes - Benz		√	Ø A 300	t = 12,0

26405	Mercedes - Benz		√	Ø A 320	t = 24,0

26406	Mercedes - Benz	√		Ø A 350	t = 32,0

26407	Mercedes - Benz	√		Ø A 335	t = 32,0

26592	Ford	√		Ø A 278	t = 24,0

26647	Audi	√		Ø A 321	t = 30,0

26648	Audi	√		Ø A 314	t = 25,0

26649	Audi	√		Ø A 350	t = 34,0

Die von uns gelieferten Produkte sind ausschließlich dem bestimmungsgemäßen Gebrauch zuzuführen. / The products delivered by us are to be put exclusively to the intended use.

26653	Audi	√		Ø A 350	t = 34,0

26654	Audi	√		Ø A 330	t = 22,0

26657	Audi		√	Ø A 302	t = 12,0

26659	Audi	√		Ø A 347	t = 30,0

26739	Citroen		√	Ø A 274	t = 14,0

27108	Nissan	√		Ø A 280	t = 22,0

27201	Peugeot		√	Ø A 249	t = 9,0

27233	Toyota	√		Ø A 277	t = 26,0

Die von uns gelieferten Produkte sind ausschließlich dem bestimmungsgemäßen Gebrauch zuzuführen. / The products delivered by us are to be put exclusively to the intended use.

27234	Toyota		√	Ø A 269	t = 9,3

27235	Toyota	√		Ø A 275	t = 25,0

27236	Toyota	√		Ø A 274,7	t = 28,0

27237	Toyota	√		Ø A 295	t = 26,0

27238	Toyota		√	Ø A 290	t = 10,0

27239	Toyota		√	Ø A 288	t = 10,0

27478	Toyota		√	Ø A 290,8	t = 12,0

-	-	-	-	-

Die von uns gelieferten Produkte sind ausschließlich dem bestimmungsgemäßen Gebrauch zuzuführen. / The products delivered by us are to be put exclusively to the intended use.

WVA - No.	febi bilstein
21212 - 20,0	**16000**
21293 - 17,5	**16002**
20887 - 19,7	**16005**
21868 - 19,5	**16006**
20901 - 19,4	**16008**
20889 - 17,3	**16011**
20887 - 17,0	**16012**
20759 - 18,0	**16016**
21019 - 15,0	**16017**
21141 - 18,6	**16019**
20908 - 17,5 / 18,3	**16021**
20907 - 17,5 / 18,3	**16022**
20640 - 18,0	**16023**
20640 - 18,0	**16024**
21664 - 19,5	**16027**
21670 - 20,0	**16028**
21201 - 18,1	**16030**
21368 - 19,0	**16031**
20784 - 18,0	**16033**
21395 - 18,5 / 18,0	**16035**
21469 - 18,8	**16036**
21470 - 18,8	**16037**
21171 - 18,6	**16038**
23301 - 18,6	**16039**
20753 - 18,0	**16040**
21202 - 17,2	**16042**
20907 - 18,3	**16043**
21866 - 17,3	**16044**
20341 - 17,5	**16045**
21945 - 16,0	**16046**
20934 - 14,0	**16047**
20168 - 16,0	**16048**
21205 - 19,5	**16049**
20787 - 19,0	**16051**
20960 - 17,0	**16052**
21311 - 16,5	**16055**
20392 - 15,0	**16057**
20676 - 19,5	**16058**
20678 - 20,3 / 19,5	**16060**
21055 - 17,8	**16061**
21138 - 19,0	**16062**
20669 - 19,4	**16066**
21439 - 20,0	**16067**
20228 - 15,3	**16068**

WVA - No.	febi bilstein
21629 - 19,5	**16069**
20574 - 15,0	**16070**
21866 - 15,0	**16072**
20887 - 15,3	**16076**
20950 - 18,0	**16077**
20834 - 17,0	**16079**
21365 - 16,2	**16082**
21436 - 17,0	**16084**
21533 - 16,8	**16086**
21930 - 17,6	**16089**
21930 - 17,6	**16089**
21927 - 17,6	**16091**
21436 - 17,0	**16092**
23181 - 17,6	**16093**
23022 - 20,8	**16094**
21153 - 16,0	**16095**
21153 - 16,0	**16095**
21303 - 18,3	**16096**
20793 - 15,1	**16097**
20793 - 15,1	**16098**
21583-19,5	**16101**
21910 - 18,8	**16102**
21976 - 18,0 / 17,2	**16103**
21829 - 19,5 / 20,3	**16107**
21517 - 18,0	**16114**
21653 - 18,0	**16119**
21653 - 18,0	**16119**
20107 - 15,0	**16127**
21374 - 16,4	**16128**
21306 - 17,5 / 16,5	**16132**
21050 - 17,3	**16133**
20011 - 15,0	**16134**
21140 - 15,5	**16135**
21140 - 15,5	**16135**
21279 - 17,0	**16137**
20598 - 16,5	**16142**
21144 - 16,5	**16144**
20960 - 15,0	**16146**
21919 - 15,3	**16147**
20960 - 15,0	**16148**
21899 - 15,3	**16149**
21900 - 15,5	**16152**

WVA - No.	febi bilstein
21027 - 15,2	**16153**
20687 - 15,5	**16154**
21050 - 15,6	**16155**
20687 - 13,5	**16156**
21051 - 15,6	**16157**
21305 - 15,3	**16158**
21586 - 15,0	**16159**
21593 - 18,5 / 17,7	**16160**
21729 - 13,5	**16161**
21622 - 17,0	**16162**
21832 - 15,0	**16163**
20976 - 20,0	**16164**
20976 - 20,0	**16164**
23353 - 14,5	**16167**
21107 - 12,0	**16168**
20981 - 13,5	**16169**
21103 - 14,4	**16171**
23177 - 14,4	**16172**
21904 - 17,0	**16173**
21904 - 17,0	**16173**
21683 - 15,0	**16182**
20756 - 14,7	**16186**
20756 - 14,7	**16186**
20315 - 11,0	**16189**
20315 - 11,0	**16189**
20315 - 11,0	**16189**
20315 - 11,0	**16189**
21463 - 18,0	**16191**
20905 - 18,0	**16192**
20940 - 19,2	**16193**
21766 - 14,0	**16194**
21656 - 15,0	**16195**
21755 - 15,5 / 16,5	**16198**
21634 - 17,7	**16200**
21546 - 17,5	**16201**
21396 - 18,5 / 18,0	**16202**
20939 - 15,5	**16203**
21659 - 16,5	**16204**
20088 - 12,2	**16205**
21861 - 16,7	**16207**
20153 - 16,0	**16209**
21216 - 17,2	**16210**
21233 - 16,4	**16211**
21274 - 19,3	**16212**

WVA - No.	febi bilstein
21920 - 15,6	**16213**
21983 - 17,0	**16214**
21279 - 16,6 / 15,8	**16219**
20280 - 18,5	**16220**
20974 - 11,0	**16222**
21276 - 17,0	**16223**
21802 - 19,0	**16224**
23041 - 18,5	**16225**
23205 - 18,0	**16226**
20164 - 18,0	**16228**
20755 - 14,5	**16230**
20755 - 14,5	**16231**
23058 - 19,2 / 20,0	**16232**
23066 - 17,0 / 18,3	**16233**
21413 - 17,2 / 18,0	**16234**
20634 - 15,0	**16236**
23124 - 19,0	**16237**
21431 - 17,0	**16238**
21557 - 19,0	**16239**
21798-19,5	**16240**
20937 - 18,0	**16241**
20923 - 17,5	**16242**
21667 - 17,3	**16243**
23222 - 19,0	**16244**
21606 - 16,5 / 17,0	**16245**
21024 - 17,5	**16246**
21153 - 17,5	**16247**
20751 - 18,5	**16248**
21304 - 18,2	**16249**
20934 - 14,0	**16250**
21577 - 20,5	**16251**
21055 - 17,5	**16253**
21027 - 15,0	**16254**
23020 - 17,8	**16255**
21211 - 18,5	**16256**
21674 - 19,0	**16257**
23169 - 19,3	**16258**
21431 - 17,0	**16259**
20422 - 17,5	**16260**
20957 - 15,5	**16261**
21626 - 15,8	**16262**
20972 - 17,0	**16263**
21481 - 15,5	**16264**
21349 - 17,0	**16265**

Die von uns gelieferten Produkte sind ausschließlich dem bestimmungsgemäßen Gebrauch zuzuführen. / The products delivered by us are to be put exclusively to the intended use.

WVA - No.	febi bilstein
21386 - 15,0	**16266**
23006 - 16,0	**16267**
21280 - 16,0	**16268**
23454-15,0	**16269**
21734 - 16,0	**16270**
21715 - 16,3	**16271**
21715 - 16,3	**16272**
23024 - 15,0	**16273**
21545 - 15,6	**16274**
21718 - 16,0	**16275**
20857 - 18,0	**16276**
20097 - 15,0	**16277**
20861 - 18,2	**16278**
23154 - 19,0	**16279**
21911 - 19,5 / 20,3	**16280**
21379 - 16,0 / 15,0	**16282**
21558 - 13,0	**16285**
21349 - 17,0	**16286**
21035 - 15,0	**16290**
21609 - 18,0	**16291**
23140 - 19,0	**16292**
23141 - 19,2	**16293**
23222 - 19,0	**16294**
23575 - 15,8	**16295**
21499 - 18,0	**16296**
21720 - 15,4	**16297**
20979 - 19,5	**16298**
20959 - 15,0	**16299**
20011 - 18,5	**16300**
21313 - 13,4	**16301**
20124 - 19,0	**16302**
21699 - 15,6 / 15,0	**16303**
21479 - 19,0	**16304**
21695 - 16,5 / 17,3	**16305**
21885 - 19,5 / 20,3	**16306**
21366 - 19,4	**16308**
21313 - 13,0	**16309**
21366 - 19,4	**16316**
20669 - 16,0	**16318**
20574 - 19,5	**16320**
21881 - 18,5	**16321**
21544 - 16,5	**16323**
21650 - 15,0	**16325**
23131 - 19,8	**16328**

WVA - No.	febi bilstein
23187 - 19,8	**16330**
23131 - 19,3	**16332**
23392 - 20,3 / 19,5	**16334**
21945 - 19,4	**16336**
21911 - 19,5 / 20,3	**16338**
21201 - 17,3 / 18,1	**16339**
23241 - 17,1 / 16,6	**16341**
20960 - 17,0	**16342**
20960 - 17,0	**16344**
20960 - 17,0	**16346**
23458 - 16,3	**16353**
23114 - 18,5	**16354**
23073 - 18,5	**16359**
23076 - 17,0	**16360**
20861 - 18,2	**16362**
23332 - 18,0	**16364**
23198 - 18,6	**16365**
21485 - 20,5	**16366**
21386 - 15,0	**16367**
21179 - 17,0 / 17,8	**16368**
21400 - 18,0	**16369**
23661 - 13,7	**16370**
21625 - 17,8	**16371**
21931 - 17,6	**16372**
23070 - 17,0	**16373**
23070 - 17,0	**16374**
21527 - 16,7	**16375**
20036 - 17,0	**16376**
21507 - 17,0	**16377**
23145 - 19,5	**16378**
21016 - 17,0	**16379**
21388 - 18,0	**16381**
21388 - 18,0	**16381**
23224 - 16,2	**16382**
20236 - 18,0	**16383**
21662 - 17,5	**16386**
23254 - 16,0	**16387**
23463 - 17,2	**16388**
23529 - 17,2	**16389**
23228 - 17,8 / 18,3	**16390**
23602 - 19,5	**16391**
23603 - 19,5	**16392**
23410 - 15,0	**16393**
23554 - 17,0	**16394**

WVA - No.	febi bilstein
20958 - 16,0	**16395**
21195 - 18,0	**16396**
21963 - 18,0	**16397**
23324 - 19,5 / 20,3	**16398**
21898 - 15,5	**16399**
23201 - 18,6	**16400**
23279 - 18,0	**16402**
20358 - 14,8	**16403**
23823-17,0	**16404**
20168 - 17,0	**16406**
20337 - 14,0	**16407**
23446 - 16,2	**16408**
20974 - 11,0	**16409**
23196 - 16,0 / 17,0	**16410**
21631 - 17,0	**16413**
23136 - 18,0	**16414**
21632 - 16,0	**16415**
23276 - 17,5	**16416**
23277 - 17,8	**16417**
23600 - 19,0	**16422**
23225 - 16,8	**16423**
23840 - 18,4	**16424**
23431 - 18,5	**16425**
23557 - 16,8	**16426**
23247 - 18,0	**16427**
23483 - 16,6	**16428**
23172 - 18,0	**16429**
23599 - 18,8	**16432**
23217 - 18,0	**16435**
23192 - 16,6	**16436**
23157 - 15,3	**16437**
23078 - 15,6	**16438**
23070 - 19,5	**16439**
23138 - 14,3	**16440**
21981 - 18,0	**16441**
20928 - 18,5	**16443**
20928 - 18,5	**16443**
21110 - 15,5	**16444**
23053 - 16,0 / 16,5	**16445**
23187 - 19,8	**16446**
21848 - 20,3 / 19,5	**16447**
21849 - 20,3 / 19,5	**16448**
23445 - 19,0	**16449**
23335 - 16,5	**16451**

WVA - No.	febi bilstein
23743 - 20,0	**16452**
21861 - 16,7	**16453**
23271 - 16,8	**16454**
23830 - 17,5	**16456**
20960 - 17,0	**16457**
23036 - 19,3 / 18,5	**16458**
23962 - 16,6	**16459**
23693 - 16,6	**16460**
23693 - 16,6	**16460**
23694 - 16,6	**16461**
23746 - 19,8 / 18,5	**16462**
23176 - 17,7	**16463**
21885 - 19,5 / 20,3	**16464**
23747 - 17,5 / 18,0	**16465**
21920 - 17,3	**16468**
23716 - 16,1 / 16,7	**16469**
20147 - 17,0	**16470**
24092 - 17,30	**16471**
21882 - 17,0	**16472**
23099 - 18,2	**16473**
21 919 - 15,3	**16474**
23478 - 15,8	**16475**
23914 - 17,0	**16476**
23930 - 18,3	**16477**
23723 - 17,0	**16479**
23581 - 18,8	**16484**
21999 - 15,5	**16485**
23588 - 20,3	**16486**
20960 - 17,0	**16488**
23893 - 17,5	**16489**
23832 - 20,3	**16491**
23402 - 20,3	**16492**
23402 - 20,3	**16492**
23669-16,8	**16493**
23302-18,0	**16494**
23613 - 17,8	**16495**
21552-15,2	**16496**
23354-13,8	**16497**
23490-16,0	**16498**
21540-15,0	**16499**
24045-13,0	**16500**
23588 - 20,3	**16502**
23590 - 19,7 / 18,2	**16504**
21493 - 19,3	**16506**

Die von uns gelieferten Produkte sind ausschließlich dem bestimmungsgemäßen Gebrauch zuzuführen. / The products delivered by us are to be put exclusively to the intended use.

WVA - No.	febi bilstein
23237 - 14,5	**16507**
23235 - 17,6	**16510**
23417 - 15,0	**16512**
23116 - 20,3 / 19,5	**16513**
21402 - 17,3	**16514**
20910 - 15,0	**16515**
20877 - 17,5	**16516**
20953 - 17,2	**16518**
23540 - 17,0	**16520**
21792 - 17,0	**16521**
23329 - 16,8	**16522**
23973 - 17,3	**16523**
23993 - 15,8	**16524**
23896 - 20,3	**16526**
23774 - 17,3	**16528**
24077-18,8	**16536**
21679 - 15,0	**16537**
23762 - 20,0	**16538**
23766 - 17,80	**16539**
23914 - 17,0	**16540**
23239 - 16,6 / 16,0	**16541**
21774 - 14,8	**16542**
21976 - 18,2	**16544**
24134 - 19,5	**16547**
24135 - 17,8	**16548**
21652 - 18,0	**16551**
23856 - 18,0 / 17,6	**16552**
23729 - 17,4 / 17,0	**16553**
23709 - 19,0	**16554**
23706 - 17,8	**16555**
23714 - 16,3	**16556**
23443 - 16,0	**16557**
21893 - 17,5 / 16,0	**16558**
23441 - 17,8	**16570**
24260-16,3	**16571**
23205 - 18,0	**16575**
23816 - 15,8	**16577**
23526 - 17,5	**16578**
20566 - 15,0	**16579**
21833 - 15,0	**16580**
20870 - 15,0	**16581**
24066 - 15,5	**16582**
23583 - 15,5	**16583**
23959 -17,0	**16589**

WVA - No.	febi bilstein
23407 - 19,0	**16590**
23409 - 19,0	**16591**

Ref. - No.	febi bilstein	
passend für / to fit **Alfa Romeo**		
007 949 62	**16079**	002, 003
058 927 34	**16079**	002, 003
058 927 35	**16079**	002, 003
058 927 38	**16079**	002, 003
076 450 56	**10617**	002, 003
099 477 76	**16089**	002
099 479 35	**16293**	003
099 479 36	**16292**	003
099 479 55	**16244**	002, 004
099 480 30	**16295**	003
099 480 92	**16294**	003
099 504 79	**16171**	209, 210,
099 504 79	**16172**	209, 210
099 505 50	**16239**	003, 004
099 506 37	**16244**	002, 004
099 507 13	**16089**	002
099 508 53	**16172**	209, 210
099 508 55	**16089**	002
464 450 04	**18546**	003
464 558 92	**18546**	003
605 789 20	**18919**	210
606 298 65	**14165**	003
606 534 78	**14075**	002, 003, 004
606 534 79	**14079**	209
606 585 65	**14075**	002, 003, 004
606 585 66	**14079**	209
607 650 10	**16171**	209, 210
607 650 10	**16172**	209, 210
607 650 20	**16171**	209, 210
607 650 20	**16172**	209, 210
607 776 01	**16171**	209, 210
607 776 01	**16172**	209, 210
607 776 21	**16239**	003, 004
608 061 37	**10617**	002, 003
608 088 72	**10618**	002
608 102 39	**16079**	002, 003
608 104 04	**18546**	003

Ref. - No.	febi bilstein	
608 112 66	**10617**	002, 003
608 118 90	**12133**	002, 003
608 120 67	**12133**	002, 003
608 146 39	**14077**	003
608 146 46	**14166**	209
717 129 10	**16245**	209
717 131 43	**16293**	003
717 131 44	**16292**	003
773 622 42	**16172**	209, 210
773 622 42	**16172**	210
passend für / to fit **Audi**		
1H0 927 807	**21582**	307, 309
1H0 927 808	**21584**	307, 309
1J0 615 301 C	**19370**	011
1J0 615 301 D	**14404**	011
1J0 615 301 E	**17936**	011
1J0 615 301 K	**19370**	011
1J0 615 301 L	**14404**	011
1J0 615 301 M	**17936**	011
1J0 615 301 R	**19370**	011
1J0 615 301 S	**21578**	011
1J0 615 601	**18488**	213
1J0 615 601 C	**18488**	213
1J0 615 601 D	**26170**	214
1J0 698 151 A	**16328**	011
1J0 698 151 B	**16328**	011
1J0 698 151 E	**16330**	011
1J0 698 151 F	**16446**	011
1J0 698 151 G	**16332**	010, 011
1J0 698 151 H	**16328**	011
1J0 698 151 J	**16328**	011
1J0 698 151 K	**16334**	011, 016
1J0 698 151 L	**16338**	016
1J0 698 151 M	**16334**	011, 016
1J0 698 451	**16344**	213, 217
1J0 698 451 F	**16344**	213, 217
1J0 698 451 J	**16344**	213, 217
1J0 698 451 L	**16404**	216

Die von uns gelieferten Produkte sind ausschließlich dem bestimmungsgemäßen Gebrauch zuzuführen. / The products delivered by us are to be put exclusively to the intended use.

Ref. - No.		
1J0 927 803	**21582**	307, 309
1J0 927 804	**21584**	307, 309
1J0 927 807 B	**22510**	307, 309
1J0 927 807 D	**23498**	307, 309
1K0 615 301 AA	**24384**	011
1K0 615 301 S	**22904**	011
1K0 615 301 T	**22902**	011
1K0 615 601 K	**23240**	213, 214
1K0 615 601 L	**23572**	213, 214
1K0 615 601 M	**24382**	214
1K0 615 601 N	**24386**	214
1K0 698 151	**16502**	011
1K0 698 151 B	**16538**	214
1K0 698 151 E	**16502**	011
1K0 698 451 C	**16488**	213
1K0 927 807	**23810**	307
1K0 927 808	**23808**	307, 309
321 615 301	**02121**	005, 015
321 615 301 A	**08557**	005
321 615 301 B	**08557**	005
321 615 301 C	**08557**	005
357 698 151 B	**16068**	005 -007, 11, 15
3A0 698 151	**16338**	011, 016
3A0 698 151 A	**16338**	011, 016
431 615 301	**08556**	005-009
431 615 301 A	**08554**	005- 010, 015, 016
431 698 151 E	**16320**	005, 015
437 615 301	**08359**	008, 010
437 615 301 A	**08359**	008-010
437 615 601	**09076**	213
437 698 451	**16144**	211- 214, 216, 217
441 615 301 AA	**18656**	010, 013, 014
441 698 151	**16132**	010
441 698 151 A	**16132**	010
443 615 301	**08556**	005-009
443 615 301 A	**08554**	005 - 010, 015, 016
443 615 301 B	**08554**	005 - 010, 015 , 016
443 615 601	**02908**	211, 212, 216, 217
443 615 601 A	**11395**	212

Ref. - No.		
443 615 601 B	**09077**	212, 213, 216
443 615 601 E	**11396**	212
443 698 151 F	**16066**	008 - 010
443 698 151 H	**16066**	008 - 010
443 698 151 J	**16066**	008 - 010
443 698 451 A	**16144**	211 - 214, 216, 217
443 698 451 B	**16142**	211 - 213, 216, 217
443 919 351 A	**05095**	323
447 615 301 A	**08458**	008 - 010
447 615 301 B	**08458**	008 -010
447 615 601 A	**11397**	216
447 698 151	**16062**	008 - 010
447 698 151 A	**16062**	008 -010
447 698 151 C	**16312**	008 - 010
447 698 451	**16144**	211 - 214, 216, 217
447 698 451 A	**16144**	211 - 214, 216, 217
4A0 615 301 B	**08347**	009 -011, 013
4A0 615 301 C	**08352**	009 - 013
4A0 615 301 E	**08352**	009 - 013
4A0 615 601 A	**09075**	212, -215
4A0 698 151	**16058**	009, 010, 013
4A0 698 151 C	**16058**	009, 010, 013
4A0 698 451	**16144**	211 - 214, 216, 217
4A0 698 451 A	**16144**	211 - 216, 217
4B0 615 301 A	**23960**	012, 013
4B0 615 601 A	**22908**	215
4B0 615 601 B	**22906**	215
4B0 698 151	**16060**	013
4B0 698 151 B	**16060**	013
4B0 698 151 H	**16060**	013
4B0 698 151 J	**16447**	012-014
4B0 698 151 N	**16448**	012
4B0 698 151 S	**16456**	013
4B0 698 151 S1	**16456**	013
4B0 698 451 A	**16342**	214, 215
4B0 698 451 B	**16342**	214, 215
4B0 698 451 E	**16457**	215
4B0 927 803	**23508**	308
4B0 927 803 B	**23730**	307, 308

Ref. - No.	febi bilstein	
4B0 927 803 C	**23494**	308
4B0 927 807	**23818**	308
4B0 927 807 C	**23812**	308
4B0 927 807 L	**23812**	308
4D0 615 301 J	**22964**	014
4D0 615 601 B	**23306**	216
4D0 698 151 L	**16528**	014
4D0 698 451	**16144**	211 -214, 216, 217
4D0 698 451 A	**16144**	211 - 214, 216, 217
4D0 698 451 C	**16404**	216
4E0 615 601	**22878**	216
4E0 698 151	**16526**	014
4E0 698 151 K	**16526**	014
4F0 615 301 D	**26648**	014
4F0 615 301 E	**26647**	014
4F0 615 301 G	**26659**	014
4F0 615 601 E	**26657**	215
4F0 615 601 F	**26654**	215
6E0 615 301	**21580**	010
6Q0 927 803 B	**23814**	307
6Q0 927 804 B	**23816**	307
6Q0 927 807 B	**23806**	307
6Q0 927 808 B	**23804**	307
7H0 927 803	**23824**	307
7H0 927 804	**23822**	307
7L6 615 301 E	**26649**	017
7L6 615 301 K	**26649**	017
7L6 615 302 E	**26653**	017
7L6 615 302 K	**26653**	017
7L8 615 301	**26649**	017
7L8 615 302	**26653**	017
811 615 301	**02122**	005
811 698 151 A	**16320**	005, 015
811 698 151 B	**16320**	005, 015
823 615 301	**02122**	005
841 615 301	**02121**	005, 015
853 615 301 A	**08618**	007, 015, 016
853 615 301 C	**08618**	007, 015, 016
853 615 601	**09078**	211, 212, 216, 217

Ref. - No.	febi bilstein	
853 698 151	**16318**	007, 015, 016
853 698 151 A	**16318**	007, 015, 016
855 698 151 B	**16070**	005, 015
857 698 451	**16144**	211 - 214, 216, 217
861 615 301	**08555**	005
861 615 301 B	**08555**	005
895 615 301	**10915**	006
895 615 301 A	**10913**	006, 007, 015
895 615 301 B	**10914**	006, 007, 015, 016
895 615 301 D	**11204**	007, 016
895 698 151	**16310**	006 - 008, 015, 016
8A0 615 301	**08553**	006
8A0 615 301 A	**08573**	006, 007, 015, 016
8A0 615 301 E	**08573**	006, 007, 015, 016
8A0 615 601	**09078**	211, 212, 216, 217
8A0 698 151 B	**16308**	005 - 008, 015, 016
8D0 615 301 A	**08594**	011
8D0 615 301 AD	**22950**	013
8D0 615 301 J	**23960**	012, 013
8D0 615 301 K	**22950**	013
8D0 615 301 M	**22950**	013
8D0 615 601 A	**11398**	214
8D0 615 601 B	**09079**	214
8D0 698 151 A	**16338**	011, 016
8D0 698 151 C	**16338**	011, 016
8D0 927 803 B	**21790**	307
8D0 927 803 C	**21790**	307
8D0 927 803 D	**21790**	307
8D0 927 807 C	**23496**	307
8E0 615 301 B	**18398**	011, 012, 216
8E0 615 301 P	**18398**	011, 012, 216
8E0 615 301 Q	**08352**	009 - 013
8E0 615 301 R	**23960**	012, 013
8E0 615 601	**09075**	212 - 215
8E0 615 601 A	**11398**	214
8E0 615 601 D	**22052**	214
8E0 615 601 P	**23570**	214
8E0 698 151	**16336**	011
8E0 698 151 A	**16336**	011

Die von uns gelieferten Produkte sind ausschließlich dem bestimmungsgemäßen Gebrauch zuzuführen. / The products delivered by us are to be put exclusively to the intended use.

Ref. - No.		
8E0 698 151 B	**16340**	012
8E0 698 151 F	**16448**	012
8E0 698 451	**16342**	214, 215
8E0 698 451 A	**16342**	214, 215
8E0 698 451 D	**16342**	214, 215
8E0 698 451 E	**16342**	214, 215
8E0 927 803 A	**23820**	307, 308
8E0 927 803 B	**24510**	308
8L0 615 301	**19096**	011, 016
8N0 615 301 A	**19096**	011, 016
8N0 615 601 B	**23560**	213, 217
8N0 698 151	**16338**	011, 016
8N0 698 151 A	**16334**	011, 016
8Z0 615 301 B	**22880**	010
8Z0 615 301 D	**22880**	010
ZBA 615 301	**02121**	005, 015

passend für / to fit

BMW

Ref. - No.		
34 10 1 166 071	**18558**	019
34 11 6 756 090	**01714**	022, 025
34 11 1 151 655	**04440**	021
34 11 1 151 656	**04440**	021
34 11 1 152 607	**07736**	323, 326
34 11 1 153 203	**16026**	018, 021, 024
34 11 1 154 443	**16197**	018, 027
34 11 1 154 747	**08559**	018
34 11 1 154 749	**04059**	018
34 11 1 154 750	**04059**	018
34 11 1 155 076	**16026**	018, 021, 024
34 11 1 155 999	**16197**	018, 027
34 11 1 156 899	**16197**	018, 027
34 11 1 157 391	**01714**	022, 025
34 11 1 157 503	**04438**	022, 025
34 11 1 157 510	**16026**	018, 021, 024
34 11 1 157 561	**16026**	018, 021, 024
34 11 1 157 569	**16000**	019, 022, 025
34 11 1 157 570	**16000**	019, 022, 025
34 11 1 157 747	**16197**	018, 027
34 11 1 157 748	**16197**	018, 027

Ref. - No.		
34 11 1 157 813	**16000**	019, 022, 025
34 11 1 158 038	**01714**	022, 025
34 11 1 158 040	**04438**	022, 025
34 11 1 158 042	**01716**	022
34 11 1 158 265	**16000**	019, 022, 025
34 11 1 158 898	**16197**	018, 027
34 11 1 159 259	**16000**	019, 022, 025
34 11 1 159 415	**16026**	018, 021, 024
34 11 1 159 416	**16026**	018, 021, 024
34 11 1 159 602	**10751**	023, 025
34 11 1 159 895	**10751**	023, 025
34 11 1 159 896	**01714**	022, 025
34 11 1 159 897	**04438**	022, 025
34 11 1 159 898	**01716**	022
34 11 1 159 916	**10751**	023, 025
34 11 1 160 356	**16002**	019, 027
34 11 1 160 450	**16000**	019, 022, 025
34 11 1 160 459	**16000**	019, 022, 025
34 11 1 160 532	**16343**	019, 027
34 11 1 160 673	**01715**	019
34 11 1 160 674	**01718**	019
34 11 1 160 915	**04059**	018
34 11 1 160 936	**04438**	022, 025
34 11 1 161 347	**16197**	018, 027
34 11 1 161 349	**16197**	018, 027
34 11 1 161 372	**18553**	025
34 11 1 161 437	**16002**	019, 027
34 11 1 161 445	**16343**	019, 027
34 11 1 161 693	**01716**	022
34 11 1 161 717	**16026**	018, 021, 024
34 11 1 162 093	**10752**	025
34 11 1 162 210	**16109**	025
34 11 1 162 282	**01718**	019
34 11 1 162 535	**16000**	019, 022, 025
34 11 1 162 884	**16366**	025, 027
34 11 1 163 013	**10753**	023
34 11 1 163 081	**10753**	023
34 11 1 163 135	**04440**	021
34 11 1 163 136	**04440**	021

Ref. - No.	febi bilstein	
34 11 1 163 307	**16345**	023, 025, 027
34 11 1 163 387	**16217**	022, 023
34 11 1 163 921	**16109**	025
34 11 1 164 199	**01718**	019
34 11 1 164 330	**16217**	022, 023
34 11 1 164 498	**16343**	019, 027
34 11 1 164 500	**16343**	019, 027
34 11 1 164 539	**12323**	019
34 11 1 164 627	**16349**	022, 023
34 11 1 164 629	**16349**	022, 023
34 11 1 164 839	**10753**	023
34 11 1 164 921	**01718**	019
34 11 1 164 973	**18553**	025
34 11 1 165 227	**16345**	023, 025, 027
34 11 1 165 455	**01718**	019
34 11 1 165 555	**16002**	019, 027
34 11 1 165 626	**16366**	025, 027
34 11 1 165 859	**18557**	023
34 11 1 166 161	**16366**	025, 027
34 11 2 225 107	**02398**	324, 325
34 11 2 225 850	**16026**	018, 021, 024
34 11 2 226 084	**16026**	018, 021, 024
34 11 3 400 151	**24794**	026
34 11 3 404 362	**16442**	019, 026, 027
34 11 6 750 148	**16442**	019, 026, 027
34 11 6 750 267	**24466**	023 - 026
34 11 6 752 434	**08559**	018
34 11 6 752 482	**16343**	019, 027
34 11 6 752 731	**16343**	019, 027
34 11 6 753 221	**24343**	023 - 025
34 11 6 753 668	**16433**	023, - 026
34 11 6 753 799	**16366**	025, 027
34 11 6 754 705	**16442**	019, 026, 027
34 11 6 756 128	**16343**	019, 027
34 11 6 756 350	**16501**	027
34 11 6 757 746	**10751**	023, 025
34 11 6 757 750	**01715**	019
34 11 6 757 752	**10752**	025
34 11 6 757 756	**18553**	025

Ref. - No.	febi bilstein	
34 11 6 761 237	**16002**	019, 027
34 11 6 761 242	**16343**	019, 027
34 11 6 761 243	**16442**	019, 026, 027
34 11 6 761 244	**16343**	019, 027
34 11 6 761 246	**16366**	025, 027
34 11 6 761 249	**16109**	025
34 11 6 761 252	**16345**	023, 025, 027
34 11 6 761 277	**16217**	022, 023
34 11 6 761 278	**16349**	022, 023
34 11 6 761 280	**16349**	022, 023
34 11 6 761 282	**16501**	027
34 11 6 761 283	**16433**	023 - 026
34 11 6 761 284	**16433**	023 - 026
34 11 6 763 089	**16433**	023 - 026
34 11 6 763 305	**16467**	223 - 226
34 11 6 763 591	**16433**	023 - 026
34 11 6 763 617	**16503**	020 - 024
34 11 6 763 618	**16503**	020 - 024
34 11 6 763 652	**16519**	026
34 11 6 763 824	**24466**	023 - 026
34 11 6 764 021	**24342**	023, 024
34 11 6 764 540	**16433**	023 - 026
34 11 6 764 629	**23535**	018
34 11 6 764 641	**23536**	018, 020
34 11 6 764 643	**24468**	018, 020, 021
34 11 6 764 645	**24469**	018, 020, 021
34 11 6 767 059	**18557**	023
34 11 6 767 061	**10753**	023
34 11 6 767 143	**16559**	018
34 11 6 767 144	**16559**	018
34 11 6 767 149	**16531**	018, 020
34 11 6 767 191	**16433**	023 - 026
34 11 6 767 269	**24343**	023 - 025
34 11 6 767 580	**16433**	023 - 026
34 11 6 769 763	**16531**	018, 020
34 11 6 769 951	**16531**	018, 020
34 11 6 771 837	**16559**	018
34 11 6 771 838	**16559**	018
34 11 6 771 868	**16503**	020, 021, 023, 024

Die von uns gelieferten Produkte sind ausschließlich dem bestimmungsgemäßen Gebrauch zuzuführen. / The products delivered by us are to be put exclusively to the intended use.

Ref. - No.		
34 11 6 772 669	**24468**	018, 020, 021
34 11 6 774 050	**16559**	018
34 11 6 774 258	**16519**	026
34 11 9 061 081	**16026**	018, 021, 024
34 11 9 070 047	**16002**	019, 027
34 20 1 166 073	**23552**	219
34 21 1 121 387	**04092**	222, 224
34 21 1 152 571	**04092**	222, 224
34 21 1 153 913	**16141**	218, 222, 224, 225
34 21 1 154 398	**16141**	218, 222, 224, 225
34 21 1 154 399	**16141**	218, 222, 224, 225
34 21 1 154 614	**16141**	218, 222, 224, 225
34 21 1 155 499	**10754**	225
34 21 1 155 501	**01721**	225
34 21 1 156 744	**16141**	218, 222, 224, 225
34 21 1 156 745	**16141**	218, 222, 224,225
34 21 1 156 747	**16141**	218, 222, 224, 225
34 21 1 156 748	**16141**	218, 222, 224, 225
34 21 1 156 749	**16141**	218, 222, 224, 225
34 21 1 157 044	**16176**	218, 219, 222, 225, 227
34 21 1 157 334	**16176**	218, 219, 222, 225, 227
34 21 1 157 360	**10754**	225
34 21 1 157 514	**16141**	218, 222, 224, 225
34 21 1 157 563	**16176**	218, 219, 222, 225, 227
34 21 1 157 757	**16141**	218, 222, 224, 225
34 21 1 157 758	**16141**	218, 222, 224, 225
34 21 1 157 781	**01723**	225
34 21 1 157 925	**16141**	218, 222, 224, 225
34 21 1 157 926	**16141**	218, 222, 224, 225
34 21 1 157 953	**10755**	225, 226
34 21 1 158 108	**16176**	218, 219, 222, 225, 227
34 21 1 158 221	**16176**	218, 219, 222, 225, 227
34 21 1 158 266	**16176**	218, 219, 222, 225, 227
34 21 1 158 270	**16176**	218, 219, 222, 225, 227
34 21 1 158 323	**16141**	218, 222, 224, 225
34 21 1 158 642	**16176**	218, 219, 222, 225, 227
34 21 1 158 912	**16141**	218, 222, 224, 225
34 21 1 158 936	**01725**	219
34 21 1 159 273	**16141**	218, 222, 224, 225

Ref. - No.		
34 21 1 159 276	**16141**	218, 222, 224, 225
34 21 1 159 814	**16176**	218, 219, 222, 225, 227
34 21 1 159 900	**10755**	225, 226
34 21 1 160 198	**16176**	218, 219, 222, 225, 227
34 21 1 160 199	**16176**	218, 219, 222, 225, 227
34 21 1 160 340	**16196**	219, 227
34 21 1 160 533	**16196**	219, 227
34 21 1 160 809	**18630**	219
34 21 1 161 455	**16196**	219, 227
34 21 1 162 289	**01725**	219
34 21 1 162 315	**12324**	219
34 21 1 162 446	**16196**	219, 227
34 21 1 162 536	**16176**	218, 219, 222, 225, 227
34 21 1 162 967	**01721**	225
34 21 1 162 968	**04092**	222, 224
34 21 1 163 138	**01721**	225
34 21 1 163 140	**04092**	222, 224
34 21 1 163 324	**16175**	223, 225, 227, 228
34 21 1 163 395	**16190**	223
34 21 1 163 835	**12325**	223
34 21 1 163 845	**23555**	227
34 21 1 164 129	**12325**	223
34 21 1 164 175	**17162**	223
34 21 1 164 399	**23555**	227
34 21 1 164 501	**16196**	219, 227
34 21 1 164 581	**16175**	223, 225, 227, 228
34 21 1 164 582	**16175**	223, 225, 227, 228
34 21 1 164 840	**17162**	223
34 21 1 164 911	**21178**	227
34 21 1 165 211	**12324**	219
34 21 1 165 233	**16196**	219, 227
34 21 1 165 257	**10754**	225
34 21 1 165 259	**01723**	225
34 21 1 165 457	**01725**	219
34 21 1 165 563	**17925**	219
34 21 1 166 129	**24807**	226
34 21 2 225 860	**16176**	218, 219, 222, 225, 227
34 21 3 332 217	**24809**	226
34 21 3 403 241	**16549**	226

Ref. - No.	febi bilstein	
34 21 4 031 725	**24482**	218, 220
34 21 6 750 160	**16175**	223, 225, 227, 228
34 21 6 750 190	**16351**	219, 227, 228
34 21 6 752 632	**16175**	223, 225, 227, 228
34 21 6 753 215	**24344**	223, 224, 225
34 21 6 753 850	**16434**	226
34 21 6 757 536	**16467**	223 - 226
34 21 6 757 748	**10755**	225, 226
34 21 6 758 552	**18630**	219
34 21 6 758 870	**16434**	226
34 21 6 761 238	**16196**	219, 227
34 21 6 761 239	**16196**	219, 227
34 21 6 761 240	**16175**	223, 225, 227, 228
34 21 6 761 241	**16351**	219, 227, 228
34 21 6 761 248	**16175**	223, 225, 227, 228
34 21 6 761 250	**16175**	223, 225, 227, 228
34 21 6 761 253	**16176**	218, 219, 222, 225, 227
34 21 6 761 281	**16190**	223
34 21 6 761 285	**16434**	226
34 21 6 763 043	**16466**	223 - 225
34 21 6 763 044	**16466**	223 - 225
34 21 6 764 647	**26134**	218
34 21 6 764 649	**24482**	218, 220
34 21 6 764 651	**24471**	218, 220, 222
34 21 6 764 653	**24475**	218, 220, 221, 222
34 21 6 764 655	**24476**	220, 221
34 21 6 765 458	**21178**	227
34 21 6 767 049	**12325**	223
34 21 6 767 060	**17162**	223
34 21 6 767 145	**16560**	218, 220
34 21 6 767 146	**16560**	218, 220
34 21 6 767 150	**16533**	218, 220 - 222
34 21 6 768 471	**16467**	223 - 226
34 21 6 769 105	**16587**	220, 221, 222
34 21 6 769 271	**24482**	218, 220
34 21 6 772 085	**24344**	223, 224, 225
34 21 6 773 161	**16533**	218, 220 - 222
34 21 6 774 417	**16560**	218, 220
34 21 6 774 692	**16533**	218, 220 - 222

Ref. - No.	febi bilstein	
34 21 6 775 678	**16587**	220 - 222
34 21 6 777 240	**16560**	218, 220
34 35 1 153 964	**08045**	323
34 35 1 163 065	**08203**	324
34 35 1 163 066	**08197**	324
34 35 1 163 117	**21659**	325
34 35 1 163 207	**21072**	324
34 35 1 164 371	**11936**	324, 326
34 35 1 164 372	**11935**	324
34 35 1 165 579	**18559**	326
34 35 1 165 580	**18560**	326
34 35 1 165 729	**21660**	325
34 35 1 179 819	**07736**	323, 326
34 35 1 179 820	**02398**	324, 325
34 35 1 180 781	**02398**	324, 325
34 35 1 180 782	**07736**	323, 326
34 35 1 181 337	**06860**	323, 326
34 35 1 181 338	**06860**	323, 326
34 35 1 181 342	**06867**	323
34 35 1 181 344	**06867**	323
34 35 1 182 064	**07846**	325
34 35 1 182 065	**07849**	325
34 35 1 182 533	**08233**	323, 326
34 35 2 229 018	**08203**	324
34 35 3 411 756	**23951**	326
34 35 3 411 757	**24012**	326
34 35 6 751 311	**17952**	324
34 35 6 755 266	**23121**	325
34 35 6 755 267	**23123**	325
34 35 6 757 896	**24013**	326
34 35 6 759 917	**23021**	324, 325
34 35 6 759 918	**23025**	324, 325
34 35 6 762 252	**24320**	323, 324
34 35 6 762 253	**24319**	323, 324
34 35 6 763 667	**23908**	325
34 35 6 764 298	**23021**	324, 325
34 35 6 764 299	**23025**	324, 325
34 35 6 768 595	**23021**	324, 325
34 35 6 768 596	**23025**	324, 325

Die von uns gelieferten Produkte sind ausschließlich dem bestimmungsgemäßen Gebrauch zuzuführen. / The products delivered by us are to be put exclusively to the intended use.

Ref. - No.		
34 35 6 768 597	**23908**	325
34 35 6 776 421	**23021**	325
34 35 6 776 422	**23025**	324, 325
34 35 6 776 423	**23908**	325
34 35 9 058 889	**08045**	323
34 52 0 025 723	**23807**	310, 311
34 52 1 163 027	**23399**	309, 311
34 52 1 164 651	**24130**	309
34 52 1 164 652	**24129**	309
34 52 1 165 519	**23399**	309, 311
34 52 1 165 534	**23807**	310, 311
34 52 1 165 536	**24128**	310
34 52 1 182 067	**24125**	309
34 52 1 182 159	**24126**	310, 311
34 52 1 182 160	**24127**	310
34 52 6 752 681	**24609**	309, 311
34 52 6 752 682	**24610**	309, 311
34 52 6 752 683	**24611**	309
34 52 6 756 375	**23807**	310, 311
34 52 6 756 376	**23809**	310
34 52 6 756 377	**24128**	310

passend für / to fit

Chevrolet / Daewoo

90121445	**02806**	028
96179110	**05179**	028
96219485	**23540**	229
96238673	**23539**	028
96245178	**16510**	028
96245179	**16507**	229
96253367	**16510**	028
96253368	**16507**	229
96253382	**16510**	028
96284392	**17509**	028
96286933	**23541**	028
96312560	**23542**	229
96316582	**16341**	028
96320531	**17509**	028
96391892	**16507**	229
11046948322	**16055**	028
11046948372	**16055**	028
11046952012	**16339**	028
9625 3382	**16510**	028
S4521001	**16507**	229
S4521006	**16507**	229

passend für / to fit

Citröen

4246.88	**10317**	029
4246.89	**10314**	032, 033, 036
4246.90	**10315**	033
4246.93	**07922**	032
4246.94	**10316**	029, 033, 036
4246.95	**07922**	032
4246.97	**10321**	029, 034, 036
4246.A0	**07899**	032
4246.A5	**10314**	032, 033, 036
4246.A6	**10315**	033
4246.A7	**10316**	029, 033, 036
4246.A9 SK	**10317**	029
4246.B1	**10321**	029, 034, 036
4246.B4	**07922**	032
4246.F8	**10318**	029, 033
4246.G0 SK	**10318**	029, 033
4246.H3	**07899**	032
4246.H8	**12036**	032
4246.J2	**12037**	032
4246.J2 S	**12037**	032
4246.J3 S	**12037**	032
4246.J5 S	**12038**	231
4246.J8	**10563**	032
4246.J8 SK	**10563**	032
4246.J9	**10563**	032
4246.K2	**10565**	032
4246.K2 SK	**10565**	032
4246.K3	**10565**	032
4246.L2	**10564**	032
4246.L2 SK	**10564**	032
4246.L3	**10564**	032
4246.L6	**26034**	232

Ref. - No.	febi bilstein	
4246.L8	**10679**	034
4246.N0	**10679**	034
4246.N5	**07922**	032
4246.N7	**07899**	032
4246.P1	**22403**	032
4246.P1 SK	**22403**	032
4246.P2	**22403**	032
4246.R2 SK	**17822**	029
4246.R3 SK	**10321**	029, 034, 036
4246.R4	**17822**	029
4246.R5	**10321**	029, 034, 036
4246.R6	**22923**	031, 034
4246.R7	**10679**	034
4246.R7 SK	**10679**	034
4246.T8 SK	**22923**	031, 034
4246.W1	**21120**	029 - 031
4246.W2	**21121**	030, 031
4246.W3	**22923**	031, 034
4246.W4	**26739**	231
4246.W6	**10321**	029, 034, 036
4246.Z9	**27201**	231
4251.05	**16049**	032
4251.06	**16051**	032
4251.10	**16224**	032
4251.11	**16223**	231
4251.28	**16243**	033
4251.37	**16291**	029, 032, 033, 036,
4251.38	**16238**	033, 035
4251.39	**16238**	033, 035
4251.44	**16257**	035, 036
4251.45	**16414**	034
4251.47	**16192**	033
4251.50	**16225**	032
4251.52	**16364**	035
4251.55	**16237**	029, 035
4251.56	**16413**	034
4251.57	**16415**	034
4251.89	**16243**	033
4251.97	**16222**	231, 232

Ref. - No.	febi bilstein	
4252.04	**16226**	035
4252.13	**16421**	035
4252.14	**16416**	031
4252.15	**16417**	031
4252.16	**16419**	031
4252.17	**16420**	231
4252.18	**16432**	029 - 031, 035
4252.33	**16406**	231
4252.35	**16422**	031, 035
4252.37	**16591**	030
4252.40	**16432**	029 - 031, 035
4252.41	**16052**	231
4252.58	**16590**	030
4253.28	**16589**	029
4253.30	**16432**	029 - 031, 035
4253.31	**16422**	031, 035
4253.42	**16432**	029 - 031, 035
4253.45	**16590**	030
91 508 338	**10314**	032, 033,036
91 517 694	**10315**	033
91 517 695	**10316**	029, 033,036
95 027 199	**10318**	029, 033
95 575 080	**10317**	029
95 632 048	**10321**	029, 034, 036
95 647 733	**16242**	032
95 658 557	**16369**	036
95 658 617	**16368**	029
95 661 746	**10317**	029
95 661 747	**10316**	029, 033, 036
95 661 748	**10314**	032, 033, 036
95 661 749	**17820**	231, 232
95 661 810	**10318**	029, 033
95 666 894	**16258**	036
95 666 970	**16291**	029, 032, 033, 036
95 666 971	**16222**	231, 232
95 667 809	**10318**	029, 033,
95 667 809	**10321**	029, 034, 036
95 667 811	**26283**	232

Die von uns gelieferten Produkte sind ausschließlich dem bestimmungsgemäßen Gebrauch zuzuführen. / The products delivered by us are to be put exclusively to the intended use.

passend für / to fit

Dacia

Ref. - No.		
60 01 547 619	**16191**	037
77 01 201 669	**16191**	037
77 01 202 285	**16191**	037
77 01 202 289	**16191**	037
77 01 202 712	**16191**	037
77 01 202 894	**16191**	037
77 01 203 129	**16191**	037
77 01 203 282	**16191**	037
77 01 203 775	**16191**	037
77 01 203 795	**16191**	037
77 01 203 796	**16191**	037
77 01 203 797	**16191**	037
77 01 204 066	**16191**	037
77 01 204 358	**16191**	037
77 01 204 833	**16191**	037
77 01 205 355	**16191**	037
77 01 207 066	**16191**	037
77 11 130 036	**16191**	037
77 11 130 071	**16191**	037

passend für / to fit

Fiat

Ref. - No.		
0079 3120	**16086**	044, 045
0079 3470	**16086**	044, 045
0079 4079	**16086**	044, 045
0438 5812	**10616**	041, 046
0588 2984	**16396**	040
0588 8528	**16396**	040
0588 8781	**16086**	044, 045
0589 2309	**16077**	041, 046
0589 2330	**16086**	044, 045
0589 2727	**16079**	038, 039, 042, 044, 045, 046
0589 2728	**16079**	038, 039, 042, 044, 045, 046
0589 2734	**16079**	038, 039, 042, 044, 045, 046
0589 2735	**16079**	038, 039, 042, 044, 045, 046
0589 2736	**16084**	042
0589 2737	**16084**	042
0589 2786	**16082**	038
0589 4112	**16397**	040
0595 1660	**16077**	041, 046
0756 8440	**07922**	039, 044
0764 5054	**10619**	038, 042, 043, 044, 045, 233, 234
0764 5055	**10618**	038, 040 - 045
0764 5056	**10617**	038, 040 - 045
0766 3465	**10619**	038, 042 - 045, 233, 234
0766 3466	**10618**	038, 040 - 045
0768 5656	**10619**	038, 042 - 045, 233, 234
0777 9409	**10617**	038, 040 - 045
0792 5890	**16077**	041, 046
0793 3250	**16077**	041, 046
0993 9966	**16171**	233, 234
0994 1605	**16171**	233, 234
0994 1872	**16239**	038, 039, 045
0994 2904	**16171**	233, 234
0994 2953	**16171**	233, 234
0994 4329	**16239**	038, 039, 045
0994 4678	**16239**	038, 039, 045
0994 5070	**16051**	039, 044
0994 5076	**16049**	039
0994 5496	**16171**	233, 234
0994 5788	**16240**	039, 040
0994 5810	**16069**	039, 040
0994 5821	**16171**	233, 234
0994 5823	**16171**	233, 234
0994 6016	**16224**	043, 045
0994 6227	**16239**	038, 039, 045
0994 7118	**16089**	038, 040, 041
0994 7124	**16091**	038, 040, 041
0994 7156	**16244**	038, 041
0994 7629	**16089**	038, 040, 041
0994 7630	**16091**	038, 040, 041
0994 7891	**16093**	042, 043
0994 7934	**16093**	042, 043
0994 7938	**16171**	233, 234

Ref. - No.	febi bilstein	
0994 7954	**16390**	041
0994 8031	**16092**	042, 043
0994 8054	**16092**	042, 043
0994 8095	**16244**	038, 041
0994 8131	**16371**	044
0994 8410	**16372**	042, 043
0994 8417	**16370**	234
0994 8476	**16244**	038, 041
0994 8623	**16372**	042, 043
0994 8626	**16391**	039, 040
0994 8629	**16392**	039, 040
0994 9048	**16091**	038, 040, 041
0994 9173	**16171**	233, 234
0994 9273	**16555**	043
0994 9276	**16554**	043
0994 9280	**16556**	233, 234
13005 00080	**10563**	039
13005 01080	**10564**	040
13073 56080	**10565**	040
13093 92080	**12037**	043, 045
13128 33080	**12036**	043
13163 23080	**12036**	043
13176 51080	**12037**	043, 045
13257 72080	**22403**	045
4640 1356	**22927**	040, 043
4640 3088	**18546**	038, 039, 041, 043
4640 3958	**12133**	038, 041, 043, 045
4640 3959	**18546**	038, 039, 041, 043
4640 3960	**17939**	233, 234
4641 6712	**10617**	038, 040 - 045
4642 3415	**10617**	038, 040 - 045
4642 7947	**12133**	038, 041, 043, 045
4642 7949	**12133**	038, 041, 043, 045
4644 8168	**18546**	038, 039, 041, 043
4645 5892	**18546**	038, 039, 041, 043
4654 2383	**22927**	040, 043
4680 6233	**10564**	040
4680 6234	**10565**	040
6080 6137	**10617**	038, 040 - 045

Ref. - No.	febi bilstein	
6081 1266	**10617**	038, 040 - 045
6081 2137	**22927**	040, 043
6081 2422	**18546**	038, 039, 041, 043
6081 3038	**18546**	038, 039, 041, 043
7171 1135	**16225**	043
7173 8422	**10616**	041, 046
7173 8908	**12037**	043, 045
7174 0116	**07922**	039, 044
7736 2194 S1	**16555**	043
7736 2195	**16554**	043
7736 2768 S1	**16556**	233, 234
8244 0356	**18546**	038, 039, 041, 043
8245 0657	**18546**	038, 039, 041, 043
8246 2136	**12133**	038, 041, 043, 045
9350 0520	**07922**	039, 044
94042 51248	**16223**	234
94042 52328	**16406**	234
95669 28380	**12038**	234

passend für / to fit

Ford

1 001 093	**14160**	052
1 001 094	**14162**	236
1 001 095	**16280**	052
1 001 096	**16346**	236
1 013 581	**10518**	050, 051, 053
1 019 604	**05649**	048- 051, 053, 056
1 023 605	**14162**	236
1 027 640	**16346**	236
1 031 843	**16280**	052
1 045 994	**14160**	052
1 045 995	**14162**	236
1 048 308	**16039**	048, 049, 055
1 064 762	**16042**	050, 051, 053
1 064 763	**16040**	050, 051, 056
1 066 271	**05649**	048- 051, 053, 056
1 073 731	**16202**	047, 053, 054, 056, 057
1 073 732	**16035**	047, 049, 053, 054, 056, 057
1 074 971	**16037**	059
1 074 972	**16036**	059

Die von uns gelieferten Produkte sind ausschließlich dem bestimmungsgemäßen Gebrauch zuzuführen. / The products delivered by us are to be put exclusively to the intended use.

Ref. - No.		
1 075 558	**16279**	051
1 075 565	**16167**	235
1 079 919	**16042**	050, 051, 053
1 079 920	**16040**	050, 051, 056
1 088 934	**16393**	235, 237
1 088 938	**16159**	235, 237
1 095 201	**16202**	047, 053, 054, 056, 057
1 107 697	**16279**	051
1 107 698	**16167**	235
1 111 287	**16161**	236
1 111 857	**16400**	050 - 053, 056
1 112 542	**10518**	050, 051, 053
1 126 718	**16402**	054
1 129 985	**16393**	235, 237
1 129 986	**16159**	235, 237
1 130 715	**16400**	050 - 053, 056
1 130120	**16426**	237
1 133 447	**16394**	236
1 133 455	**16398**	052
1 135 167	**16425**	059
1 136 519	**16279**	051
1 141 782	**26118**	052
1 144 288	**16424**	059
1 148 202	**12578**	050- 053, 056
1 151 049	**16279**	051
1 151 377	**16458**	052
1 152 316	**16426**	237
1 204 845	**16426**	237
1 204 850	**16393**	235, 237
1 204 852	**16159**	235, 237
1 205 557	**16346**	236
1 205 695	**16398**	052
1 206 062	**16400**	050 - 053, 056
1 207 104	**16426**	237
1 207 519	**16394**	236
1 219 892	**16426**	237
1 219 894	**16426**	237
1 223 540	**24619**	235, 236
1 223 568	**24620**	235, 236

Ref. - No.		
1 223 663	**24565**	051, 052
1 223 664	**24566**	051, 052
1 223 682	**16479**	051, 052
1 227 108	**16426**	237
1 318 147	**16424**	059
1 320 347	**24619**	235, 236
1 320 352	**24565**	051, 052
1 320 581	**05649**	048 - 051, 053, 056
1 320 582	**05649**	048 - 051, 053, 056
1 320 585	**12578**	050 - 053, 056
1 321 517	**16479**	051, 052
1 323 551	**24620**	235, 236
1 323 560	**24566**	051, 052
1 323 620	**12578**	050 - 053, 056
1 356 392	**16571**	237
1 360 254	**16428**	235, 236, 238
1 360 303	**16570**	058, 059
1 360 305	**16479**	051, 052
1 360 306	**16428**	235, 236, 238
1 361 298	**26592**	059
1 361 298 SK	**26592**	059
1 361 300	**26592**	059
1 373 289	**05649**	048 -050, 051, 053, 056
1 373 360	**24619**	235, 236
1 373 361	**24620**	235, 236
1 373 369	**24565**	051, 052
1 373 370	**24566**	051, 052
1 473 814	**10690**	047, 058
1 549 699	**10690**	047, 058
1 571 346	**08560**	050
1 571 348	**08560**	050
1 571 571	**16016**	059
1 591 990	**08560**	050
1 591 991	**08560**	050
1 591 996	**10690**	047, 058
1 629 451	**08560**	050
1 637 969	**05652**	235, 238
1 644 844	**03167**	047, 048, 054, 055, 058
1 644 845	**03167**	047, 048, 054, 055, 058

Ref. - No.	febi bilstein	
1 648 448	**16277**	057, 058
1 666 624	**16161**	236
3 395 842	**16285**	237
3 555 344	**12578**	050 - 053, 056
3 573 537	**12578**	050 -053, 056
3 728 072	**10728**	237
3 894 048	**16198**	056
3 922 123	**16198**	056
3 975 114	**16198**	056
3 975 890	**16194**	238
4 041 428	**19515**	059
4 071 714	**05649**	048 - 051, 053, 056
4 077 455	**12578**	050 - 053, 056
4 077 636	**16425**	059
4 083 658	**05652**	235, 238
4 084 226	**05649**	048 - 51, 053, 056
4 095 132	**16424**	059
4 097 477	**18626**	054
4 097 478	**18626**	054
4 098 427	**19827**	237
4 176 921	**19827**	237
4 179 398	**18626**	054
4 179 406	**19827**	237
4 181 042	**18626**	054
4 367 104	**26592**	059
4 367 106	**26592**	059
4 387 371	**16428**	235, 236, 238
4 387 374	**16428**	235, 236, 238
4 395 257	**19514**	059
4 427 737	**16570**	058, 059
4 455 980	**26592**	059
4 457 985	**26592**	059
5 018 897	**16260**	050
5 018 898	**16276**	050
5 018 899	**16023**	047, 048, 050, 054 -058,
5 018 900	**16024**	047, 048, 054, 055, 057
5 018 902	**16097**	047, 052, 058
5 018 903	**16098**	047, 052, 058
5 018 908	**16016**	059

Ref. - No.	febi bilstein	
5 018 981	**16362**	057
5 018 982	**16278**	057
5 020 818	**16022**	049, 053, 055, 056, 057
5 022 346	**10690**	047, 058
5 022 397	**16017**	059
5 022 398	**16016**	059
5 022 453	**10693**	052
5 022 650	**08560**	050
5 022 651	**08560**	050
5 022 652	**05650**	048- 050, 055
5 022 654	**05649**	048 - 051, 053, 056
5 022 658	**03169**	047, 048, 054, 055
5 022 659	**03167**	047, 048, 054, 055, 058
5 022 660	**03167**	047, 048, 054, 055, 058
5 022 663	**05656**	058
5 022 666	**05652**	235, 238
5 022 668	**05655**	053, 056
5 022 669	**05654**	236, 238
5 022 674	**07969**	059
5 022 676	**03166**	059
5 022 677	**07969**	059
5 022 829	**10690**	047, 058
5 022 947	**03169**	047, 047, 054, 055
5 022 949	**05654**	236, 238
5 023 441	**05655**	053, 056
5 023 486	**16019**	059
5 023 573	**03167**	047, 048, 054, 055, 058
5 023 998	**16021**	049, 053, 055, 056, 058
5 024 174	**10699**	058
5 024 744	**03169**	047, 048, 054, 055
5 025 610	**05647**	059
5 025 611	**05646**	059
5 025 950	**10704**	049, 055
5 026 168	**16260**	050
5 026 784	**05645**	053, 054
5 026 785	**10706**	047, 053, 054, 056
5 026 786	**05644**	235, 237, 238
5 027 462	**05655**	053, 056
5 027 463	**05655**	053, 056

Die von uns gelieferten Produkte sind ausschließlich dem bestimmungsgemäßen Gebrauch zuzuführen. / The products delivered by us are to be put exclusively to the intended use.

Ref. - No.	febi bilstein	
5 028 281	**05649**	048 - 051, 053, 056
5 029 815	**05647**	059
5 030 658	**05652**	235, 238
50 29 816	**05646**	059
6 010 229	**10690**	047, 058
6 041 696	**07969**	059
6 044 775	**08560**	050
6 044 776	**08560**	050
6 077 975	**03169**	047, 048, 054, 055
6 089 874	**08560**	050
6 089 878	**10693**	052
6 132 472	**16276**	050
6 134 505	**05656**	058
6 135 249	**03166**	059
6 137 291	**03169**	047, 048, 054, 055
6 158 202	**03167**	047, 048, 054, 055, 058
6 158 204	**03167**	047, 048, 054, 055, 058
6 158 205	**03169**	047, 048, 054, 055
6 158 213	**08560**	050
6 158 214	**05655**	053, 056
6 165 965	**16016**	059
6 166 055	**03166**	059
6 168 109	**05655**	053, 056
6 169 974	**05656**	058
6 178 479	**16023**	047, 048, 050, 054 - 058
6 189 145	**16023**	047,048, 050, 054 - 058
6 191 062	**05650**	048 - 050, 055
6 191 063	**05650**	048 - 050, 055
6 191 064	**05649**	048 - 051, 053, 056
6 193 694	**05655**	053, 056
6 196 392	**16276**	050
6 485 895	**16161**	236
6 500 959	**16163**	235, 237
6 567 002	**16016**	059
6 687 176	**16101**	049
6 704 268	**16023**	047, 048, 050, 054 -058
6 704 269	**16021**	049, 053, 055, 056, 058
6 744 007	**16102**	058
6 785 599	**16169**	235, 236, 238

Ref. - No.	febi bilstein	
6 877 836	**16202**	047, 053, 054, 056, 057
6 877 837	**16035**	047, 049, 053, 054, 056, 057
7 018 202	**16037**	059
7 018 203	**16036**	059
7 075 049	**16038**	048, 049, 055
7 075 050	**16038**	048, 049, 055
7 114 005	**16163**	235, 237
7 153 476	**16393**	235, 237
7 153 477	**16159**	235, 237
7 261 715	**16043**	053, 056, 057

passend für / to fit

Ford US

1 048 603	**24054**	311
1 048 604	**24056**	311
1C152K021AA	**16424**	059
1C1J2K021AA	**16424**	059
1C1JK021AA	**16424**	059
1C1JK021AB	**16424**	059
1C1W1125AB	**19514**	059
1M212K021AA	**16458**	052
1S712K021AB	**16402**	054
1S712M008AE	**16426**	237
1S712M008AF	**16426**	237
1S712M008BB	**16426**	237
1S712M008BC	**16426**	237
1S712M008BD	**16426**	237
1S7J2M008AA	**16426**	237
1S7J2M008BA	**16426**	237
1S7W1125AB	**18626**	054
1S7W1125AC	**18626**	054
1S7W1125B3B	**18626**	054
1S7W1125B3D	**18626**	054
1S7W2A315AB	**19827**	237
1S7W2A315AD	**19827**	237
1SW2A315B3E	**19827**	237
2S611125AA	**12578**	050- 053, 056
2T141125CA	**26592**	059
2T141125CB	**26592**	059
2T141125CC	**26592**	059

Ref. - No.	febi bilstein	
2T141125EA	**26592**	059
2T141125EB	**26592**	059
2T141125EC	**26592**	059
2T142K021AC	**16570**	058, 059
2T142M008AA	**16428**	235, 236, 238
2T1J2K021AA	**16570**	058, 059
2T1J2M008AA	**16428**	235, 236, 238
3M512A315AC	**24619**	235, 236
3M512A315AD	**24619**	235, 236
3M512A315AE	**24619**	235, 236
3M512A315EB	**24620**	235, 236
3M512A315EC	**24620**	235, 236
3M512A315ED	**24620**	235, 236
3M512C375AB	**24565**	051, 052
3M512C375AC	**24565**	051, 052
3M512C375AD	**24565**	051, 052
3M512C375BB	**24566**	051, 052
3M512C375BC	**24566**	051, 052
3M512C375BD	**24566**	051, 052
3M512K021AA	**16479**	051, 052
3M512K021AB	**16479**	051, 052
3M512M008AC	**16428**	235, 236, 238
3M5J2K021AA	**16479**	051, 052
3M5J2M008AA	**16428**	235, 236, 238
4S712M008AA	**16571**	237
6 117 034	**05096**	326
6 117 034 S	**05096**	326
6 129 231	**05098**	327
6 129 231 S	**05098**	327
76VB1125AB	**07969**	059
79GB1125CB	**10693**	052
82GG2N284AA	**05096**	326
83BG2N248AB	**05098**	327
84FB2K021BA	**16276**	050
84FB2K021CA	**16276**	050
84FX1125BB	**08560**	050
85GX2A315AB	**05654**	236, 238
85GX2A315BD	**05654**	236, 238
86AB1125AA	**03169**	047, 048, 054, 055

Ref. - No.	febi bilstein	
86AB2K021BC	**16023**	047, 048, 050, 054 - 058
86AX1125AA	**03169**	047, 048, 054, 055
86AX1125BA	**03169**	047, 048, 054, 055
86AX1125SA	**03169**	047, 048, 054, 055
86VB1125AB	**03166**	059
86VX1125BA	**07969**	059
87BB1125CA	**03167**	047, 048, 054, 055, 058
87BX1125CA	**03167**	047, 048, 054, 055, 058
87BX1125DA	**03167**	047, 048, 054, 055, 058
87BX1125EA	**05656**	058
87BX1125JA	**03167**	047, 048, 054, 055, 058
87BX1125SA	**03167**	047, 048, 054, 055, 058
87BX2K021AA	**16362**	057
87BX2K021BA	**16278**	057
87FX2K021CA	**16023**	047, 048, 050, 054 - 058
87FX2K021FA	**16276**	050
87FX2K021GA	**16023**	047, 048, 050, 054 - 058
87FX2K021JA	**16260**	050
89BB2K021AB	**16023**	047, 048, 050, 054- 058
89BX1125AA	**10690**	047, 058
89BX1125AA	**10690**	058
89BX1125BA	**10690**	058
89FB1125AE	**05650**	048- 050, 055
89FB1125BE	**05650**	048- 050, 055
89FB1125CE	**05649**	048- 051, 053, 056
89FX1125CE	**05649**	048- 051, 053, 056
89FX1125EA	**05650**	048- 050, 055
89GB2K021AB	**16021**	049, 053, 055, 056, 058
89GX1125CA	**10693**	052
89GX2K021AA	**16022**	049, 053, 055- 057
89VX2K021AA	**16016**	059
89VX2K021BA	**16016**	059
89VX2K021CA	**16019**	059
91AB2K021HB	**16038**	048, 049, 055
91AB2K021JB	**16038**	048, 049, 055
91AB2M008BD	**16163**	235, 2377
91AX1125AB	**10704**	049, 055
92GB2M008AA	**16161**	236

Die von uns gelieferten Produkte sind ausschließlich dem bestimmungsgemäßen Gebrauch zuzuführen. / The products delivered by us are to be put exclusively to the intended use.

Ref. - No.		
92GX2M008AA	**16161**	236
92VB2K021AC	**16037**	059
92VB2K021AD	**16037**	059
92VB2K021BC	**16036**	059
92VB2K021BD	**16036**	059
92VX1125AA	**05647**	059
92VX1125BA	**05646**	059
93BB2K021DC	**16035**	047, 049, 053, 054, 056, 057
93BB2K021FB	**16035**	047, 049, 053, 054, 056, 057
93BB2M008AB	**16393**	235, 237
93BB2M008BB	**16159**	235, 237
93BX1125AC	**05645**	053, 054
93BX1125CB	**10706**	047, 053, 054, 056
93BX2A315AD	**05644**	235, 237, 238
93FX1125AA	**05649**	048- 051, 053, 056
93GX1125AA	**05655**	053, 056
93GX1125BA	**05655**	053, 056
94AB2K021AB	**16039**	048, 049, 055
94GB2K021AA	**16043**	053, 056, 057
95GX2A315EA	**05652**	235, 238
95VW1125BC	**14160**	052
95VW2K021AA	**16280**	052
95VWX1125BD	**14160**	052
95VWX2A315AB	**14162**	236
95VWX2A315AD	**14162**	236
95VWX2K021BA	**16398**	052
95VWX2M008AA	**16346**	236
95VX1125AA	**05647**	059
95VX1125BA	**05646**	059
95WX2A315AB	**14162**	236
95WX2A315AC	**14162**	236
95WX2M008BA	**16346**	236
96FX1125A1B	**10518**	050, 051, 053
96FX1125AB	**10518**	050, 051, 053
96FX1125CA	**05649**	048- 051, 053, 056
96FX1125SA	**05649**	048- 051, 053, 056
97BG2K021AA	**16035**	047, 049, 053, 054, 056, 057
97BG2K021BA	**16202**	047, 053, 054, 056, 057

Ref. - No.		
97BG2K021BB	**16202**	047, 053, 054, 056, 057
98AB1125BD	**12578**	050 - 053, 056
98AB1125BE	**12578**	050- 053, 056
98AB1125D1E	**12578**	050- 053, 056
98AB2K021AD	**16279**	051
98AB2M008BA	**16167**	235
98AG1125EA	**12578**	050 -053, 056
98AX2K021AD	**16279**	051
98AX2K021AE	**16279**	051
98AX2K021AF	**16279**	051
98AX2M008BA	**16167**	235
98FB2K021AA	**16042**	050, 051, 053
98FB2K021BA	**16040**	050, 051, 056
98FX2K021AA	**16042**	050, 051, 053
98FX2K021BA	**16040**	050, 051, 056
98VW2B372AA	**24056**	311
98VW2B372BA	**24054**	311
D92GB2M008AA	**16161**	236
E92Z1125A	**10728**	237
E92Z2200A	**16285**	237
V85BX2A315AB	**05652**	235, 238
V85BX2A315BA	**05652**	235, 238
V86BB2K021AB	**16277**	057, 058
V86BX2A315AA	**05652**	235, 238
V89BB2K021AC	**16102**	058
V89BX1125AC	**10699**	058
V92AB2K021AA	**16101**	049
XS712M008AB	**16393**	235, 237
XS712M008AC	**16393**	235, 237
XS712M008BB	**16159**	235, 237
XS712M008BC	**16159**	235, 237
XS7J2M008AA	**16393**	235, 237
XS7J2M008BA	**16159**	235, 237
YC152K021AC	**16425**	059
YC1J2K021AA	**16425**	059
YC1W1125BA	**19515**	059
YM211125BA	**26118**	052
YM212K021AA	**16398**	052
YM212M008AA	**16394**	236

Ref. - No.	febi bilstein	
YM212M008CA	**16346**	236
YS612K021AA	**16400**	050- 053, 056
YS6J2K021AA	**16400**	050- 053, 056
YS6J2K021AB	**16400**	050- 053, 056
YS6W1125AA	**05649**	048- 051, 053, 056
YS6W1125AC	**05649**	048- 051, 053, 056
YS6W1125B1B	**05649**	048 - 051, 053, 056
YS6W1125CA	**05649**	048- 051, 053, 056

passend für / to fit

Honda

Ref. - No.	febi bilstein	
06450-SAA-900	**16303**	061, 063, 064
06450-SAA-901	**16303**	061, 063, 064
06450-SAA-B01	**16303**	061, 063, 064
06450-SAA-E50	**16303**	061, 063, 064
06450-SAA-G00	**16303**	061, 063, 064
42510-SM4-950	**10773**	239
43022-SF1-505	**16309**	239, 240
43022-SF1-515	**16309**	239, 240
43022-SF1-525	**16309**	239, 240
43022-SF1-S01	**16309**	239, 240
43022-SH3-G00	**16309**	239, 240
43022-SH3-G01	**16309**	239, 240
43022-SM4-525	**16297**	239, 240
43022-SM4-G00	**16297**	239, 240
43022-SN7-000	**16297**	239, 240
43022-SR3-G00	**16301**	239, 240
43022-SR3-G01	**16301**	239, 240
43022-SV4-A00	**16297**	239, 240
45022-S04-E50	**16303**	061, 063, 064
45022-S04-V10	**16305**	062, 063
45022-S10-A00	**16551**	062- 064
45022-S10-A02 S1	**16551**	062 -064
45022-S10-E50	**16551**	062 - 064
45022-S10-G01	**16551**	062 - 064
45022-S10-G02	**16551**	062 -064
45022-S1A-E02	**16389**	060
45022-S1A-E50	**16389**	060
45022-S1A-E51	**16389**	060
45022-S1A-E63	**16389**	060

Ref. - No.	febi bilstein	
45022-S30-A00	**16551**	062 - 064
45022-S30-A01	**16551**	062 -064
45022-S30-A02	**16551**	062 - 064
45022-S30-E50	**16551**	062 - 064
45022-S30-G10	**16551**	062 - 064
45022-S30-G11	**16551**	062 - 064
45022-S30-G12	**16551**	062 - 064
45022-S6D-E50	**16114**	061, 062
45022-S6D-E51	**16114**	061, 062
45022-S6F-E01	**16114**	061, 062
45022-S6F-E50	**16114**	061, 062
45022-S7A-D00	**16553**	063, 065
45022-S7A-D01	**16553**	063, 065
45022-S7A-E50 S1	**16553**	063, 065
45022-S9A-A01	**16552**	063
45022-S9A-E00	**16552**	063
45022-S9A-E50 S1	**16552**	063
45022-S9A-E60	**16552**	063
45022-SH3-N30	**16299**	061, 063
45022-SL0-G00	**16119**	060 - 065
45022-SL0-G01	**16119**	060 - 065
45022-SL0-G02	**16119**	060 - 065
45022-SM4-526	**16365**	060
45022-SM4-A00	**16296**	060
45022-SM4-G01	**16365**	060
45022-SM5-A00	**16119**	060 -065
45022-SN7-G50	**16119**	060 - 064
45022-SR3-910	**16299**	061, 063
45022-SR3-G00	**16303**	061, 063, 064
45022-SR3-G01	**16303**	061, 063, 064
45022-SR3-V10	**16305**	062, 063
45022-SS0-G00	**16119**	060 - 065,
45022-SSF-E00	**16553**	063, 065
45022-ST3-E00	**16114**	061, 062
45022-ST7-000	**16551**	062 - 064
45022-ST7-010	**16551**	062 - 064
45022-ST7-020	**16551**	062 - 064
45022-ST7-R01	**16551**	062 - 064

Die von uns gelieferten Produkte sind ausschließlich dem bestimmungsgemäßen Gebrauch zuzuführen. / The products delivered by us are to be put exclusively to the intended use.

Ref. - No.		
45022-ST7-R02	**16551**	062 - 064
45251-S6D-E10	**10911**	061, 063
45251-SH3-A00	**17356**	061
45251-SK7-A00	**10911**	061, 063
45251-SK7-A10	**10911**	061, 063
45251-SK7-J00	**10911**	061, 063
45251-SR0-A00	**10911**	061, 063
45251-SR0-A10	**10911**	061, 063
45251-SR3-A10	**17356**	061
45251-ST3-E10	**10911**	061, 063
passend für / to fit		
Hyundai		
58101-02A00	**16541**	066
58101-02A00 S1	**16541**	066
58101-22A00	**16542**	066
58101-22A10	**16542**	066
58101-24B00	**16542**	066
58101-24B00S1	**16542**	066
58101-28A10	**16542**	066
58101-29A40	**16542**	066
58101-2CA20	**16489**	066, 067
58101-2EA10	**16489**	066, 067
58101-2EA11	**16489**	066, 067
58101-2EA11 S1	**16489**	066, 067
58101-38A81	**16489**	066, 067
Kia		
0K0113323Z	**16558**	068
0K0453323Z	**16557**	068
0K0Y23323Z	**16558**	068
58101-2EA11 S1	**16489**	068
58101-3EE00	**16471**	068
58302-3ED00	**16524**	241
Lancia		
0438 5812	**10616**	072, 242
0589 2310	**16077**	072
0589 2601	**16168**	242
0589 2729	**16168**	242
0589 2734	**16079**	069- 072
0589 2735	**16079**	069 - 072

Ref. - No.		
0764 5054	**10619**	069 - 242
0764 5055	**10618**	069 - 071
0764 5056	**10617**	069, 070
0766 3465	**10619**	069 -071, 242
0766 3466	**10618**	069 -071
0792 1130	**16077**	072
0792 5610	**16077**	072
0792 6980	**16168**	242
0792 6990	**16168**	242
0793 2190	**16168**	242
0793 2720	**16168**	242
0793 3220	**16077**	072
0793 4850	**16168**	242
0993 9966	**16171**	242
0993 9966	**16172**	242
0994 0800	**16168**	242
0994 1605	**16171**	242
0994 1605	**16172**	242
0994 1872	**16239**	069 - 071
0994 2904	**16171**	242
0994 2904	**16172**	242
0994 2953	**16171**	242
0994 2953	**16172**	242
0994 4329	**16239**	069 -071
0994 4678	**16239**	069 - 071
0994 5496	**16171**	242
0994 5496	**16172**	242
0994 5821	**16171**	242
0994 5821	**16172**	242
0994 5823	**16171**	242
0994 5823	**16172**	242
0994 6016	**16224**	072
0994 6227	**16239**	069 - 071
0994 7124	**16091**	069, 070
0994 7156	**16244**	069, 070
0994 7629	**16089**	070
0994 7630	**16091**	069, 070
0994 7891	**16093**	071
0994 7934	**16093**	071

Ref. - No.	febi bilstein	
0994 7938	**16172**	242
0994 8031	**16092**	071
0994 8054	**16092**	071
0994 8095	**16244**	069, 070
0994 8476	**16244**	069, 070
0994 9173	**16172**	242
13093 92080	**12037**	072
13176 51080	**12037**	072
13257 72080	**22403**	070
4640 3088	**18546**	069 - 071
4641 6712	**10617**	069, 070
4642 3415	**10617**	069, 070
4642 7947	**12133**	069, 070
4645 5892	**18546**	069 - 071
608 051 17	**10619**	069 - 071, 242
6080 6137	**10617**	069, 070
6081 2422	**18546**	069 - 071
6081 3038	**18546**	069 - 071
7173 8422	**10616**	072, 242
7173 8908	**12037**	072
7736 2087	**16172**	242
7736 2242	**16172**	242
8244 0356	**18546**	069 - 071
8245 0657	**18546**	069 -071
94042 51248	**16223**	242
94042 52328	**16406**	242
95669 28380	**12038**	242

passend für / to fit

Mazda

Ref. - No.	febi bilstein	
1E03-33-251	**10518**	073
1E06-33-251	**05649**	073
B0YW-33-23Z	**16499**	074, 076
B26Y-26-251	**23443**	243
B26Y-33-25X	**23439**	075
B26Y-33-25XA	**23439**	075
B4Y6-33-23Z	**16195**	073, 074, 076
B4Y6-33-23ZA	**16195**	073, 074, 076
B5Y6-33-23Z	**16195**	073, 074, 076
B5Y6-33-23ZA	**16195**	073, 074, 076
B5Y8-33-23Z	**16195**	073, 074, 076
B5Y8-33-23ZA	**16195**	073, 074, 076
BCYW-33-23ZA	**16195**	073, 074, 076
BCYW-33-23ZB	**16195**	073, 074, 076
BCYW-33-23ZC	**16195**	073, 074, 076
BJ1Y-33-25X	**23441**	075
BJYM-33-23Z	**16498**	075
BP4Y-33-25XB	**24565**	073
BP4Y-33-25XC	**24565**	073
BP6Y-26-251C	**24620**	243
BP6Y-26-251D	**24620**	243
BP6Y-33-25XD	**24566**	073
BP6Y-33-25XE	**24566**	073
BPYK-26-48Z	**16428**	243
BPYK-33-23Z	**16479**	073
BR70-33-25X	**15297**	074, 076
BR70-33-25XF	**15297**	074, 076
BRY4-33-28Z	**16499**	074, 076
BRYW-33-23Z	**16499**	074, 076
DBOY-33-251	**10626**	073
DCY0-33-23Z	**16195**	073, 074, 076
DCY0-33-23ZA	**16195**	073, 074, 076
DCY0-33-23ZB	**16195**	073, 074, 076
DD32-33-25X	**12578**	073
DD63-33-25X	**12578**	073
DDY2-33-28Z	**16401**	073
G211-33-28Z	**16282**	075
GA5Y-33-25XD	**10726**	075, 077
GAYR-33-23ZA	**16198**	075, 077
GAYR-33-23ZB	**16198**	075, 077
GAYR-33-23ZC	**16198**	075, 077
GAYR-33-23ZD	**16198**	075, 077
GAYR-33-23ZE	**16198**	075, 077
GEYC-26-43ZA	**16500**	243
GEYT-26-43Z	**16500**	243
GEYT-33-28ZA	**16198**	075, 077
GEYT-33-28ZB	**16198**	075, 077
GEYV-33-23Z	**16198**	075, 077
GGYB-26-43Z	**16500**	243

Die von uns gelieferten Produkte sind ausschließlich dem bestimmungsgemäßen Gebrauch zuzuführen. / The products delivered by us are to be put exclusively to the intended use.

Ref. - No.		
GGYM-26-43Z	**16500**	243
GJ21-33-28ZB	**16282**	075
GJ25-33-25XC	**10625**	075
GJ25-33-25XD	**10625**	075
GJ55-33-25XC	**10625**	075
GJ55-33-25XD	**10625**	075
GJY1-33-28Z	**16282**	075
GJY1-33-28Z 9A	**16282**	075
GJYA-26-48Z	**16500**	243
GJYB-26-48Z	**16500**	243
GN51-33-23Z	**16282**	075
GN51-33-28Z	**16282**	075
NA01-33-25XA	**10624**	073, 074, 076
NAY0-33-23ZA	**16496**	076
NAY0-33-23ZB	**16496**	076
NAY0-33-23ZC	**16496**	076
NAY5-33-28Z	**16497**	076, 077
NAY5-33-28ZA	**16497**	076, 077
NAY5-33-28ZB	**16497**	076, 077
NCY1-33-28Z	**16497**	076, 077
UHY1-33-28ZA	**16520**	076
UHY1-33-28ZB	**16520**	076
UHY1-33-28ZD	**16520**	076
UHY1-33-28ZE	**16520**	076
UJY6-33-28Z	**16520**	076

passend für / to fit

Mercedes

Ref. - No.		
000 420 57 20	**16127**	244, 257, 259
000 420 58 20	**16127**	244, 257, 259
000 420 59 20	**16045**	079, 080, 095, 096, 098, 099
000 420 60 20	**16045**	079, 080, 095, 096, 098, 099
000 420 63 20	**16057**	078, 079, 080, 095, 096
000 420 64 20	**16057**	078, 079, 080, 095, 096
000 420 65 20	**16057**	078, 079, 080, 095, 096
000 420 66 20	**16134**	078, 079, 095, 096, 098
000 420 70 20	**16290**	257, 259
000 420 76 20	**16127**	244, 257, 259
000 420 88 20	**16156**	247

Ref. - No.		
000 420 90 20	**16156**	247
000 420 91 20	**16061**	083
000 420 94 20	**16045**	079, 080, 095, 096, 098, 099
000 420 95 20	**16045**	079, 080, 095, 096, 098, 099
000 420 98 20	**16154**	244, 245, 247, 248, 249
000 420 99 20	**16193**	081, 082
000 420 99 20 S1	**16193**	081, 082
000 421 41 10	**16094**	101
000 421 42 10	**16255**	262
000 586 25 42	**16127**	244, 257, 259
000 586 37 42	**16134**	078, 079, 095, 096, 098
000 586 41 42	**16127**	244, 257, 259
000 586 72 42	**16134**	078, 079, 095, 096, 098
000 586 76 20	**16127**	244, 257, 259
001 420 01 20	**16156**	247
001 420 02 20	**16153**	244 - 249, 253, 254, 260
001 420 03 20	**16246**	098, 099
001 420 05 20	**16045**	079, 080, 095, 096, 098, 099
001 420 06 20	**16127**	244, 257, 259
001 420 07 20	**16193**	081, 082
001 420 08 20	**16246**	098, 099
001 420 10 20	**16253**	083
001 420 13 20	**16153**	244 - 249, 253, 254, 260
001 420 14 20	**16033**	083, 084, 092, 093
001 420 73 20	**16254**	257
001 420 75 20	**16045**	079, 080, 095, 096, 098, 099
001 420 77 20	**16134**	078, 079, 095, 096, 098
001 420 78 20	**16057**	078, 079, 080, 095, 096
001 420 79 20	**16290**	257, 259
001 420 80 20	**16248**	095, 096
001 420 81 20	**16061**	083
001 420 85 20	**16246**	098, 099
001 420 87 20	**16033**	083, 084, 092, 093
001 420 93 20	**16127**	244, 257
001 420 95 20	**16153**	244 - 249, 253, 254, 260
001 420 96 20	**16061**	083

Ref. - No.	febi bilstein	
001 420 98 20	**16247**	082, 086, 088, 091, 099, 100
001 420 99 20	**16045**	079, 080, 095, 096, 098, 099
001 421 04 12	**16254**	257
001 421 41 10	**16094**	101
001 586 01 42	**16127**	244, 257, 259
001 586 19 42	**16134**	078, 079, 095, 096, 098
001 586 31 42	**16134**	078, 079, 095, 096, 098
001 586 36 42	**16057**	078, 079, 080, 095, 096
002 420 02 20	**16061**	083
002 420 03 20	**16249**	097
002 420 04 20	**16096**	097
002 420 05 20	**16158**	246, 252, 253, 254, 255, 258, 260
002 420 12 20	**16096**	097
002 420 15 20	**16247**	082, 086, 088, 091, 099, 100
002 420 16 20	**16158**	246, 252, 253, 254, 255, 258, 260
002 420 19 20	**16095**	082
002 420 21 20	**16067**	085, 086
002 420 22 20	**16067**	085, 086
002 420 26 20	**16096**	097
002 420 37 20	**16095**	082
002 420 39 20	**16251**	101
002 420 40 20	**16160**	261
002 420 41 20	**16164**	101, 261
002 420 43 20	**16045**	079, 080, 095, 096, 098, 099
002 420 44 20	**16027**	085, 086, 088, 089, 090, 100
002 420 46 20	**16158**	246, 252, 253, 254, 255, 258, 260
002 420 46 42	**16045**	079, 080, 095, 096, 098, 099
002 420 48 20	**16173**	262
002 420 50 20	**16028**	088, 090, 091, 100
002 420 51 20	**16152**	248, 249
002 420 52 20	**16149**	253, 254, 255
002 420 60 20	**16160**	261
002 420 71 20	**16147**	248 - 254, 261
002 420 74 20	**16147**	248 - 254, 261

Ref. - No.	febi bilstein	
002 420 96 20	**16027**	085, 086, 088, 089, 090, 100
002 420 99 20	**16251**	101
003 420 00 20	**16173**	262
003 420 01 20	**16094**	101
003 420 02 20	**16255**	262
003 420 06 20	**16438**	258, 259
003 420 17 20	**16164**	101, 261
003 420 19 20	**16438**	258, 259
003 420 21 20	**16366**	086, 088, 091
003 420 25 20	**16378**	086 - 089
003 420 26 20	**16378**	086 -089
003 420 27 20	**16147**	248 - 254, 261
003 420 28 20	**16399**	250 - 252, 261
003 420 30 20	**16158**	246, 252 - 255, 258, 260
003 420 45 20	**16378**	086 - 089
003 420 48 20	**16158**	246, 252 - 255, 258, 260
003 420 51 20	**16451**	251, 255, 256, 258, 260
003 420 58 20	**16454**	087- 089, 091, 092, 097, 100, 101, 256
003 420 59 20	**16378**	086-089
003 420 60 20	**16378**	086-089
003 420 62 20	**16475**	256, 258
003 420 65 20	**16452**	091, 092
003 420 94 20	**16475**	256, 258
003 420 95 20	**16378**	086 - 089
003 420 99 20 S1	**16452**	091, 092
004 420 02 20	**16027**	085 - 090, 100
004 420 03 20	**16028**	088, 090, 091, 100
004 420 05 20	**16454**	087 -092, 097, 100, 101, 256
004 420 17 20	**16474**	260
004 420 44 20	**16451**	251, 255, 256, 258, 260
004 420 55 20	**16251**	101
004 420 90 20	**16454**	087 - 089, 091, 092, 097, 100, 101, 256
108 421 08 12	**08541**	078, 095, 098
108 423 02 12	**08506**	244, 257, 259
109 420 00 05	**26199**	095, 096
114 421 00 12	**08505**	078- 080

Die von uns gelieferten Produkte sind ausschließlich dem bestimmungsgemäßen Gebrauch zuzuführen. / The products delivered by us are to be put exclusively to the intended use.

Ref. - No.	febi bilstein	
115 420 00 72	**08506**	244, 257, 259
115 420 01 72	**08541**	078, 095, 098
115 420 02 72	**08540**	078, 079
115 421 11 12	**08541**	078, 095, 098
115 421 13 12	**08540**	078, 079
115 421 14 12	**08505**	078 - 080
115 423 02 12	**08506**	244, 057, 259
115 423 04 12	**08506**	244, 257, 259
116 420 01 72	**08545**	095, 096, 098, 099
116 420 02 05	**08545**	095, 096, 098, 099
123 420 00 72	**08505**	078 - 080
123 421 00 12	**08505**	078- 080
124 421 12 12	**08542**	081, 082
124 421 13 12	**08542**	081, 082
124 421 15 12	**10682**	082
124 421 16 12	**05230**	081 - 083, 098, 099
124 421 24 12	**10683**	082
124 421 26 12	**10686**	099, 100
124 421 27 12	**05230**	081- 083, 098, 099
124 423 05 12	**04629**	244 -246, 248, 249 - 253, 260, 261
126 420 00 05	**08546**	095, 096, 098, 099
126 420 01 72	**08546**	095, 096, 098, 099
126 420 02 72	**10680**	095, 096
126 421 04 12	**06857**	095, 096
126 421 05 12	**06857**	095, 096
126 423 00 12	**08506**	244, 257, 259
129 421 03 12	**05230**	081 - 083, 098, 099
129 421 06 12	**10686**	099, 100
129 421 10 12	**10686**	099, 100
129 421 20 12	**10686**	099, 100
129 421 21 12	**26106**	099, 100
129 423 00 12	**10685**	247, 260
140 421 02 12	**08128**	097
140 421 03 12	**10684**	097
140 421 09 12	**08128**	097
140 421 10 12	**08128**	097
140 423 04 12	**08130**	258
140 423 06 12	**08131**	258
163 420 03 20	**16410**	094

Ref. - No.	febi bilstein	
163 420 05 20	**16436**	256
163 420 07 20	**16437**	256
163 420 08 20	**16481**	094
163 420 09 20	**16437**	256
163 421 00 12	**21921**	094
163 421 01 12	**21923**	256
163 421 02 12	**21921**	094
163 421 03 12	**21950**	094
163 423 00 12	**24350**	256
164 421 04 12	**24743**	094, 095
164 421 05 12	**24745**	093, 094
164 423 06 12	**24748**	257
168 420 00 20	**16374**	084
168 420 01 20	**16373**	084
168 420 07 20	**16373**	084
168 421 01 12	**17733**	084
168 421 08 12	**22994**	084
168 423 02 12	**22931**	247, 262
169 420 03 20	**16536**	084, 085
169 420 03 20 S1	**16536**	084, 085
169 421 02 12	**24749**	084, 085
169 423 03 12	**24750**	247
201 421 08 12	**08543**	083
201 421 12 12	**08543**	083
201 421 13 12	**09464**	083
201 421 15 12	**09464**	083
201 423 09 12	**08544**	244 - 247
201 423 11 12	**08544**	244 -247
201 423 12 12	**08544**	244 -247
202 421 02 12	**08133**	085, 086
202 421 07 12	**08129**	085, 086
202 421 09 12	**08129**	085, 086
202 423 00 12	**08138**	248, 249
203 421 03 12	**18886**	086 - 089, 101
203 421 05 12	**18887**	087, 088
203 421 13 12	**26107**	086, 087, 089, 101
210 420 01 20	**16366**	086, 088, 091
210 421 07 12	**04631**	085, 086, 088 - 090, 100
210 421 12 12	**04630**	088 - 091, 100

Ref. - No.	febi bilstein	
210 421 15 12	**04630**	088 - 091, 100
210 421 22 12	**04630**	088 -091, 100
210 421 24 12	**04631**	085, 086, 088, 089, 090, 100
210 423 03 12	**04628**	249 - 255, 261
210 423 04 12	**04629**	244 - 246, 248 - 253, 260, 261
210 423 05 12	**17829**	253, 254, 255
210 423 06 12	**04628**	249 - 255, 261,
210 423 07 12	**23212**	253, 254, 255
210 423 08 12	**23210**	249, 250, 252, 260
210 423 09 12	**04629**	244 - 246, 248 - 253, 260, 261
210 423 10 12	**04628**	249, 250, 251, 252, 253, 254, 255,261
211 421 07 12	**22156**	091, 092
211 421 08 12	**22158**	091, 092
211 423 07 12	**22160**	255, 256
211 423 09 12	**22162**	255, 256
220 421 08 12	**21086**	097
220 421 09 12	**22683**	088, 097
220 421 25 12	**21086**	097
220 423 01 12	**22205**	258
220 423 02 12	**23177**	251, 258
220 423 05 12	**24957**	251, 258
221 421 00 12	**26406**	088, 092, 098, 100
221 421 06 12	**26407**	088, 098
221 423 04 12	**26405**	251, 259, 260
221 423 07 12	**26404**	088, 251, 259, 260
230 423 08 12	**26403**	251, 260
414 420 01 20	**16440**	262
414 420 02 20	**16439**	101
414 421 00 12	**23997**	101
460 421 00 12	**10681**	092, 093
463 421 00 12	**26109**	093
601 420 00 72	**04875**	083, 084
601 420 02 72	**04875**	083, 084
601 420 76 20	**16033**	083, 084, 092, 093
601 420 87 20	**16033**	083, 084, 092, 093
631 420 00 20	**16047**	095
631 420 01 20	**16250**	095

Ref. - No.	febi bilstein	
631 420 01 72	**07396**	095
631 420 02 20	**16047**	095
631 420 03 20	**16250**	095
631 420 03 72	**07420**	095
638 421 01 12	**10642**	101
638 423 01 12	**10641**	262
639 421 00 12	**24076**	101
639 423 01 12	**24077**	262
901 421 03 12	**07517**	101
901 423 04 12	**09102**	261
901 423 06 12	**09102**	261
901 423 08 12	**22860**	261
902 421 03 12	**07517**	101
902 421 04 12	**07517**	101
902 421 06 12	**07517**	101
902 421 07 12	**22857**	101
902 421 09 12	**22857**	101
902 423 01 12	**09101**	261
902 423 03 12	**09101**	261
904 423 02 12	**10639**	261
904 423 03 12	**10639**	261
WA 210 420 01 20	**16366**	086, 088, 091

passend für / to fit
Mini

34 11 1 502 891	**23115**	102
34 11 6 761 287	**16490**	102
34 11 6 765 446	**16490**	102
34 11 6 770 332	**16490**	102
34 21 1 503 070	**23117**	263
34 21 1 503 077	**16469**	263
34 21 6 761 288	**16469**	263
34 21 6 762 871	**16469**	263
34 35 6 761 447	**22397**	333
34 35 6 761 448	**22396**	333

passend füt / to fit
Mitsubishi

46 05A 068 S1	**22835**	103
46 05A 076 S1	**22834**	264
MB407639	**10892**	103, 104

Die von uns gelieferten Produkte sind ausschließlich dem bestimmungsgemäßen Gebrauch zuzuführen. / The products delivered by us are to be put exclusively to the intended use.

Ref. - No.		
MB699283	**10872**	103
MN125772	**16453**	264
MR 162 524	**16128**	103, 104
MR 389 523	**16128**	103, 104
MR389507	**16325**	103
MR389512	**16325**	103
MR389533	**16327**	103, 104
MR407116	**26048**	104
MR418067	**26047**	264
MR449769	**10872**	103
MR475330	**10892**	103, 104
MR510544	**16583**	264
MR527868	**16582**	104
MR977117	**16468**	103
MZ690340	**16582**	104
MZ690346	**16583**	264
X3 511 005	**16128**	103, 104
X3511001	**16325**	103
X3511002	**16327**	103, 104
X3511011	**16582**	104
X3516006	**16583**	264

passend für / to fit

Nissan

Ref. - No.		
40206 AX600	**24165**	106
40206-00QAF	**22698**	108
40206-0M602	**12137**	105
40206-15C25	**12136**	110
40206-21B01	**18697**	106
40206-2F500	**27108**	105, 108
40206-2F501	**27108**	105, 108
40206-31G00	**18895**	105, 106, 109
40206-31G01	**18895**	105, 106, 109
40206-50Y01	**18700**	109
40206-54C01	**10629**	105, 109
40206-55F01	**27108**	105, 108
40206-55F03	**27108**	105, 108
40206-58A00	**10627**	105, 109
40206-5F001	**10630**	106, 109
40206-5F003	**10630**	106, 109

Ref. - No.		
40206-61A01	**18700**	109
40206-61A11	**18700**	109
40206-71E01	**10628**	105, 107, 108
40206-71E02	**10628**	105, 107, 108
40206-71E05	**10628**	105, 107, 108
40206-71E06	**10628**	105, 107, 108
40206-7J101	**27108**	105, 108
40206-93J00	**10628**	105, 107, 108
40206-93J01	**10628**	105, 107, 108
40206-9C100	**12135**	108
40206-9C101	**12135**	108
40206-AX602	**24165**	106
40206-AX603	**24165**	106
41060-00QAE	**16473**	107
41060-00QAF	**16441**	106
41060-04B25	**16261**	106
41060-04B90	**16261**	106
41060-04B91	**16261**	106
41060-05B25	**16261**	106
41060-05B26	**16261**	106
41060-05B90	**16261**	106
41060-08N90	**16265**	110
41060-08N91	**16265**	110
41060-08N92	**16265**	110
41060-0H590	**16265**	110
41060-0N685	**16266**	105
41060-1N090	**16267**	105
41060-23C90	**16286**	110
41060-23C91	**16286**	110
41060-23C93	**16286**	110
41060-25A25	**16395**	109
41060-2F025	**16201**	105, 107, 108
41060-2F026	**16201**	105, 107, 108
41060-2F525	**16388**	105, 108
41060-2F526	**16388**	105, 108
41060-2F527	**16388**	105, 108
41060-32R94	**16375**	107
41060-3S591	**16265**	110
41060-41B91	**16261**	106

Ref. - No.	febi bilstein	
41060-4M526	**16201**	105, 107, 108
41060-4U125	**16389**	105
41060-50Y94	**16204**	105, 109
41060-54C86	**16367**	105, 109
41060-54C87	**16367**	105, 109
41060-54Y94	**16204**	105, 109
41060-5M325	**16388**	105, 108
41060-5M326	**16388**	105, 108
41060-62A92	**16395**	109
41060-62C90	**16204**	105, 109
41060-67R86	**16275**	109
41060-6F625	**16262**	106
41060-6F626	**16262**	106
41060-71J25	**16201**	105, 107, 108
41060-71J26	**16201**	105, 107
41060-72J25	**16268**	107
41060-80N90	**16375**	107
41060-86R85	**16275**	109
41060-89A90	**16395**	109
41060-89A91	**16395**	109
41060-99B25	**16262**	106
41060-99B26	**16262**	106
41060-9C125	**16264**	108, 110
41060-9C525	**16264**	108, 110
41060-9C526	**16264**	108, 110
41060-9G526	**16264**	108, 110
41060-AX625	**16523**	106
41060-C7025	**16263**	107
41060-C7128	**16263**	107
41060-C7190	**16263**	107
41060-C7191	**16263**	107
41060-C7192	**16263**	107
41060-C7193	**16263**	107
41060-C7194	**16263**	107
41060-C7892	**16263**	107
41060-C8186	**16263**	107
41060-G9501	**16263**	107
41060-T7893	**16263**	107
41060-V7085	**16265**	110

Ref. - No.	febi bilstein	
41060-V7090	**16265**	110
43206-58Y01	**15893**	265, 266
43206-59J01	**15895**	265
43206-5F001	**19245**	265
43206-99J00	**15895**	265
43206-99J01	**15895**	265
44060-00QAF	**16472**	265
44060-0M890	**16273**	265
44060-0N690	**16272**	265, 266
44060-3F085	**16274**	265, 266
44060-54C91	**16272**	265, 266
44060-58Y86	**16270**	266
44060-63C90	**16271**	266
44060-73C90	**16272**	265, 266
44060-73C91	**16272**	265, 266
44060-75C90	**16272**	265, 266
44060-78N91	**16271**	266
44060-87N90	**16271**	266
44060-99B25	**16269**	265
44060-99B85	**16269**	265
44060-AV725	**16428**	266
D1060-0N685	**16266**	105
D1060-1N090	**16267**	105
D1060-72J25	**16268**	107
D1060-80N90	**16375**	107
D1060-V7090	**16265**	110
D1060-V7092	**16265**	110
D106M-72J25	**16268**	107
D4060-31U92	**16271**	266
DA060-05B25	**16261**	106
DA060-T7890	**16263**	107
passend füt / to fit **Opel**		
0569 000	**19509**	114, 115, 117
0569 001	**05179**	111-113, 116, 121
0569 003	**23549**	119, 122
0569 004	**23550**	119, 122
0569 017	**02586**	114, 115, 116
0569 020	**19510**	114

Die von uns gelieferten Produkte sind ausschließlich dem bestimmungsgemäßen Gebrauch zuzuführen. / The products delivered by us are to be put exclusively to the intended use.

Ref. - No.	febi bilstein	
0569 021	**19508**	114, 115
0569 028	**02586**	114 -116
0569 030	**08504**	111, 114 - 116
0569 031	**02806**	111 - 116
0569 039	**04844**	118
0569 040	**10744**	118
0569 042	**05179**	111 - 113, 116, 121
0569 044	**04848**	118, 119
0569 046	**05185**	112, 114, 119
0569 047	**10745**	113
0569 050	**10746**	115, 117
0569 051	**10747**	115, 117
0569 053	**02494**	118
0569 054	**02806**	111 - 116
0569 055	**05185**	112, 114, 119
0569 056	**10748**	113, 121
0569 058	**17209**	112
0569 059	**17210**	112
0569 060	**17211**	112, 113, 117, 122, 123
0569 061	**23559**	112, 113, 122, 123
0569 101	**04850**	269
0569 102	**10749**	268, 270
0569 106	**23561**	268
0569 108	**17212**	267, 269
0569 109	**17213**	267 - 269, 271
0569 111	**17212**	267, 269
0569 112	**23553**	268, 270
0569 114	**23545**	269, 271
0569 115	**23562**	269, 271
0569 204	**04525**	268, 270
0569 206	**06260**	267, 270
0569 208	**02552**	269
0569 209	**02553**	270
0569 210	**23544**	270
0569 801	**10750**	113, 115
1238 236	**24615**	312
1238 343	**05112**	334
1238 348	**05110**	333, 334
1238 349	**05111**	334

Ref. - No.	febi bilstein	
1238 403	**05113**	334
1238 424	**24614**	311
1238 442	**17489**	333, 335
1238 917	**26209**	312
1238 918	**26207**	312
1238 984	**05109**	333, 334
1605 000 S1	**16233**	112
1605 003	**16234**	113, 118, 120
1605 004	**16031**	118, 119
1605 005	**16155**	268 - 270
1605 009 S1	**16232**	112, 113, 122
1605 025	**16445**	267
1605 032	**16513**	112, 122
1605 033 S1	**16031**	118, 119
1605 034	**16233**	112
1605 035	**16232**	112, 113, 122
1605 036	**16107**	113, 121
1605 039	**16445**	267
1605 040	**16445**	267
1605 047	**16155**	268 -270
1605 080	**16491**	113, 115, 117, 123
1605 081	**16423**	114, 115, 117
1605 086	**16512**	267, 268, 269, 271
1605 087	**16055**	111 - 114, 119, 120
1605 088	**16492**	119, 122
1605 093	**16445**	267
1605 105	**16445**	267
1605 113	**16492**	119, 122
1605 117	**16428**	269, 271
1605 282	**16492**	119, 122
1605 586 S1	**16203**	111, 114 - 120
1605 687 S1	**16155**	268, 269, 270
1605 688 S1	**16157**	269
1605 728 S1	**16135**	267, 268, 270
1605 760	**16103**	119
1605 787 S1	**16203**	111, 114 - 120
1605 788 S1	**16203**	111, 114 - 120
1605 789	**16030**	111 - 113, 116, 118, 120, 121
1605 790	**16103**	119

Ref. - No.	febi bilstein	
1605 799 S1	**16155**	268, 269, 270
1605 808	**16030**	111 - 113, 116, 118, 120, 121
1605 810	**16055**	111 -114, 119, 120
1605 824	**16055**	111 -114, 119, 120
1605 825 S1	**16323**	113 -115
1605 855 S1	**16234**	113, 118, 120
1605 870	**16203**	111, 114 - 120
1605 877	**16135**	267, 268, 270
1605 878	**16157**	269
1605 879	**16155**	268, 269, 270
1605 881	**16055**	111 - 114, 119, 120
1605 907	**16055**	111 - 114, 119, 120
1605 911	**16030**	111 - 113, 116, 118, 120, 121
1605 912 S1	**16107**	113, 121
1605 916 S1	**16323**	113 -115
1605 924 S1	**16155**	268 - 270
1605 931	**16323**	113 - 115
1605 957 S1	**16232**	112, 113, 122
1605 959 S1	**16233**	112
1605 964	**16423**	114, 115, 117
1605 967	**16512**	267, 268, 269, 271
1605 972	**16492**	119, 122
1605 973	**16428**	269, 271
1605 976	**16387**	111
1605 979	**16494**	117
1605 980	**16495**	117
1605 982	**16493**	269
1605 984	**16513**	112, 122
1605 992	**16491**	113, 155, 117, 123
1605 993	**16428**	269, 271
1605 995	**16512**	267, 268, 269, 271
1605 996	**16491**	113, 115, 117, 123
1605 998	**16491**	113, 115, 117, 123
4402 993	**16495**	117
4403 038	**22240**	117
4403 045	**24491**	269
4403 467	**16493**	269
4404 585	**16495**	117

Ref. - No.	febi bilstein	
4408 275	**22698**	122
4414 021	**16473**	122
4414 029	**16472**	271
4414 519	**16473**	122
4414 520	**16472**	271
4414 632	**22698**	122
4500 098	**22853**	117
4501 150	**16494**	117
4502 797	**16494**	117
4700 711	**18888**	111
4704 578	**16387**	111
6235 647	**27183**	334, 335
6235 648	**27185**	334, 335
6235 674	**24505**	333, 335
6238 075	**17489**	333, 335
6238 230	**22072**	334, 335
6238 322	**02917**	334
6238 323	**17204**	334
6238 355	**24614**	311
6238 388	**11941**	335
6238 389	**02918**	335
6238 404	**24614**	311
6238 429	**26207**	312

passend füt / to fit
GM / Opel

09110993	**16495**	117
09111038	**22240**	117
09111045	**24491**	269
09111467	**16493**	269
09112585	**16495**	117
09115064	**24615**	312
09117676	**17209**	112
09117677	**17210**	112
09117678	**17211**	112, 113, 117, 122, 123
09117771	**17212**	267, 269
09117772	**17213**	267, 268, 269, 271
09160398	**22853**	117
09161450	**16494**	117
09162600	**16494**	117

Die von uns gelieferten Produkte sind ausschließlich dem bestimmungsgemäßen Gebrauch zuzuführen. / The products delivered by us are to be put exclusively to the intended use.

Ref. - No.		
09192123	**16234**	113, 118, 120
09192124	**16031**	118, 119
09192125	**16155**	268, 269, 270
09193251	**16445**	267
09193872	**18888**	111
09194477	**23559**	112, 113, 122, 123
09194893	**16387**	111
09195064	**16513**	112, 122
09195144	**16233**	112
09195145	**16232**	112, 113, 122
09195146	**16107**	113, 121
09195981	**19510**	114
09195985	**19508**	114, 115
09196050	**19509**	114, 115, 117, 119
09196587	**17212**	267, 269
09196592	**23553**	268, 270
09198598	**16445**	267
09199257	**16473**	122
09199262	**16472**	271
09200108	**16423**	114, 115, 117
09201354	**16155**	268, 269, 270
13116560	**27183**	334, 335
13122323	**17489**	333, 335
13139260	**27185**	334, 335
13153473	**24505**	333, 335
24427919	**22072**	334, 335
90008003	**02586**	114 - 116
90008005	**08504**	111, 114 -116
90008006	**02806**	111 - 116
90121445	**02806**	111 - 116
90250705	**05112**	334
90271134	**04844**	118
90271135	**10744**	118
90272328	**04850**	269
90295087	**05179**	111 -113, 116, 121
90297932	**10749**	268, 270
90305792	**05113**	334
90335784	**05110**	333, 334
90335785	**05111**	334

Ref. - No.		
90348319	**04525**	268, 270
90360342	**24614**	311
90386504	**26207**	312
90386505	**26209**	312
90392559	**04848**	118, 119
90398761	**16103**	119
90399495	**16030**	111 - 113, 116, 118, 120, 121
90421727	**05185**	112, 114, 119
90421872	**06260**	267, 270
90425491	**05109**	333, 334
90442513	**10745**	113
90443902	**16203**	111, 114 - 120
90445521	**02552**	269
90483637	**26207**	312
90485136	**16135**	267, 268, 270
90485137	**16157**	269
90485138	**16155**	268, 269, 270
90485140	**16055**	111 -114, 119, 120
90487103	**02494**	118
90487402	**05179**	111 -113, 116, 121
90495144	**17204**	334
90495145	**02917**	334
90497051	**11941**	335
90497052	**02918**	335
90498321	**17489**	333, 335
90510331	**16055**	111 - 114, 119, 120
90510885	**24614**	311
90511111	**02806**	111 -116
90511128	**05185**	112, 114, 119
90511162	**16030**	111 -113, 116, 118, 120, 121
90512029	**10748**	113, 121
90512909	**02553**	270
90512910	**23544**	270
90541132	**24614**	311
90541257	**16323**	113, 114, 115
91151563	**23561**	268
91159915	**22698**	122
91165426	**22698**	122

Ref. - No.	febi bilstein	
93170602	**16512**	267 - 269, 271
93171497	**23549**	119, 122
93171500	**23550**	119, 122
93171778	**23545**	269, 271
93171848	**23562**	269, 271
93172174	**16492**	119, 122
93172190	**16428**	269, 271
93173155	**16494**	117
93173180	**16495**	117
93173182	**16493**	269
93173641	**16473**	122
93173646	**16472**	271
93173734	**16513**	112, 122
93175378	**16492**	119, 122
93176114	**16423**	114, 115, 117
93176115	**16491**	113, 115, 117, 123
93176116	**16428**	269, 271
93176118	**16512**	267, 268, 269, 271
93176120	**16055**	111 - 114, 119, 120
93176121	**16492**	119, 122
93176429	**16491**	113, 115, 117, 123
93179164	**16512**	267 - 269, 271
93179707	**16491**	113, 115, 117, 123
93181189	**16491**	113, 115, 117, 123
93183140	**16428**	269, 271
93183728	**16492**	119, 122
93197148	**16387**	111
94172376	**10750**	113, 115
94483220	**16323**	113 - 115
97034034	**10746**	115, 117
97034035	**10747**	115, 117
90273261 S1	**16157**	269
90297537 S1	**16135**	267, 268, 270
90421526 S1	**16155**	268 - 270
90540177 S1	**16155**	268 - 270
97114300 S1	**16323**	113 -115
passend für / to fit **Peugeot**		
4246. L9 SK	**10678**	128

Ref. - No.	febi bilstein	
4246.89	**10314**	124, 126, 273
4246.93	**07922**	130
4246.94	**10316**	124, 125, 126
4246.95	**07922**	130
4246.97	**10321**	125, 126, 131
4246.A0	**07899**	130
4246.A5	**10314**	124, 126, 273
4246.A7	**10316**	124 - 126
4246.B1	**10321**	125, 126, 131
4246.B4	**07922**	130
4246.E8	**18918**	129
4246.F8	**10318**	124
4246.G0	**10318**	124
4246.G0 SK	**10318**	124
4246.G9	**10319**	273
4246.G9 SK	**10319**	273
4246.H3	**07899**	130
4246.H5	**18883**	273
4246.H8 SK	**12036**	129, 130
4246.H9 SK	**12036**	129, 130
4246.J2	**12037**	129
4246.J2 S	**12037**	129
4246.J3 S	**12037**	129
4246.J5	**12038**	273
4246.J5 S	**12038**	273
4246.J8	**10563**	130
4246.J8 S	**10563**	130
4246.J8 SK	**10563**	130
4246.J9	**10563**	130
4246.K2	**10565**	130
4246.K2 S	**10565**	130
4246.K2 SK	**10565**	130
4246.K3	**10565**	130
4246.K9 SK	**18883**	273
4246.L2	**10564**	130
4246.L2 S	**10564**	130
4246.L2 SK	**10564**	130
4246.L3	**10564**	130
4246.L8	**10679**	128

Die von uns gelieferten Produkte sind ausschließlich dem bestimmungsgemäßen Gebrauch zuzuführen. / The products delivered by us are to be put exclusively to the intended use.

Ref. - No.		
4246.L9	**10678**	128
4246.L9 S	**10678**	128
4246.N0	**10679**	128
4246.N1	**18883**	273
4246.P1	**22403**	130
4246.P1 SK	**22403**	130
4246.P2	**22403**	130
4246.P7	**22921**	128
4246.P9	**26037**	273
4246.R2	**17822**	131
4246.R2 SK	**17822**	131
4246.R3	**10321**	125, 126, 131
4246.R5	**10321**	125, 126, 131
4246.R7	**10679**	128
4246.R7 SK	**10679**	128
4246.R8	**11105**	124, 126
4246.R8 SK	**11105**	124, 126
4246.T6	**21122**	273
4246.V7	**21123**	273
4246.W5	**10321**	125, 126, 131
4246.W5 SK	**10321**	125, 126, 131
4246.W7	**21120**	124, 125, 130, 131
4246.W8	**21121**	125, 131
4250.51	**16192**	124, 127,
4250.51	**16237**	126, 131
4250.56	**16148**	273
4250.69	**16192**	124, 127
4250.70	**16241**	124, 127
4250.72	**16192**	124, 127
4250.80	**16376**	129
4250.81	**16137**	273
4250.82	**16242**	124, 127
4250.88	**16192**	124, 127
4250.89	**16377**	129
4250.91	**16291**	124, 126
4250.94	**16256**	129
4250.95	**16258**	126, 127
4250.97	**16192**	124, 127
4251.03	**16259**	126

Ref. - No.		
4251.05	**16049**	130
4251.06	**16051**	130
4251.07	**16258**	126, 127
4251.08	**16148**	273
4251.09	**16224**	129, 130
4251.11	**16223**	273
4251.16	**16240**	130
4251.18	**16069**	130
4251.22	**16259**	126
4251.30	**16219**	273
4251.31	**16221**	128
4251.32	**16257**	128
4251.34	**16238**	124, 126
4251.42	**16238**	124, 126
4251.51	**16225**	129, 130
4251.52	**16364**	125, 126
4251.53	**16377**	129
4251.54	**16237**	126, 131
4251.55	**16237**	126, 131
4251.60	**16257**	128
4251.64	**16243**	124
4251.65	**16291**	124, 126
4251.67	**16238**	124, 126
4251.91	**16226**	124, 125, 126
4251.93	**16137**	273
4252.04	**16226**	124 - 126
4252.06	**16431**	129
4252.21	**16432**	124 -127, 130, 131
4252.22	**16422**	125, 127, 130, 131
4252.23	**16052**	274
4252.28	**16575**	124, 125
4252.33	**16406**	273
4252.38	**16432**	124,125, 127, 130, 131
4252.39	**16432**	124, 125, 127, 130, 131
4252.46	**16432**	124, 125, 127, 130, 131
4252.50	**16422**	125, 127, 130, 131
4252.52	**16422**	125, 127, 130, 131
4252.59	**16432**	124, 125, 127, 130, 131
4252.77	**16547**	128

Ref. - No.	febi bilstein	
4252.79 S1	**16548**	273
4253.02	**16575**	124, 125
4253.35	**16547**	128
4253.38	**16432**	124, 125, 127, 130, 131
4253.39	**16422**	125, 127, 130, 131
4253.47 S1	**16547**	128
4263.31	**16432**	124, 125, 127, 130, 131
91 508 338	**10314**	124, 126, 273
91 517 695	**10316**	124 -126
95 027 199	**10318**	124
95 632 048	**10321**	125, 126, 131
95 661 747	**10316**	124, 125, 126
95 667 809	**10318**	124 - 126, 131
96 070 525	**10314**	124, 126, 273

passend für / to fit

Porsche

911 351 950 06	**16134**	132
955 351 939 03	**16459**	133
955 351 939 02	**16459**	133
955 351 939 13	**16460**	133
955 351 939 12	**16460**	133
955 351 939 10	**16460**	133
955 352 939 01	**16461**	276
955 352 939 00	**16461**	276
993 351 949 00	**16514**	132, 133
928 351 949 03	**16514**	132, 133
911 352 950 04	**16515**	132, 133, 275
911 352 950 02	**16515**	133, 275
911 352 950 01	**16515**	133
911 352 950 02	**16515**	132
911 352 950 01	**16515**	132, 275
965 352 939 04	**16516**	132, 276
930 351 938 05	**16516**	276
964 351 939 03	**16516**	132, 276
930 351 938 05	**16516**	132
951 351 939 04	**16516**	276
965 352 939 00	**16516**	132
951 351 939 04	**16516**	132
965 352 939 00	**16516**	276
993 351 939 01	**16518**	132, 133
965 351 939 02	**16518**	132 ,133
996 352 939 03	**16521**	275, 276
996 352 949 03	**16522**	132, 133, 275
996 352 949 02	**16522**	132 ,133, 275

passend für / to fit

Renault

50 01 000 478	**16444**	139
60 01 547 619	**16191**	134, 135, 139, 140, 141, 142, 143, 144, 145
60 25 071 042	**16241**	136
60 25 170 170	**16383**	136
60 25 170 586	**16407**	277, 280
60 25 170 860	**16407**	277, 280
60 25 171 456	**16383**	136
60 25 371 650	**16148**	277, 279
77 00 302 128	**22853**	139
77 00 314 064	**22240**	139
77 00 704 705	**09071**	134, 135, 139, 141, 142, 143, 144, 145
77 00 715 081	**10425**	136
77 00 715 166	**10427**	277, 280
77 00 716 947	**09318**	141, 144, 145
77 00 756 572	**09072**	134, 135, 137, 139, 140, 141, 142, 143, 144
77 00 780 077 S	**10429**	279, 280
77 00 802 232	**19925**	137, 138, 139, 140, 144
77 00 823 515	**12097**	137, 138
77 00 841 563	**19925**	137, 138, 139, 140, 144
77 01 050 914	**16473**	145
77 01 050 918	**16472**	280
77 01 054 771	**16473**	145
77 01 054 772	**16472**	280
77 01 200 648	**16443**	145
77 01 200 884	**16443**	145
77 01 201 622	**16444**	139
77 01 201 669	**16191**	134, 135, 139, 140, 141, 142, 143, 144, 145
77 01 202 044	**16443**	145
77 01 202 057	**16192**	134, 141, 142, 143, 144
77 01 202 213	**16192**	134, 141, 142, 143, 144

Die von uns gelieferten Produkte sind ausschließlich dem bestimmungsgemäßen Gebrauch zuzuführen. / The products delivered by us are to be put exclusively to the intended use.

Ref. - No.	febi bilstein	
77 01 202 216	**16192**	134, 141, 142, 143, 144
77 01 202 285	**16191**	134, 135, 139, 140, 141, 142, 143, 144, 145
77 01 202 289	**16191**	134, 135, 139, 140, 141, 142, 143, 144, 145
77 01 202 302	**16192**	134, 141, 142, 143, 144
77 01 202 481	**16379**	144
77 01 202 662	**16189**	277, 279, 280
77 01 202 710	**16236**	141, 144, 145
77 01 202 711	**16192**	134, 141, 142, 143, 144
77 01 202 712	**16191**	134, 135, 139, 140, 141, 142, 143, 144, 145
77 01 202 713	**16443**	145
77 01 202 785	**16379**	144
77 01 202 788	**16407**	277, 280
77 01 202 815	**16379**	144
77 01 202 833	**16192**	134, 141, 142, 143, 144
77 01 202 891	**16236**	141, 144, 145
77 01 202 892	**16192**	134, 141, 142, 143, 144
77 01 202 894	**16191**	134, 135, 139, 140, 141, 142, 143, 144, 145
77 01 202 956	**16443**	145
77 01 203 068	**16407**	277, 280
77 01 203 069	**16379**	144
77 01 203 070	**16381**	137, 138, 139, 140, 144
77 01 203 071	**16444**	139
77 01 203 129	**16191**	134, 135, 139, 140, 141, 142, 143, 144, 145
77 01 203 213	**16192**	134, 141, 142, 143, 144
77 01 203 282	**16191**	134, 135, 139, 140, 141, 142, 143, 144, 145
77 01 203 633	**16403**	278, 280
77 01 203 726	**16403**	278, 280
77 01 203 750	**16381**	137, 138, 139, 140, 144
77 01 203 775	**16191**	134, 135, 139, 140, 141, 142, 143, 144, 145
77 01 203 795	**16191**	134, 135, 139, 140, 141, 142, 143, 144, 145
77 01 203 796	**16191**	134, 135, 139, 140, 141, 142, 143, 144, 145
77 01 203 797	**16191**	134, 135, 139, 140, 141, 142, 143, 144, 145
77 01 203 842	**16236**	141, 144, 145

Ref. - No.	febi bilstein	
77 01 203 913	**16443**	145
77 01 203 917	**16443**	145
77 01 203 918	**16443**	145
77 01 203 919	**16189**	277, 279, 280
77 01 203 968	**16381**	137, 138, 139, 140, 144
77 01 204 036	**16189**	277, 279, 280
77 01 204 066	**16191**	134, 135, 139, 140, 141, 142, 143, 144, 145
77 01 204 220	**16381**	137, 138, 139, 140, 144
77 01 204 282	**09071**	134, 135, 139, 141, 142, 143, 144, 145
77 01 204 282 SK	**09071**	134, 135, 139, 141, 142, 143, 144, 145
77 01 204 283 SK	**10425**	136
77 01 204 285 SK	**09318**	141, 144, 145
77 01 204 286	**09072**	134, 135, 137, 139, 140, 141, 142, 143, 144
77 01 204 286 SK	**09072**	134, 135, 137, 139, 140, 141, 142, 143, 144
77 01 204 300	**19925**	137, 138, 139, 140, 144
77 01 204 304	**09073**	134, 135, 137, 139, 140, 142, 143
77 01 204 304 SK	**09073**	134, 135, 137, 139, 140, 142, 143
77 01 204 305	**12097**	137, 138
77 01 204 358	**16191**	134, 135, 139, 140, 141, 142, 143, 144, 145
77 01 204 495	**19925**	137, 138, 139, 140, 144
77 01 204 530	**16192**	134, 141, 142, 143, 144
77 01 204 664	**16189**	277, 279, 280
77 01 204 828	**09073**	134, 135, 137, 139, 140, 142, 143
77 01 204 833	**16191**	134, 135, 139, 140, 141, 142, 143, 144, 145
77 01 204 845	**16409**	278, 279
77 01 205 086	**19923**	135, 137, 139, 140, 145
77 01 205 228	**19925**	137, 138, 139, 140, 144
77 01 205 230	**19923**	135, 137, 139, 140, 145
77 01 205 231	**12097**	137, 138
77 01 205 277	**16236**	141, 144, 145
77 01 205 294	**16494**	139
77 01 205 355	**16191**	134, 135, 139, 140, 141, 142, 143, 144, 145
77 01 205 491	**16405**	278

Ref. - No.	febi bilstein	
77 01 205 513	**16441**	137
77 01 205 653 SK	**09073**	134, 135, 137, 139, 140, 142, 143
77 01 205 840	**19925**	137, 138, 139, 140, 144
77 01 205 840 SK	**19925**	137, 138, 139, 140, 144
77 01 205 842	**19923**	135, 137, 139, 140, 145
77 01 205 843	**12097**	137, 138
77 01 205 995	**16441**	137
77 01 205 996	**16441**	137
77 01 206 044	**16477**	139, 145
77 01 206 118	**19923**	135, 137, 139, 140, 145
77 01 206 118 SK	**19923**	135, 137, 139, 140, 145
77 01 206 198	**12097**	137, 138
77 01 206 198 SK	**12097**	137, 138
77 01 206 288	**16381**	137, 138, 139, 140, 144
77 01 206 328	**24290**	279
77 01 206 328 SK	**24290**	279
77 01 206 339 SK	**09073**	134, 135, 137, 139, 140, 142, 143
77 01 206 343	**16148**	277, 279
77 01 206 369	**16494**	139
77 01 206 379 S	**16429**	135, 137, 139, 140
77 01 206 598	**16435**	138
77 01 206 599	**16427**	136, 137, 138
77 01 206 609	**16428**	278, 280
77 01 206 613	**23332**	138
77 01 206 614	**23333**	138
77 01 206 673	**24727**	134, 136
77 01 206 673 SK	**24727**	134, 136
77 01 206 727	**16495**	139
77 01 206 747	**16427**	136, 137, 138
77 01 206 763	**16493**	278
77 01 206 784	**16148**	277, 279
77 01 206 811	**16441**	137
77 01 206 845	**22698**	145
77 01 207 034	**16409**	278, 279
77 01 207 066	**16191**	134, 135, 139, 140, 141, 142, 143, 144, 145
77 01 207 166	**16494**	139
77 01 207 339	**16495**	139

Ref. - No.	febi bilstein	
77 01 207 357	**24311**	136, 137, 145
77 01 207 378	**24310**	136
77 01 207 484	**16148**	277, 279
77 01 207 615	**16427**	136, 137, 138
77 01 207 672	**16477**	139, 145
77 01 207 795	**24165**	135, 139, 141
77 01 207 795 SK	**24165**	135, 139, 141
77 01 207 829	**19923**	135, 137, 139, 140, 145
77 01 207 829 SK	**19923**	135, 137, 139, 140, 145
77 01 207 968	**16428**	278, 280
77 01 207 977	**16427**	136, 137, 138
77 01 207 996	**16428**	278, 280
77 01 208 122	**16477**	139, 145
77 01 208 142	**16441**	137
77 01 208 182	**16427**	136, 137, 138
77 01 208 183	**16435**	138
77 01 208 213	**16148**	277, 279
77 01 208 416	**16148**	277, 279
77 01 208 422	**16523**	135, 141
77 01 209 444	**16477**	139, 145
77 01 348 111	**16443**	145
77 01 348 688	**16443**	145
77 01 349 255	**16444**	139
77 01 349 869	**16192**	134, 141, 142, 143, 144
77 01 349 969	**16192**	134, 141, 142, 143, 144
77 01 467 306 SK	**10427**	277, 280
77 11 130 036	**16191**	134, 135, 139, 140, 141, 142, 143, 144, 145
77 11 130 071	**16191**	134, 135, 139, 140, 141, 142, 143, 144, 145
77 11 130 077	**22698**	145
82 00 007 121	**23332**	138
82 00 007 122	**23333**	138
82 00 010 519	**22698**	145
82 00 177 024	**24311**	136, 137, 145
82 00 242 317	**24310**	136
82 00 242 318	**24311**	136, 137, 145
82 00 570 191	**24311**	136, 137, 145
82 00 570 677	**24310**	136

Die von uns gelieferten Produkte sind ausschließlich dem bestimmungsgemäßen Gebrauch zuzuführen. / The products delivered by us are to be put exclusively to the intended use.

Ref. - No.		
passend für / to fit **Rover**		
FTC 1381	**10764**	281
FTC 902	**10763**	148
GBD 90835	**10773**	281
GBD 90840	**10911**	146, 147
GBD 90841	**17945**	146, 147
GBD 90844	**17963**	146
GBP 90315 AF	**16114**	146, 147
GBP 90323 AF	**16182**	281
GBP 90324 AF	**16114**	146, 147
GBP 90329 AF	**16119**	147
GBP 90330 AF	**16321**	147
GBP 90331 AF	**16297**	281
GBP 90336 AF	**16114**	146, 147
GBP 90338 AF	**16321**	147
GBP 90340 AF	**16114**	146, 147
GBP 90342 AF	**16354**	146
RTC 3163	**16016**	148
SFP 100360	**16355**	148
SFP 100470	**16353**	281
SOE 100010	**17967**	335
SOM 100030	**17965**	335
STC 1879	**16353**	281
STC 3684	**16353**	281
passend für / to fit **Saab**		
12 799 240	**16428**	283
12 800 120	**16492**	150
12 803 551	**16492**	150
40 02 150	**10785**	149
41 96 317	**16186**	282
44 67 049	**16234**	149
44 67 072	**16135**	282
46 46 899	**16234**	149
46 48 457	**16234**	149
48 36 987	**16155**	282
48 37 019	**10748**	149, 150
48 37 027	**23544**	282

Ref. - No.		
48 37 241	**16155**	282
48 39 320	**10748**	149, 150
48 39 338	**23544**	282
49 07 523	**23551**	283
50 55 371	**16513**	149, 150
50 55 389	**23559**	150
50 57 336	**16155**	282
50 57 476	**23551**	283
52 32 350	**16513**	149, 150
53 90 786	**10748**	149, 150
53 91 537	**23551**	283
53 91 560	**23559**	150
53 91 578	**23544**	282
88 66 962	**10785**	149
89 04 575	**10788**	282
89 41 981	**10787**	149
89 51 443	**10789**	282
89 70 709	**10785**	149
89 70 717	**10789**	282
91 56 785	**23562**	283
91 56 807	**23549**	150
91 91 247	**23550**	150
passend für / to fit **Seat**		
171 698 151 F	**16005**	152 -154, 156
191 615 601	**09074**	284, 285
191 615 601 A	**09074**	284, 285
191 615 601 B	**09074**	284, 285
191 698 151	**16011**	151 -153
191 698 151 A	**16011**	151 -153
191 698 151 B	**16076**	152 - 154
191 698 151 C	**16005**	152 -154, 156
191 698 151 D	**16005**	152 -154, 156
191 698 151 E	**16011**	151, 153, 154
191 698 151 F	**16011**	151, 153, 154
191 698 151 G	**16076**	152, 153, 154
191 698 151 H	**16005**	152 -154, 156
191 698 151 J	**16005**	152, 153, 154, 156
191 698 151 K	**16005**	152, 153, 154, 156

Ref. - No.	febi bilstein	
191 698 451 A	**16148**	285
191 698 451 B	**16146**	284, 285
191 698 451 C	**16146**	284, 285
191 698 451 D	**16148**	285
191 927 807 A	**24598**	314
191 927 807 D	**24640**	314
1E0 698 451	**16346**	284
1H0 615 301	**06548**	156, 157
1H0 615 301 A	**06548**	156, 157
1H0 698 151	**16005**	152 -154, 156
1H0 698 151 A	**16006**	152 -154, 156, 157
1H0 698 151 B	**16072**	152 -154, 157
1H0 698 451	**16052**	284, 285
1H0 698 451 A	**16052**	284, 285
1H0 698 451 B	**16146**	284, 285
1H0 698 451 B	**16148**	285
1H0 698 451 C	**16146**	284, 285
1H0 698 451 D	**16052**	284, 285
1H0 698 451 E	**16148**	285
1H0 698 451 F	**16146**	284, 285
1H0 927 807	**21582**	312 - 314
1H0 927 808	**21584**	312 - 314
1HM 698 151	**16046**	151, 155 -157
1J0 615 301 D	**14404**	153, 155 - 157
1J0 615 301 E	**17936**	155 - 157
1J0 615 301 K	**19370**	153, 155 -157
1J0 615 301 L	**14404**	153, 155 -157
1J0 615 301 M	**17936**	155 - 157
1J0 615 301 R	**19370**	153, 155, 156, 157
1J0 615 301 S	**21578**	153, 155
1J0 615 601	**18488**	285
1J0 615 601 C	**18488**	285
1J0 698 151 A	**16328**	153 -157
1J0 698 151 B	**16328**	153 - 157
1J0 698 151 E	**16330**	155, 157
1J0 698 151 G	**16332**	155
1J0 698 151 H	**16328**	153 - 157
1J0 698 151 J	**16328**	153 -157
1J0 698 151 K	**16334**	155 - 157

Ref. - No.	febi bilstein	
1J0 698 151 L	**16338**	155
1J0 698 151 M	**16334**	15 -157
1J0 698 451	**16344**	284, 285
1J0 698 451 C	**16406**	285
1J0 698 451 F	**16344**	284, 285
1J0 698 451 G	**16406**	285
1J0 698 451 J	**16344**	284, 285
1J0 698 451 K	**16406**	285
1J0 927 803	**21582**	312 - 314
1J0 927 804	**21584**	312 - 314
1J0 927 807 D	**23498**	313
1K0 615 301 S	**22904**	151
1K0 615 301 T	**22902**	151, 156, 157
1K0 615 601 K	**23240**	284, 285
1K0 698 151	**16502**	151, 156, 157
1K0 698 151 E	**16502**	151, 156, 157
1K0 698 451 C	**16488**	284
1K0 927 807	**23810**	312, 314
1K0 927 808	**23808**	312, 314
1M3 698 451 C	**16346**	284
321 615 301	**02121**	152 - 154, 156, 157
321 615 301 A	**08557**	152 -154, 157
321 615 301 B	**08557**	152 -154, 157
321 615 301 C	**08557**	152 -154, 157
321 615 301 D	**06512**	151 -157
321 698 151 B	**16076**	152 - 154
321 698 151 D	**16076**	152 - 154
321 698 151 E	**16076**	152 -154
321 698 151 H	**16076**	152 -154
357 615 301	**06310**	155, 156
357 615 601	**09074**	284, 285
357 698 151	**16008**	153 -155, 157
357 698 151 A	**16048**	152, 154, 156
357 698 151 B	**16008**	153 -155, 157
357 698 151 E	**16048**	152, 154, 156
3A0 698 151	**16338**	155
3A0 698 151 A	**16338**	155
533 698 151	**16048**	152, 154, 156
533 698 151 A	**16048**	152, 154, 156

Die von uns gelieferten Produkte sind ausschließlich dem bestimmungsgemäßen Gebrauch zuzuführen. / The products delivered by us are to be put exclusively to the intended use.

Ref. - No.		
535 615 301	**11206**	153, 154, 157, 285
6N0 615 301	**18841**	151
6N0 615 301 C	**09462**	151
6N0 615 301 D	**06512**	151 -157
6N0 615 601 A	**22876**	284, 285
6N0 615 601 B	**22876**	284, 285
6N0 698 151	**16044**	151
6N0 698 151 C	**16044**	151
6N0 927 807 A	**24058**	313
6N0 959 151	**16044**	151
6Q0 698 151	**16328**	153 -157
6Q0 698 151 A	**16484**	153, 155
6Q0 927 803 B	**23814**	313
6Q0 927 804 B	**23816**	313
6Q0 927 807 B	**23806**	313
6Q0 927 808 B	**23804**	313
7D0 615 601 C	**23564**	284
7D0 698 451 F	**16408**	284
7H0 927 803	**23824**	312, 314
7H0 927 804	**23822**	312, 314
7M0 615 301 E	**14160**	151
7M0 615 301 G	**14160**	151
7M0 615 601 A	**14162**	284
7M0 615 601 B	**14162**	284
7M0 615 601 C	**14162**	284
7M0 698 151	**16280**	151
7M0 698 151 A	**16280**	151
7M0 698 151 B	**16280**	151
7M0 698 451	**16346**	284
7M0 927 807 C	**24054**	312
7M0 927 807 D	**24056**	312
7M3 615 301	**21941**	151
7M3 615 301 A	**26118**	151
7M3 698 451	**16394**	284
7M3 698 451 B	**16394**	284
7M3 698 451 C	**16394**	284
811 615 301	**02122**	151 -154
823 615 301	**02122**	151 -154
839 615 301	**02121**	152 - 157

Ref. - No.		
841 615 301	**02121**	152 - 154, 156, 157
867 698 151	**16012**	151 - 154
8A0 698 151 C	**16008**	153 - 155, 157
8D0 698 151	**16008**	153 -155, 157
8L0 615 301	**19096**	155 - 157
8N0 615 301 A	**19096**	155 -157
8N0 615 601 B	**23560**	285
8N0 698 151	**16338**	155
8N0 698 151 A	**16334**	155 -157
SE021165081B	**16077**	156
SE022165002A	**10616**	156
ZBA 615 301	**02121**	152 - 154, 156, 157

passend für / to fit

Skoda

1H0 927 807	**21582**	315
1H0 927 808	**21584**	315
1J0 615 301 C	**19370**	158
1J0 615 301 D	**14404**	158
1J0 615 301 E	**17936**	158
1J0 615 301 K	**19370**	158
1J0 615 301 L	**14404**	158
1J0 615 301 M	**17936**	158
1J0 615 301 R	**19370**	158
1J0 615 601	**18488**	286
1J0 615 601 C	**18488**	286
1J0 615 601 D	**26170**	286
1J0 698 151 B	**16328**	158
1J0 698 151 E	**16330**	158
1J0 698 151 G	**16332**	158
1J0 698 151 J	**16328**	158
1J0 698 151 K	**16334**	158
1J0 698 151 M	**16334**	158
1J0 698 451	**16344**	286
1J0 698 451 F	**16344**	286
1J0 698 451 J	**16344**	286
1J0 927 803	**21582**	315
1J0 927 804	**21584**	315
1J0 927 807 B	**22510**	315
1J0 927 807 D	**23498**	315

Ref. - No.	febi bilstein	
1K0 615 301 AA	**24384**	158
1K0 615 301 S	**22904**	158
1K0 615 301 T	**22902**	158, 159
1K0 615 601 K	**23240**	286
1K0 615 601 L	**23572**	286
1K0 615 601 M	**24382**	286
1K0 698 151	**16502**	158
1K0 698 151 E	**16502**	158
1K0 927 807	**23810**	315
1K0 927 808	**23808**	315
4A0 615 301 C	**08352**	159
4A0 615 301 E	**08352**	159
4B0 615 301 A	**23960**	159
4B0 698 151 N	**16448**	159
4B0 698 451 A	**16342**	286
6N0 698 151	**16044**	158
6N0 698 151 C	**16044**	158
6N0 959 151	**16044**	158
6Q0 615 301	**22874**	158
6Q0 698 151	**16328**	158
6Q0 698 151 A	**16484**	158
6Q0 927 803 B	**23814**	314, 315
6Q0 927 804 B	**23816**	314, 315
6Q0 927 807 B	**23806**	314
6Q0 927 808 B	**23804**	314
7D0 698 451 F	**16408**	286
7H0 927 803	**23824**	315
7H0 927 804	**23822**	315
8D0 615 301 J	**23960**	159
8D0 927 803 B	**21790**	315
8D0 927 803 C	**21790**	315
8D0 927 803 D	**21790**	315
8E0 615 301 Q	**08352**	159
8E0 615 301 R	**23960**	159
8E0 698 451	**16342**	286
8E0 698 451 A	**16342**	286
8N0 615 301 A	**19096**	158
8N0 698 151 A	**16334**	158

Ref. - No.	febi bilstein	
passend für / to fit **Smart**		
0001431V003	**16485**	160
	16485	160
1431V003	**16485**	160
4341V001000000	**22345**	160
4341V002000000	**22345**	160
454 420 00 01	**22835**	160
454 420 00 72	**22834**	287
454 420 09 20	**16468**	160
454 420 10 20 S1	**16453**	287
passend für / to fit **Subaru**		
5531180F02	**10867**	161
5531180F01	**10867**	161
26300AE070	**26049**	161
26310AA081	**26049**	161
passend für / to fit **Suzuki**		
55211-60A00	**10869**	162, 163
55311-60B30	**10867**	162, 163
55311-62G00	**26046**	162
55311-62G01	**26046**	162
55311-80F00	**10867**	162, 163
55311-80F01	**10867**	162, 163
55311-80F02	**10867**	162, 163
55311-83E00	**18888**	163
passend für / to fit **Toyota**		
04465-02061	**16539**	167
04465-02130	**16539**	167
04465-05020	**16544**	164
04465-05030	**16544**	164
04465-05040	**16544**	164
04465-05042	**16544**	164
04465-05060	**16544**	164
04465-05110	**16544**	164
04465-12240	**16581**	166, 167
04465-13030	**16578**	166, 167

Die von uns gelieferten Produkte sind ausschließlich dem bestimmungsgemäßen Gebrauch zuzuführen. / The products delivered by us are to be put exclusively to the intended use.

Ref. - No.		
04465-2B030	**16578**	166, 167
04465-2B040	**16578**	166, 167
04465-35040	**16537**	164, 168
04465-35170	**16579**	164, 167, 168
04465-60030	**16537**	164, 168
04465-YZZAF	**16537**	164, 168
04466-02020	**16577**	289
04466-02070	**16577**	289
04466-12040	**16580**	166, 167, 288, 289
04466-YZZC5	**16580**	166, 167, 288, 289
04491-35080	**16579**	164, 167, 168
04491-60010	**16579**	164, 167, 168
04491-60030	**16579**	164, 167, 168
42431-02070	**26066**	289
42431-02080	**26063**	289
42431-02081	**26063**	289
42431-05030	**26061**	288
42431-05040	**26062**	288
42431-0D050	**27234**	289, 290
42431-0F010	**27238**	289
42431-12150	**26111**	288, 289
42431-12170	**26111**	288, 289
42431-12190	**26071**	289
42431-12210	**27234**	289, 290
42431-12250	**27234**	289, 290
42431-20430	**27239**	288
42431-28090	**27478**	288 - 290
42431-28091	**27478**	288 - 290
42431-52050	**27234**	289, 290,
43512-02070	**26185**	167
43512-02080	**27235**	167
43512-05010	**12139**	166
43512-05030	**26072**	164
43512-05040	**27233**	165
43512-05050	**27237**	165
43512-05060	**26065**	164
43512-05070	**27237**	165
43512-12330	**26064**	166, 167
43512-12340	**26064**	166, 167

Ref. - No.		
43512-12550	**11893**	166, 167
43512-13020	**26069**	167
43512-13021	**26069**	167
43512-13022	**26069**	167
43512-20470	**15295**	166
43512-20480	**15295**	166
43512-20600	**27236**	164
43512-20601	**27236**	164
43512-20701	**15295**	166
43512-20730	**26065**	164
43512-21010	**15295**	166
43512-32090	**15294**	165
43512-52020	**27399**	165
43512-52050	**27399**	165
43512-60040	**26067**	168
43512-60041	**26067**	168
43512-60100	**26067**	168
43512-69015	**26067**	168
43512-69016	**26067**	168
48810-26030	**27333**	165

passend für / to fit

Vauxhall

09110993	**16495**	177
09111038	**22240**	177
09111045	**24491**	293
09111467	**16493**	293
09112585	**16495**	177
09117676	**17209**	172
09117677	**17210**	172
09117678	**17211**	172, 173, 177, 181, 182
09117771	**17212**	291, 293
09117772	**17213**	291- 293, 295
09160398	**22853**	177
09161450	**16494**	177
09162600	**16494**	177
09192123	**16234**	173, 175, 178
09192124	**16031**	174, 178
09192125	**16155**	292 -294
09192126	**16133**	293

Ref. - No.	febi bilstein	
09193251	**16445**	291, 295
09193872	**18888**	170
09194477	**23559**	173, 181, 183
09194893	**16387**	170
09195064	**16513**	172
09195144	**16233**	172
09195145	**16232**	172, 181
09195146	**16107**	173, 179, 180
09195685	**16445**	291, 295
09195981	**19510**	176
09195985	**19508**	176
09196050	**19509**	175, 176, 179
09196587	**17212**	291, 293
09196592	**23553**	292, 294
09198598	**16445**	291, 295
09199257	**16473**	181
09200108	**16423**	176, 177
09201354	**16155**	292, 293, 294
90008003	**02586**	170
90008005	**08504**	170 - 172, 174 - 176
90008006	**02806**	170 - 172, 174 - 176
90121445	**02806**	170 - 172, 174 - 176
90271134	**04844**	173
90271135	**10744**	173
90272328	**04850**	292, 293
90295087	**05179**	171 -175, 179, 180
90297932	**10749**	292
90348210	**16103**	174, 178
90348319	**04525**	291, 292
90392559	**04848**	174
90398760	**16030**	171 - 173, 175, 179, 180
90398761	**16103**	174, 178
90399495	**16030**	171 -173, 175, 179, 180
90421727	**05185**	175, 176, 179
90421736	**16055**	171, 172, 175, 176,178, 179
90421872	**06260**	291, 292
90442513	**10745**	173, 175
90443902	**16203**	170, 171, 173 - 175, 178

Ref. - No.	febi bilstein	
90445521	**02552**	293
90485136	**16135**	291, 292
90485137	**16157**	292
90485138	**16155**	292 - 294
90485140	**16055**	171, 172, 175, 176, 178, 179
90487402	**05179**	171 ,173, 174, 175, 179, 180
90510331	**16055**	171, 172, 175, 176, 178, 179
90511111	**02806**	170 - 172, 174 -176
90511128	**05185**	175, 176, 179
90511162	**16030**	171 - 173, 175, 179, 180
90512029	**10748**	173, 179, 180
90512909	**02553**	294
90512910	**23544**	294
90541257	**16323**	173, 175, 176
91151563	**23561**	293
91159915	**22698**	181
91165426	**22698**	181
93170602	**16512**	291 -293, 295
93171497	**23549**	179 - 181
93171500	**23550**	179, 181
93171778	**23545**	294
93171848	**23562**	294
93172174	**16492**	179 - 181
93172190	**16428**	294
93173155	**16494**	177
93173180	**16495**	177
93173182	**16493**	293
93173641	**16473**	181
93173646	**16472**	295
93173734	**16513**	172
93175378	**16492**	179 -181
93176114	**16423**	176, 177
93176115	**16491**	173, 176, 177, 182
93176116	**16428**	294
93176118	**16512**	291, 292, 293, 295
93176120	**16055**	171, 172, 175, 176, 178, 179

Die von uns gelieferten Produkte sind ausschließlich dem bestimmungsgemäßen Gebrauch zuzuführen. / The products delivered by us are to be put exclusively to the intended use.

Ref. - No.		
93176121	**16492**	179, 180, 181
93176429	**16491**	173, 176, 177, 182
93179164	**16512**	291 - 293, 295
93179707	**16491**	173, 176, 177, 182
93181189	**16491**	173, 176, 177, 182
93183140	**16428**	294
93183728	**16492**	179, 180, 181
93797148	**16387**	170
94172376	**10750**	173, 176
94483220	**16323**	173, 175, 176
97034034	**10746**	176, 177
97034035	**10747**	176, 177
09192157 S1	**16232**	172, 181
09195077 S1	**16031**	174, 178
09195607 S1	**16233**	172
90167765 S1	**16203**	170, 171, 173 - 175, 178
90273260S1	**16155**	292 -294
90273261 S1	**16157**	292
90297537 S1	**16135**	291, 292
90398758 S1	**16203**	170, 171, 173 - 175, 178
90398759 S1	**16203**	170, 171, 173 - 175, 178
90421526 S1	**16155**	292 - 294
90443873 S1	**16234**	173, 175, 178
90487281 S1	**16133**	293
90512037 S1	**16107**	173, 179, 180
90540177 S1	**16155**	292 - 294
90544001 S1	**16232**	172, 181
90544025 S1	**16233**	172
97114300 S1	**16323**	173, 175, 176

passend für / to fit

Volkswagen

Ref. - No.		
000 061 510	**16404**	296
171 698 151 E	**16068**	184, 185, 191, 194, 197, 199
171 698 151 F	**16005**	183 - 189, 191, 192, 194, 195, 198 - 200, 202, 203
171 698 151 H	**16068**	184, 185, 191, 194, 197, 199

Ref. - No.		
191 615 601	**09074**	296 - 301, 303
191 615 601 A	**09074**	296 - 301, 303
191 615 601 B	**09074**	296 - 301, 303
191 698 151	**16011**	185, 191, 192
191 698 151 A	**16011**	185, 191, 192
191 698 151 B	**16076**	184, 185, 191, 192, 194, 195, 197, 200
191 698 151 C	**16005**	183 - 189, 191, 192, 194, 195, 198 - 200, 202, 203
191 698 151 D	**16005**	183 - 189, 191, 192, 194, 195, 198 - 200, 202, 203
191 698 151 E	**16011**	185, 191, 192
191 698 151 F	**16011**	185,191, 192
191 698 151 G	**16076**	184, 185, 191, 192, 194, 195, 197, 200
191 698 151 H	**16005**	183 - 189, 191, 192, 194, 195, 198 - 200, 202, 203
191 698 151 J	**16005**	183 - 189, 191, 192, 194, 195, 198 - 200, 202, 203
191 698 151 K	**16005**	183 - 189, 191, 192, 194, 195, 198 - 200, 202, 203
191 698 451 A	**16148**	296, 297, 299, 300, 303
191 698 451 B	**16146**	296, 297, 298, 301, 303
191 698 451 C	**16146**	296, 297, 298, 301, 303
191 698 451 D	**16148**	296, 297, 299, 300, 303
191 927 807 A	**24598**	316, 317, 319
191 927 807 D	**24640**	317, 318, 319
1E0 698 451	**16346**	297, 301
1H0 615 301	**06548**	184, 187, 196, 203
1H0 615 301 A	**06548**	184, 187, 196, 203
1H0 698 151	**16005**	183 - 189, 191, 192, 194, 195, 198 - 200, 202, 203
1H0 698 151 A	**16006**	186, 187, 188, 189, 198, 202, 203, 204
1H0 698 151 B	**16072**	188, 198, 203, 204
1H0 698 451	**16052**	296, 297, 300, 301, 303
1H0 698 451 A	**16052**	296, 297, 300, 301, 303
1H0 698 451 B	**16146**	296, 297, 298, 301, 303
1H0 698 451 B	**16148**	296, 297, 299, 300, 303

Ref. - No.	febi bilstein	
1H0 698 451 C	**16146**	296, 297, 298, 301, 303
1H0 698 451 D	**16052**	296, 297, 300, 301, 303
1H0 698 451 E	**16148**	296, 297, 299, 300, 303
1H0 698 451 F	**16146**	296, 297, 298, 301, 303
1H0 927 807	**21582**	316 - 321
1H0 927 807 A	**24642**	316
1H0 927 807 D	**21788**	317
1H0 927 808	**21584**	316 - 321
1HM 698 151	**16046**	186, 188 - 190, 193, 195, 196, 198, 203, 204
1J0 615 301 C	**19370**	183, 190, 199
1J0 615 301 D	**14404**	183, 184, 190, 199
1J0 615 301 E	**17936**	183, 190, 193, 194
1J0 615 301 K	**19370**	183, 190, 199
1J0 615 301 L	**14404**	183, 184, 190, 199
1J0 615 301 M	**17936**	183, 190, 193, 194
1J0 615 301 R	**19370**	183, 190, 199
1J0 615 301 S	**21578**	183, 190, 193, 199
1J0 615 601	**18488**	296, 298
1J0 615 601 C	**18488**	296, 298
1J0 615 601 D	**26170**	296, 298
1J0 698 151 A	**16328**	183, 184, 190, 193, 199
1J0 698 151 B	**16328**	183, 184, 190, 193, 199
1J0 698 151 C	**16486**	199
1J0 698 151 E	**16330**	190
1J0 698 151 F	**16446**	193, 194
1J0 698 151 G	**16332**	183, 190, 193
1J0 698 151 H	**16328**	183, 184, 190, 193, 199
1J0 698 151 J	**16328**	183, 184, 190, 193, 199
1J0 698 151 K	**16334**	183, 190, 193
1J0 698 151 L	**16338**	193
1J0 698 151 M	**16334**	183, 190, 193
1J0 698 451	**16344**	296,298 -301
1J0 698 451 C	**16406**	296, 298, 299
1J0 698 451 F	**16344**	296, 298 -301
1J0 698 451 G	**16406**	296, 298, 299
1J0 698 451 J	**16344**	296, 298 - 301
1J0 698 451 K	**16406**	296, 298, 299
1J0 698 451 L	**16404**	296
1J0 927 803	**21582**	316 - 321

Ref. - No.	febi bilstein	
1J0 927 804	**21584**	316 - 321
1J0 927 807 B	**22510**	316, 318, 319
1J0 927 807 D	**23498**	316, 318
1JE 615 301	**14404**	183, 184, 190, 199
1K0 615 301 AA	**24384**	191, 192, 197, 200
1K0 615 301 S	**22904**	183, 191
1K0 615 301 T	**22902**	183, 191, 200
1K0 615 601 K	**23240**	298
1K0 615 601 L	**23572**	296, 298, 302
1K0 615 601 M	**24382**	298, 301, 302
1K0 615 601 N	**24386**	298, 301
1K0 698 151	**16502**	183, 191, 192, 197, 200
1K0 698 151 B	**16538**	191, 197
1K0 698 151 E	**16502**	183, 191, 192, 197, 200
1K0 698 451	**16476**	298
1K0 698 451 C	**16488**	298
1K0 698 451 D	**16476**	298
1K0 927 807	**23810**	318, 319, 321
1K0 927 808	**23808**	318, 319, 321
1M3 698 451 C	**16346**	297, 301
251 407 617	**02584**	201
251 407 617 A	**02584**	201
251 407 617 D	**02583**	201
251 407 617 K	**02583**	201
251 698 151	**16300**	201
251 698 151 A	**16300**	201
251 698 151 C	**16298**	201
251 698 151 D	**16300**	201
251 698 151 D S	**16300**	201
251 698 151 D S1	**16300**	201
251 698 151 E	**16300**	201
251 698 151 E S	**16300**	201
251 698 151 F	**16298**	201
281 615 283 A	**11393**	192
281 698 151	**16220**	192
281 698 151 A	**16220**	192
281 698 151 B	**16220**	192
291 698 151 A	**16033**	193
2D0 615 301 A	**07517**	193

Die von uns gelieferten Produkte sind ausschließlich dem bestimmungsgemäßen Gebrauch zuzuführen. / The products delivered by us are to be put exclusively to the intended use.

Ref. - No.		
2D0 615 601	**09102**	299
2D0 615 601 A	**09101**	299
2D0 615 601 B	**10639**	299
2D0 698 151	**16251**	193
2D0 698 151 A	**16164**	193, 299
2D0 698 451	**16160**	299
2D0 698 451 A	**16162**	299
2D0 919 351	**07835**	336
321 615 301	**02121**	183, 185 -189, 191, 192, 194, 195, 198 - 200, 202 - 204
321 615 301 A	**08557**	184, 185, 188, 191, 192, 194, 195, 197, 199, 200, 204
321 615 301 B	**08557**	184, 185, 188, 191, 192, 194, 95, 197, 199, 200, 204
321 615 301 C	**08557**	184, 185, 188, 191, 192, 194, 195, 197, 199, 200, 204
321 615 301 D	**06512**	183, 185 -189, 191, 192, 194, 195, 198 - 200, 202 - 204
321 698 151 B	**16076**	184, 185, 191, 192, 194, 195, 197, 200
321 698 151 C	**16005**	183 - 189, 191, 192, 194, 195, 198 - 200, 202, 203
321 698 151 D	**16076**	184, 185, 191, 192, 194, 195, 197, 200
321 698 151 E	**16076**	184, 185, 191, 192, 194, 195, 197, 200
321 698 151 F	**16005**	183 -189, 191, 192, 194, 195, 198 - 200, 202, 203
321 698 151 G	**16005**	183 -189, 191, 192, 194, 195, 198 - 200, 202, 203
321 698 151 H	**16076**	184, 185, 191, 192, 194, 195, 197, 200
357 615 301	**06310**	183, 186 -190, 195, 196, 202, 203
357 615 601	**09074**	296 - 301, 303
357 615 601 B	**11394**	296, 297, 300, 303
357 698 151	**16008**	183, 184, 186 - 190, 195, 196, 202, 203
357 698 151 A	**16048**	183 -185, 187, 189, 192, 194 -196, 200, 203

Ref. - No.		
357 698 151 B	**16008**	183, 184, 186, 187, 188, 189, 190, 195, 196, 202, 203
357 698 151 C	**16316**	187, 203
357 698 151 E	**16048**	183 - 185, 187, 189, 192, 194 - 196, 200, 203
3A0 615 301	**11205**	187 -189, 196, 203, 204
3A0 615 301 A	**11205**	187 - 189, 196, 203, 204
3A0 698 151	**16338**	193
3A0 698 151 A	**16314**	187-189, 196, 203, 204
3C0 698 451	**16540**	301
431 698 151 E	**16320**	194
4A0 615 301 C	**08352**	196
4A0 615 301 E	**08352**	196
4A0 615 601 A	**09075**	300
4B0 615 301 A	**23960**	197
4B0 615 301 J	**23960**	197
4B0 698 151 J	**16447**	197
4B0 698 151 N	**16448**	197
4B0 698 151 S	**16456**	197
4B0 698 151 S1	**16456**	197
4B0 698 451 A	**16342**	300
4B0 698 451 B	**16342**	300
4B0 927 803 B	**23730**	319
4D0 615 301 J	**22964**	197
4D0 698 451 C	**16404**	296
4E0 615 601	**22878**	301
4E0 698 151	**16526**	197
533 698 151	**16048**	183 - 185, 187, 189, 192, 194 - 196, 200, 203
533 698 151 A	**16048**	183, 184, 185, 187, 189, 192, 194 - 196, 200, 203
535 615 301	**11206**	184, 185, 196
6E0 615 301	**21580**	193
6E0 698 151	**16530**	193
6N0 615 301	**18841**	198, 301
6N0 615 301 C	**09462**	193, 198
6N0 615 301 D	**06512**	183, 184, 186 - 190, 192 - 196, 198 - 200, 203, 204

Ref. - No.	febi bilstein	
6N0 615 301 E	**21576**	193, 198
6N0 615 301 F	**09462**	193, 198
6N0 615 301 G	**23574**	198
6N0 615 601 A	**22876**	299, 301
6N0 615 601 B	**22876**	299, 301
6N0 698 151	**16044**	193, 198
6N0 698 151 C	**16044**	193, 198
6N0 927 807 A	**24058**	320
6N0 959 151	**16044**	193, 198
6Q0 615 301	**22874**	199
6Q0 698 151	**16328**	183, 184, 190, 193, 199
6Q0 698 151 A	**16484**	199
6Q0 698 151 B	**16482**	199
6Q0 927 803 B	**23814**	316, 320
6Q0 927 804 B	**23816**	316, 320
6Q0 927 807 B	**23806**	316, 320
6Q0 927 808 B	**23804**	316, 320
6U0 615 301	**18906**	183
6U0 698 151	**16386**	183
6U0 698 151 A	**16386**	183
701 615 301	**06547**	201
701 615 301 A	**08072**	201, 202
701 615 301 B	**17826**	201, 202
701 615 301 C	**06547**	201
701 615 301 D	**08072**	201, 202
701 615 301 E	**17826**	201, 202
701 615 301 F	**14040**	201, 202
701 615 301 G	**14104**	201, 202
701 615 601 A	**18490**	302
701 698 151 A	**16200**	201, 202
701 698 151 B	**16200**	201, 202
701 698 151 C	**16302**	201
701 698 151 D	**16304**	201, 202
701 698 151 E	**16304**	201, 202
701 698 151 F	**16200**	201, 202
701 698 151 G	**16200**	201, 202
701 927 807 C	**26040**	320
701 927 807 D	**26041**	320
701 927 807 E	**26042**	320

Ref. - No.	febi bilstein	
701 927 807 F	**26043**	320
7D0 615 301 C	**14040**	201, 202
7D0 615 601	**18490**	302
7D0 615 601 C	**23564**	302
7D0 698 151	**16306**	201, 202
7D0 698 151 B	**16449**	202
7D0 698 151 C	**16463**	202
7D0 698 151 D	**16464**	202
7D0 698 451	**16382**	302
7D0 698 451 A	**16382**	302
7D0 698 451 B	**16408**	302
7D0 698 451 D	**16382**	302
7D0 698 451 E	**16382**	302
7D0 698 451 F	**16408**	302
7H0 698 151	**16462**	202
7H0 698 151 A	**16465**	202
7H0 927 803	**23824**	316, 318
7H0 927 803	**23824**	319, 321
7H0 927 804	**23822**	316, 318, 319, 321
7L0 698 151 D	**16459**	200
7L0 698 151 E	**16460**	200
7L0 698 451 A	**16461**	302
7L0 907 637	**23360**	336
7L0 907 637 B	**23362**	336
7L0 907 637 C	**23362**	336
7L6 698 151	**16459**	200
7L6 698 151 A	**16460**	200
7L6 698 151 C	**16459**	200
7L6 698 151 D	**16460**	200
7L6 698 451 A	**16461**	302
7L8 615 301	**26649**	200
7L8 615 302	**26653**	200
7M0 615 301 E	**14160**	200
7M0 615 301 G	**14160**	200
7M0 615 601 A	**14162**	301, 302
7M0 615 601 B	**14162**	301, 302
7M0 615 601 C	**14162**	301, 302
7M0 698 151	**16280**	200
7M0 698 151 A	**16280**	200

Die von uns gelieferten Produkte sind ausschließlich dem bestimmungsgemäßen Gebrauch zuzuführen. / The products delivered by us are to be put exclusively to the intended use.

Ref. - No.	febi bilstein	
7M0 698 151 B	**16280**	200
7M0 698 451	**16346**	297, 301
7M0 927 807 C	**24054**	320
7M0 927 807 D	**24056**	320
7M3 615 301	**21941**	200, 201, 202
7M3 698 151	**16398**	200
7M3 698 151 B	**16458**	200
7M3 698 451	**16394**	302
7M3 698 451 B	**16394**	302
7M3 698 451 C	**16394**	302
811 615 301	**02122**	184, 185, 192, 194, 197 -199, 296, 299, 300
811 698 151 A	**16320**	194
811 698 151 B	**16320**	194
823 615 301	**02122**	184, 185, 192, 194, 197 - 199, 296, 299, 300
839 615 301	**02121**	183, 185- 189, 191, 192, 194, 195, 198- 200, 202 - 204
841 615 301	**02121**	183, 185- 189, 191, 192, 194, 195, 198- 200, 202 - 204
861 698 151	**16068**	184, 185, 191, 194, 197, 199
861 698 151 A	**16068**	184, 185, 191, 194, 197, 199
867 698 151	**16012**	184, 197, 198
8A0 698 151 C	**16008**	183, 184, 186 - 190, 195, 196, 202, 203
8D0 615 601 A	**11398**	300
8D0 698 151	**16008**	183, 184, 186 -190, 195, 196, 202, 203
8D0 698 151 A	**16338**	193
8D0 698 151 C	**16338**	193
8D0 927 803 B	**21790**	319
8D0 927 803 C	**21790**	319
8D0 927 803 D	**21790**	319
8E0 615 301 A	**18392**	196
8E0 615 301 B	**18398**	196
8E0 615 301 P	**18398**	196
8E0 615 301 Q	**08352**	196
8E0 615 301 R	**23960**	197
8E0 615 601	**09075**	300

Ref. - No.	febi bilstein	
8E0 615 601 A	**11398**	300
8E0 698 151	**16336**	196
8E0 698 151 A	**16336**	196
8E0 698 151 B	**16340**	196
8E0 698 451	**16342**	300
8E0 698 451 A	**16342**	300
8E0 698 451 D	**16342**	300
8E0 698 451 E	**16342**	300
8L0 615 301	**19096**	183, 190, 193
8N0 615 301 A	**19096**	183, 190, 193
8N0 615 601 B	**23560**	296, 299
8N0 698 151	**16338**	193
8N0 698 151 A	**16334**	183, 190, 193
ZBA 615 301	**02121**	183, 185 -189, 191, 192, 194, 195, 198, - 200, 202 -204

passend für / to fit

Volvo

270163	**16209**	206
270164	**16205**	304
270166	**16230**	304 - 306
270736	**11449**	304, 305
270739	**11450**	206
271179	**16211**	206
271336	**16231**	304, 305
271349	**16228**	206 - 208
271497	**11452**	304
271587	**16212**	206, 207
271590	**11453**	206
271668	**16230**	304 - 306
271702	**16230**	304 -306
271706	**16211**	206
271737	**16228**	206 - 208
271739	**16209**	206
271788	**11454**	206 - 208
271794	**11455**	304 -306
271824	**16231**	304, 305
271962	**16230**	304 - 306
271979	**16228**	206 - 208
272180	**16211**	206

Ref. - No.	febi bilstein	
272276	**22712**	207, 208
272343	**16506**	207, 208
272401	**16359**	207, 208
272403	**18044**	207, 208
272404	**18050**	207, 208
272407	**16230**	304 - 306
272566	**16209**	206
272674	**16205**	304
272744	**16231**	304, 305
272779	**16209**	206
272780	**16205**	304
272827	**16211**	206
272867	**16209**	206
272868	**16205**	304
272870	**16230**	304 - 306
272871	**16211**	206
272911	**16231**	304, 305
274170	**18050**	207, 208
274285	**16504**	208
274331	**16505**	208
1205782	**11449**	304, 305
1228153	**11450**	206
1359020	**11448**	206, 304
1359131	**11450**	206
1359290	**11446**	304, 305
1359906	**11447**	206
1359908	**11448**	206, 304
3342534	**16186**	304
3344061	**16210**	206
3344703	**16470**	206
3344787	**16210**	206
3345670	**16213**	207, 208
3345678	**16207**	305
3410294	**11460**	206
3455719	**22475**	206
3459661	**11460**	206
3516567	**15089**	206
6848902	**15089**	206
8628240	**16230**	304 - 306

Ref. - No.	febi bilstein	
8628564	**16230**	304 - 306
8634921	**16359**	207, 208
8634925	**16360**	305, 306
8683615	**16428**	305, 306
9140759	**11454**	206 - 208
9434167	**18051**	305, 306
9485267	**16506**	207, 208
9485593	**16212**	206, 207
30623259	**16214**	207, 208
30623264	**16207**	305
30666802	**24620**	305, 306
30683554	**16479**	206 - 208
30818027	**14844**	207, 208
30850976	**16214**	207, 208
30850978	**16207**	305
30872926	**14924**	207, 208
30872940	**14925**	305, 306
270878 S	**11448**	206, 304
274509 S1	**24565**	206 -208
274510 S1	**24566**	207, 208

Die von uns gelieferten Produkte sind ausschließlich dem bestimmungsgemäßen Gebrauch zuzuführen. / The products delivered by us are to be put exclusively to the intended use.

febi bilstein	Ref. - No.	
02121	321 615 301	005, 015
02121	321 615 301	005, 015, 152- 154, 156, 157, 183, 185- 189, 191, 192, 194, 195, 198 - 200, 202 - 204
02121	839 615 301	005, 015, 152- 154, 156, 157, 183, 185- 189, 191, 192, 194, 195, 198 - 200, 202 - 204
02121	841 615 301	005, 015, 152- 154, 156, 157, 183, 185- 189, 191, 192, 194, 195, 198 - 200, 202 - 204
02121	ZBA 615 301	005, 015, 152- 154, 156, 157, 183, 185- 189, 191, 192, 194, 195, 198 - 200, 202 - 204
02122	811 615 301	005, 151 - 154, 184, 185, 192, 194, 197 - 199, 296, 299, 300
02122	823 615 301	005, 151 - 154, 184, 185, 192, 194, 197 - 199, 296, 299, 300
02494	0569 053	118
02494	90487103	118
02552	0569 208	269
02552	90445521	269
02552	90443902	293
02553	0569 209	270
02553	90512909	270
02553	90512029	294
02583	251 407 617 D	201
02583	251 407 617 K	201
02584	251 407 617	201
02584	251 407 617 A	201
02586	0569 017	114- 116
02586	0569 028	114- 116
02586	90008003	114- 116
02586	717 131 43	170
02806	0569 031	111 - 116
02806	0569 054	111 - 116
02806	90008006	111 - 116
02806	90121445	028
02806	90121445	111 - 116
02806	90511111	111 - 116
02806	90008005	170 - 172, 174 - 176
02806	90008006	170 - 172, 174 - 176

febi bilstein	Ref. - No.	
02806	90510331	170 - 172, 174 - 176
02908	443 615 601	211, 212, 216, 217
02917	6238 322	334
02917	90495145	334
02918	6238 389	335
02918	90497052	335
03166	5 022 676	059
03166	6 135 249	059
03166	6 166 055	059
03166	86VB1125AB	059
03167	1 644 844	047, 048, 054, 055, 058
03167	1 644 845	047,048, 054, 055, 058
03167	5 022 659	047, 048, 054, 055
03167	5 022 660	047, 048, 054, 055, 058
03167	5 023 573	047, 048, 054, 055, 058
03167	6 158 202	047, 048, 054, 055, 058
03167	6 158 204	047, 048, 054, 055, 058
03167	87BB1125CA	047, 048, 054, 055, 058
03167	87BX1125CA	047, 048, 054, 055, 058
03167	87BX1125DA	047, 048, 054, 055, 058
03167	87BX1125JA	047, 048, 054, 055, 058
03167	87BX1125SA	047, 048, 054, 055, 058
03169	5 022 658	047, 048, 054, 055
03169	5 022 947	047, 048, 054, 055
03169	5 024 744	047, 048, 054, 055
03169	6 077 975	047, 048, 054, 055
03169	6 137 291	047, 048, 054, 055
03169	6 158 205	047, 048, 054, 055
03169	86AB1125AA	047, 048, 054, 055
03169	86AX1125AA	047, 048, 054, 055
03169	86AX1125BA	047, 048, 054, 055
03169	86AX1125SA	047, 048, 054, 055
04525	0569 204	268, 270
04525	90348319	268, 270
04525	90297537 S1	291, 292
04628	210 423 03 12	249 -255, 261
04628	210 423 06 12	249 -255, 261
04628	210 423 10 12	249 -255, 261
04629	124 423 05 12	244- 246 , 248-253, 260, 261
04629	210 423 04 12	244- 246 , 248-253, 260, 261
04629	210 423 09 12	244- 246 , 248-253, 260, 261

febi bilstein	Ref. - No.	
04630	210 421 12 12	088 - 091, 100
04630	210 421 15 12	088 - 091, 100
04630	210 421 22 12	088 - 091, 100
04631	210 421 07 12	085, 086, 089 -090, 100
04631	210 421 24 12	085, 086, 089 -090, 100
04844	0569 039	118
04844	90271134	118
04844	90167765 S1	173
04848	0569 044	118, 119
04848	90392559	118, 119
04848	90348210	174
04850	0569 101	269
04850	90272328	269
04850	90167765 S1	292, 293
04875	601 420 00 72	083, 084
04875	601 420 02 72	083, 084
05095	443 919 351 A	323
05096	6 117 034	326
05096	6 117 034 S	326
05096	82GG2N284AA	326
05098	6 129 231	327
05098	6 129 231 S	327
05098	83BG2N248AB	327
05109	1238 984	333, 334
05109	90425491	333, 334
05110	1238 348	333, 334
05110	90335784	333, 334
05111	1238 349	334
05111	90335785	334
05112	1238 343	334
05112	90250705	334
05113	1238 403	334
05113	90305792	334
05179	0569 001	111 - 116, 121
05179	0569 042	111 - 116, 121
05179	90295087	111 - 116, 121
05179	90487402	111 - 116, 121
05179	96179110	028
05179	90273260S1	171 - 175, 179, 180
05179	90485140	171 - 175, 179, 180
05185	0569 046	112, 114, 119
05185	0569 055	112, 114, 119
05185	90421727	112, 114, 119
05185	90511128	112, 114, 119

febi bilstein	Ref. - No.	
05185	90399495	175, 176, 179
05185	90511111	175, 176, 179
05230	124 421 16 12	081 - 083, 098, 099
05230	124 421 27 12	081 - 083, 098, 099
05230	129 421 03 12	081 - 083, 098, 099
05644	5 026 786	235, 237, 238
05644	93BX2A315AD	235, 237, 238
05645	5 026 784	053, 054
05645	93BX1125AC	053, 054
05646	5 025 611	059
05646	50 29 816	059
05646	92VX1125BA	059
05646	95VX1125BA	059
05647	5 025 610	059
05647	5 029 815	059
05647	92VX1125AA	059
05647	95VX1125AA	059
05649	1 019 604	048 - 051, 053, 056
05649	1 066 271	048 - 051, 053, 056
05649	1 320 581	048 - 051, 053, 056
05649	1 320 582	048 - 051, 053, 056
05649	1 373 289	048 - 051, 053, 056
05649	1E06-33-251	073
05649	4 071 714	048 - 051, 053, 056
05649	4 084 226	048 - 051, 053, 056
05649	5 022 654	048 - 051, 053, 056
05649	5 028 281	048 - 051, 053, 056
05649	6 191 064	048 - 051, 053, 056
05649	89FB1125CE	048 - 051, 053, 056
05649	89FX1125CE	048 - 051, 053, 056
05649	93FX1125AA	048 - 051, 053, 056
05649	96FX1125CA	048 - 051, 053, 056
05649	96FX1125SA	048 - 051, 053, 056
05649	YS6W1125AA	048 - 051, 053, 056
05649	YS6W1125AC	048 - 051, 053, 056
05649	YS6W1125B1B	048 - 051, 053, 056
05649	YS6W1125CA	048 - 051, 053, 056
05650	5 022 652	048 -050, 055
05650	6 191 062	048 - 050, 055
05650	6 191 063	048- 050, 055
05650	89FB1125AE	048- 050, 055
05650	89FB1125BE	048- 050, 055
05650	89FX1125EA	048- 050, 055
05652	1 637 969	235, 238

Die von uns gelieferten Produkte sind ausschließlich dem bestimmungsgemäßen Gebrauch zuzuführen. / The products delivered by us are to be put exclusively to the intended use.

	Ref. - No.	
05652	4 083 658	235, 238
05652	5 022 666	235, 238
05652	5 030 658	235, 238
05652	95GX2A315EA	235, 238
05652	V85BX2A315AB	235, 238
05652	V85BX2A315BA	235, 238
05652	V86BX2A315AA	235, 238
05654	5 022 669	236, 238
05654	5 022 949	236, 238
05654	85GX2A315AB	236, 238
05654	85GX2A315BD	236, 238
05655	5 022 668	053, 056
05655	5 023 441	053, 056
05655	5 027 462	053, 056
05655	5 027 463	053, 056
05655	6 158 214	053, 056
05655	6 168 109	053, 056
05655	6 193 694	053, 056
05655	93GX1125AA	053, 056
05655	93GX1125BA	053, 056
05656	5 022 663	058
05656	6 134 505	058
05656	6 169 974	058
05656	87BX1125EA	058
06260	0569 206	267, 270
06260	90421872	267, 270
06260	90421736	291, 292
06310	357 615 301	155, 156, 183, 186 - 190, 195, 196, 202, 203
06512	321 615 301 D	151 - 157, 183, 184, 186 - 190, 192 - 196, 198 - 200, 203, 204
06512	6N0 615 301 D	151 - 157, 183, 184, 186 - 190, 192 - 196, 198 - 200, 203, 204
06547	701 615 301	201
06547	701 615 301 C	201
06548	1H0 615 301	156, 157, 184, 187, 196, 203,
06548	1H0 615 301 A	156, 157, 184, 187, 196, 203,
06857	126 421 04 12	095, 096
06857	126 421 05 12	095, 096
07396	631 420 01 72	095
07420	631 420 03 72	095

	Ref. - No.	
07517	2D0 615 301 A	193
07517	901 421 03 12	101
07517	902 421 03 12	101
07517	902 421 04 12	101
07517	902 421 06 12	101
07835	2D0 919 351	336
07899	4246.A0	032, 130
07899	4246.H3	032, 130
07899	4246.N7	032
07922	0756 8440	039, 044
07922	4246.93	032, 130
07922	4246.95	032, 130
07922	4246.B4	032, 130
07922	4246.N5	032
07922	7174 0116	039, 044
07922	9350 0520	039, 044
07969	5 022 674	059
07969	5 022 677	059
07969	6 041 696	059
07969	76VB1125AB	059
07969	86VX1125BA	059
08072	701 615 301 A	201, 202
08072	701 615 301 D	201, 202
08128	140 421 02 12	097
08128	140 421 09 12	097
08128	140 421 10 12	097
08129	202 421 07 12	085, 086
08129	202 421 09 12	085, 086
08130	140 423 04 12	258
08131	140 423 06 12	258
08133	202 421 02 12	085, 086
08138	202 423 00 12	248, 249
08347	4A0 615 301 B	009- 011, 013
08352	4A0 615 301 C	009 - 011, 013, 159, 196
08352	4A0 615 301 E	009 - 011, 013, 159, 196
08352	8E0 615 301 Q	009 - 011, 013, 159, 196
08359	437 615 301	008 - 010
08359	437 615 301 A	008 - 010
08458	447 615 301 A	008 -010
08458	447 615 301 B	008 - 010
08504	0569 030	111, 114 - 116
08504	90008005	111, 114 - 116
08504	717 131 44	170 - 172, 174 - 176
08505	114 421 00 12	078 - 080

Ref. - No.		
08505	115 421 14 12	078 - 080
08505	123 420 00 72	078 - 080
08505	123 421 00 12	078 - 080
08506	108 423 02 12	244, 257, 259
08506	115 420 00 72	244, 257, 259
08506	115 423 02 12	244, 257, 259
08506	115 423 04 12	244, 257, 259
08506	126 423 00 12	244, 257, 259
08540	115 420 02 72	078, 079
08540	115 421 13 12	078, 079
08541	108 421 08 12	078, 095, 098
08541	115 420 01 72	078, 095, 098
08541	115 421 11 12	078, 095, 098
08542	124 421 12 12	081, 082
08542	124 421 13 12	081, 082
08543	201 421 08 12	083
08543	201 421 12 12	083
08544	201 423 09 12	244 - 247
08544	201 423 11 12	244 - 247
08544	201 423 12 12	244 - 247
08545	116 420 01 72	095, 096, 098, 099
08545	116 420 02 05	095, 096, 098, 099
08546	126 420 00 05	095, 096, 098, 099
08546	126 420 01 72	095, 096, 098, 099
08553	8A0 615 301	006
08554	431 615 301 A	005 - 010, 015, 016
08554	443 615 301 A	005 - 010, 015, 016
08554	443 615 301 B	005 - 010, 015, 016
08555	861 615 301	005
08555	861 615 301 B	005
08556	431 615 301	005- 009
08556	443 615 301	005 - 009
08557	321 615 301 A	005, 152 -164, 157, 184, 185, 188, 191, 192, 194, 195, 197, 199, 200, 204
08557	321 615 301 B	005, 152 -164, 157, 184, 185, 188, 191, 192, 194, 195, 197, 199, 200, 204
08557	321 615 301 C	005, 152 -164, 157, 184, 185, 188, 191, 192, 194, 195, 197, 199, 200, 204
08560	1 571 346	050
08560	1 571 348	050
08560	1 591 990	050
08560	1 591 991	050

Ref. - No.		
08560	1 629 451	050
08560	5 022 650	050
08560	5 022 651	050
08560	6 044 775	050
08560	6 044 776	050
08560	6 089 874	050
08560	6 158 213	050
08560	84FX1125BB	050
08573	8A0 615 301 A	006, 007, 015, 016
08573	8A0 615 301 E	006, 007, 015, 016
08594	8D0 615 301 A	011
08618	853 615 301 A	007, 015, 016
08618	853 615 301 C	007, 015, 016
09071	77 00 704 705	134, 135, 139, 141 - 145
09071	77 00 704 705	134, 135, 139, 141 - 145
09071	77 01 204 282	134, 135, 139, 141 - 145
09071	77 01 204 282 SK	134, 135, 139, 141 - 145
09072	77 00 756 572	134, 135, 137, 139 - 144
09072	77 01 204 286	134, 135, 137, 139 - 144
09072	77 01 204 286 SK	134, 135, 137, 139 - 144
09073	77 01 204 304	134, 135, 137, 139, 140, 142, 143
09073	77 01 204 304 SK	134, 135, 137, 139, 140, 142, 143
09073	77 01 204 828	134, 135, 137, 139, 140, 142, 143
09073	77 01 205 653 SK	134, 135, 137, 139, 140, 142, 143
09073	77 01 206 339 SK	134, 135, 137, 139, 140, 142, 143
09074	191 615 601	284, 285, 296 - 301, 303
09074	191 615 601 A	284, 285, 296 - 301, 303
09074	191 615 601 B	284, 285, 296 - 301, 303
09074	357 615 601	284, 285, 296 - 301, 303
09075	4A0 615 601 A	212, 213, 214, 215, 300
09075	8E0 615 601	212 -215, 300
09076	437 615 601	213
09077	443 615 601 B	212, 213, 216
09078	853 615 601	211, 212, 216, 217
09078	8A0 615 601	211, 212, 216, 217
09079	8D0 615 601 B	214
09101	2D0 615 601 A	299
09101	902 423 01 12	261
09101	902 423 03 12	261
09102	2D0 615 601	299

Die von uns gelieferten Produkte sind ausschließlich dem bestimmungsgemäßen Gebrauch zuzuführen. / The products delivered by us are to be put exclusively to the intended use.

febi bilstein	Ref. - No.	
09102	901 423 04 12	261
09102	901 423 06 12	261
09318	77 00 716 947	141, 144, 145
09318	77 01 204 285 SK	141, 144, 145
09462	6N0 615 301 C	151, 193, 198
09462	6N0 615 301 F	193, 198
09464	201 421 13 12	083
09464	201 421 15 12	083
10314	4246.89	032, 036, 124, 126, 273
10314	4246.A5	032, 033, 036, 124, 126, 273
10314	91 508 338	032, 033, 036, 124, 126, 273
10314	95 661 748	032, 033, 036
10314	96 070 525	032, 033, 036, 124, 126, 273
10315	4246.90	033
10315	4246.A6	033
10315	91 517 694	033
10316	4246.94	029, 033,036, 124, 125, 126
10316	4246.A7	029, 033, 036, 124 -126
10316	91 517 695	029, 033, 036, 124 -126
10316	95 661 747	029, 033, 036, 124 -126
10317	4246.88	029
10317	4246.A9 SK	029
10317	95 575 080	029
10317	95 661 746	029
10318	4246.F8	029, 033, 124
10318	4246.G0	124
10318	4246.G0 SK	029, 033, 124
10318	95 027 199	029, 033, 124
10318	95 661 810	029, 033
10318	95 667 809	029, 033, 124
10319	4246.G9	273
10319	4246.G9 SK	273
10321	4246.97	029, 034, 036, 125, 126, 131
10321	4246.B1	029, 034, 036, 125, 126, 131
10321	4246.R3	125, 126, 131
10321	4246.R3 SK	029, 034, 036
10321	4246.R5	029, 034, 036, 125, 126, 131
10321	4246.W5	125, 126, 131

febi bilstein	Ref. - No.	
10321	4246.W5 SK	125, 126, 131
10321	4246.W6	029, 034, 036
10321	95 632 048	029, 034, 036, 125, 126, 131
10321	95 667 809	029, 034, 036, 125, 126, 131
10425	77 00 715 081	136
10425	77 01 204 283 SK	136
10427	77 00 715 166	277, 280
10427	77 01 467 306 SK	277, 280
10429	77 00 780 077 S	279, 280
10518	1 013 581	050, 051, 053
10518	1 112 542	050, 051, 053
10518	1E03-33-251	073
10518	96FX1125A1B	050, 051, 053
10518	96FX1125AB	050, 051, 053
10563	13005 00080	039
10563	4246.J8	032, 130
10563	4246.J8 S	130
10563	4246.J8 SK	032, 130
10563	4246.J9	032, 130
10564	13005 01080	040
10564	4246.L2	032, 130
10564	4246.L2 S	130
10564	4246.L2 SK	032, 130
10564	4246.L3	032, 130
10564	4680 6233	040
10565	13073 56080	040
10565	4246.K2	032, 130
10565	4246.K2 S	130
10565	4246.K2 SK	032, 130
10565	4246.K3	032, 130
10565	4680 6234	040
10616	0438 5812	041, 046, 072, 242
10616	7173 8422	041, 046, 072, 242
10616	SE022165002A	156
10617	076 450 56	002, 003
10617	0764 5056	038, 040 - 045, 069, 070
10617	0777 9409	038, 040 - 045
10617	4641 6712	038, 040 - 045, 069, 070
10617	4642 3415	038, 040 - 045, 069, 070
10617	6080 6137	038, 040 - 045, 069, 070
10617	6081 1266	038, 040 - 045
10617	607 650 20	002, 003

	Ref. - No.	
10617	608 061 37	002, 003
10618	0764 5055	038, 040 - 045, 069, 070
10618	0766 3466	038, 040 - 045, 069 - 071
10618	607 776 01	002
10619	0764 5054	038, 040 - 045, 069 - 071, 242
10619	0766 3465	038, 040 - 045, 069 - 071, 242
10619	0768 5656	038, 040 - 045
10619	608 051 17	069 - 071, 242
10624	NA01-33-25XA	073, 074, 076
10625	GJ25-33-25XC	075
10625	GJ25-33-25XD	075
10625	GJ55-33-25XC	075
10625	GJ55-33-25XD	075
10626	DBOY-33-251	073
10627	40206-58A00	105, 109
10628	40206-71E01	105, 107, 108
10628	40206-71E02	105, 107, 108
10628	40206-71E05	105, 107, 108
10628	40206-71E06	105, 107, 108
10628	40206-93J00	105, 107, 108
10628	40206-93J01	105, 107, 108
10629	40206-54C01	105, 109
10630	40206-5F001	106, 109
10630	40206-5F003	106, 109
10639	2D0 615 601 B	299
10639	904 423 02 12	261
10639	904 423 03 12	261
10641	638 423 01 12	262
10642	638 421 01 12	101
10678	4246. L9 SK	128
10678	4246.L9	128
10678	4246.L9 S	128
10679	4246.L8	034, 128
10679	4246.N0	034, 128
10679	4246.R7	034, 128
10679	4246.R7 SK	034, 128
10680	126 420 02 72	095, 096
10681	460 421 00 12	092, 093
10682	124 421 15 12	082
10683	124 421 24 12	082
10684	140 421 03 12	097
10685	129 423 00 12	247, 260

	Ref. - No.	
10686	124 421 26 12	099, 100
10686	129 421 06 12	099, 100
10686	129 421 10 12	099, 100
10686	129 421 20 12	099, 100
10690	1 473 814	047, 058
10690	1 549 699	047, 058
10690	1 591 996	047, 058
10690	5 022 346	047, 058
10690	5 022 829	047, 058
10690	6 010 229	047, 058
10690	89BX1125AA	047, 058
10690	89BX1125BA	047, 058
10693	5 022 453	052
10693	6 089 878	052
10693	79GB1125CB	052
10693	89GX1125CA	052
10699	5 024 174	058
10699	V89BX1125AC	058
10704	5 025 950	049, 055
10704	91AX1125AB	049, 055
10706	5 026 785	047, 053, 054, 056
10706	93BX1125CB	047, 053, 054, 056
10726	GA5Y-33-25XD	075, 077
10728	3 728 072	237
10728	E92Z1125A	237
10744	0569 040	118
10744	90271135	118
10744	90167765 S1	173
10745	0569 047	113
10745	90442513	113
10745	90421736	173, 175
10746	0569 050	115, 117
10746	97034034	115, 117
10746	94172376	176, 177
10747	0569 051	115, 117
10747	97034035	115, 117
10747	94483220	176, 177
10747	97034035	176
10748	0569 056	113, 121
10748	48 37 019	149, 150
10748	48 39 320	149, 150
10748	53 90 786	149, 150
10748	90512029	113, 121
10748	90511162	173, 179, 180

Die von uns gelieferten Produkte sind ausschließlich dem bestimmungsgemäßen Gebrauch zuzuführen. / The products delivered by us are to be put exclusively to the intended use.

Ref. - No.		
10749	0569 102	268, 270
10749	90297932	268, 270
10749	90295087	292
10750	0569 801	113, 115
10750	94172376	113, 115
10750	93183728	173, 176
10773	42510-SM4-950	239
10773	GBD 90835	281
10785	40 02 150	149
10785	88 66 962	149
10785	89 70 709	149
10787	89 41 981	149
10788	89 04 575	282
10789	89 51 443	282
10789	89 70 717	282
10867	55311-60B30	162, 163
10867	55311-80F00	162, 163
10867	5531180F01	161
10867	55311-80F01	162, 163
10867	5531180F02	161
10867	55311-80F02	162, 163
10869	55211-60A00	162, 163
10872	MB699283	103
10872	MR449769	103
10892	MB407639	103, 104
10892	MR475330	103, 104
10911	45251-S6D-E10	061, 063
10911	45251-SK7-A00	061, 063
10911	45251-SK7-A10	061, 063
10911	45251-SK7-J00	061, 063
10911	45251-SR0-A00	061, 063
10911	45251-SR0-A10	061, 063
10911	45251-ST3-E10	061, 063
10911	GBD 90840	146, 147
10913	895 615 301 A	006, 007, 015
10914	895 615 301 B	006, 007, 015, 016
10915	895 615 301	006
11105	4246.R8	124, 126
11105	4246.R8 SK	124, 126
11204	895 615 301 D	007, 016
11205	3A0 615 301	187 -189, 196, 203, 204
11205	3A0 615 301 A	187 -189, 196, 203, 204
11206	535 615 301	153, 154, 157, 184, 185, 196

Ref. - No.		
11393	281 615 283 A	192
11394	357 615 601 B	296, 297, 300, 303
11395	443 615 601 A	212
11396	443 615 601 E	212
11397	447 615 601 A	216
11398	8D0 615 601 A	214, 300
11398	8E0 615 601 A	214, 300
11446	1359290	304, 305
11447	1359906	206
11448	1359020	206, 304
11448	1359908	206, 304
11448	270878 S	206, 304
11449	1205782	304, 305
11449	270736	304, 305
11450	1228153	206
11450	1359131	206
11450	270739	206
11452	271497	304
11453	271590	206
11454	271788	206 - 208
11454	9140759	206 - 208
11455	271794	304 - 306
11460	3410294	206
11460	3459661	206
11893	43512-12550	166 - 167
11941	6238 388	335
11941	90497051	335
12036	13128 33080	043
12036	13163 23080	043
12036	4246.H8	032
12036	4246.H8 SK	129, 130
12036	4246.H9 SK	129, 130
12037	13093 92080	043, 045, 072
12037	13176 51080	043, 045, 072
12037	4246.J2	032, 129
12037	4246.J2 S	032, 129
12037	4246.J3 S	032, 129
12037	7173 8908	043, 045, 072
12038	4246.J5	273
12038	4246.J5 S	231, 273
12038	95669 28380	234, 242
12097	77 00 823 515	137, 138
12097	77 01 204 305	137, 138
12097	77 01 205 231	137, 138

Ref. - No.		
12097	77 01 205 843	137, 138
12097	77 01 206 198	137, 138
12097	77 01 206 198 SK	137, 138
12133	4640 3958	038, 041, 043, 045
12133	4642 7947	038, 041, 043, 045, 069, 070
12133	4642 7949	038, 041, 043, 045
12133	8246 2136	038, 041, 043, 045
12133	608 088 72	002, 003
12133	608 102 39	002, 003
12135	40206-9C100	108
12135	40206-9C101	108
12136	40206-15C25	110
12137	40206-0M602	105
12139	43512-05010	166
12578	1 148 202	050 - 053, 056
12578	1 320 585	050 - 053, 056
12578	1 323 620	050 -053, 056
12578	2S611125AA	050 - 053, 056
12578	3 555 344	050 - 053, 056
12578	3 573 537	050 - 053, 056
12578	4 077 455	050 -053, 056
12578	98AB1125BD	050 - 053, 056
12578	98AB1125BE	050 - 053, 056
12578	98AB1125D1E	050 - 053, 056
12578	98AG1125EA	050 - 053, 056
12578	DD32-33-25X	073
12578	DD63-33-25X	073
14040	701 615 301 F	201, 202
14040	7D0 615 301 C	201, 202
14075	464 450 04	002, 003, 004
14075	605 789 20	002, 003, 004
14077	608 104 04	003
14079	464 558 92	209
14079	606 298 65	209
14104	701 615 301 G	201, 202
14160	1 001 093	052
14160	1 045 994	052
14160	7M0 615 301 E	151, 200
14160	7M0 615 301 G	151, 200
14160	95VW1125BC	052
14160	95VWX1125BD	052
14162	1 001 094	236
14162	1 023 605	236

Ref. - No.		
14162	1 045 995	236
14162	7M0 615 601 A	284, 301, 302
14162	7M0 615 601 B	284, 301, 302
14162	7M0 615 601 C	284, 301, 302
14162	95VWX2A315AB	236
14162	95VWX2A315AD	236
14162	95WX2A315AB	236
14162	95WX2A315AC	236
14166	608 112 66	209
14404	1J0 615 301 D	011, 153, 155 - 158, 183, 184, 190, 199
14404	1J0 615 301 L	011, 153, 155 - 158, 183, 184, 190, 199
14404	1JE 615 301	183, 184, 190, 199
14844	30818027	207, 208
14924	30872926	207, 208
14925	30872940	305, 306
15089	3516567	206
15089	6848902	206
15294	43512-32090	165
15295	43512-20470	166
15295	43512-20480	166
15295	43512-20701	166
15295	43512-21010	166
15297	BR70-33-25X	074, 076
15297	BR70-33-25XF	074, 076
15893	43206-58Y01	265, 266
15895	43206-59J01	265
15895	43206-99J00	265
15895	43206-99J01	265
16005	171 698 151 F	152 - 154, 156, 183 - 189, 191, 192, 194, 195, 198 - 200, 202, 203
16005	191 698 151 C	152 - 154, 156, 183 - 189, 191, 192, 194, 195, 198 - 200, 202, 203
16005	191 698 151 D	152 - 154, 156, 183 - 189, 191, 192, 194, 195, 198 - 200, 202, 203
16005	191 698 151 H	152 - 154, 156, 183 - 189, 191, 192, 194, 195, 198 - 200, 202, 203
16005	191 698 151 J	152 - 154, 156, 183 - 189, 191, 192, 194, 195, 198 - 200, 202, 203

Die von uns gelieferten Produkte sind ausschließlich dem bestimmungsgemäßen Gebrauch zuzuführen. / The products delivered by us are to be put exclusively to the intended use.

febi bilstein	Ref. - No.	
16005	191 698 151 K	152 - 154, 156, 183 - 189, 191, 192, 194, 195, 198 - 200, 202, 203
16005	1H0 698 151	152 - 154, 156, 183 - 189, 191, 192, 194, 195, 198 - 200, 202, 203
16005	321 698 151 C	183 - 189, 191, 192, 194, 195, 198 - 200, 202, 203
16005	321 698 151 F	183 - 189, 191, 192, 194, 195, 198 - 200, 202, 203
16005	321 698 151 G	183 - 189, 191, 192, 194, 195, 198 - 200, 202, 203
16006	1H0 698 151 A	152 - 154, 156, 157, 186 - 189, 198, 202, 203, 204
16008	357 698 151	153 - 155, 157, 183, 184, 186 - 190, 195, 196, 202, 203
16008	357 698 151 B	153 - 155, 157, 183, 184, 186 - 190, 195, 196, 202, 203
16008	8A0 698 151 C	153 - 155, 157, 183, 184, 186 - 190, 195, 196, 202, 203
16008	8D0 698 151	153 - 155, 157, 183, 184, 186 - 190, 195, 196, 202, 203
16011	191 698 151	151 - 153, 185, 191, 192
16011	191 698 151 A	151 - 153, 185, 191, 192
16011	191 698 151 E	151 - 153, 185, 191, 192
16011	191 698 151 F	151 - 153, 185, 191, 192
16012	867 698 151	151 - 154, 184, 197, 198
16016	1 571 571	059
16016	5 018 908	059
16016	5 022 398	059
16016	6 165 965	059
16016	6 567 002	059
16016	89VX2K021AA	059
16016	89VX2K021BA	059
16016	RTC 3163	148
16017	5 022 397	059
16017	89VX2K021AA	059
16019	5 023 486	059
16019	89VX2K021CA	059
16021	5 023 998	049, 053, 055, 056, 058

febi bilstein	Ref. - No.	
16021	6 704 269	049, 053, 055, 056, 058
16021	89GB2K021AB	049, 053, 055, 056, 058
16022	5 020 818	049, 053, 055, 056, 058
16022	89GX2K021AA	049, 053, 055 - 057
16023	5 018 899	047, 048, 050, 054 - 058
16023	6 178 479	047, 048, 050, 054 - 058
16023	6 189 145	047, 048, 050, 054 - 058
16023	6 704 268	047, 048, 050, 054 - 058
16023	86AB2K021BC	047, 048, 050, 054 - 058
16023	87FX2K021CA	047, 048, 050, 054 - 058
16023	87FX2K021GA	047, 048, 050, 054 - 058
16023	89BB2K021AB	047, 048, 050, 054 - 058
16024	5 018 900	047, 048, 054, 055, 057
16027	002 420 44 20	085, 086, 088 -090, 100
16027	002 420 96 20	085, 086, 088 -090, 100
16027	004 420 02 20	085, 086, 088 -090, 100
16028	002 420 50 20	088, 090, 091, 100
16028	004 420 03 20	088, 090, 091, 100
16030	1605 789	111 - 113, 116, 118, 120, 121
16030	1605 808	111 - 113, 116, 118, 120, 121
16030	1605 911	111 - 113, 116, 118, 120, 121
16030	90399495	111 - 113, 116, 118, 120, 121
16030	90511162	111 - 113, 116, 118, 120, 121
16030	90398759 S1	171 - 173, 175, 179, 180
16030	90398760	171 - 173, 175, 179, 180
16030	90511111	171 - 173, 175, 179, 180
16031	09192124	174, 178
16031	09195077 S1	174, 178
16031	09192124	118, 119
16031	1605 004	118, 119
16031	1605 033 S1	118, 119
16033	001 420 14 20	083, 084, 092, 093
16033	001 420 87 20	083, 084, 092, 093
16033	291 698 151 A	193
16033	601 420 76 20	083, 084, 092, 093
16033	601 420 87 20	083, 084, 092, 093
16035	1 073 732	047, 049, 053, 054, 056, 057
16035	6 877 837	047, 049, 053, 054, 056, 057

febi bilstein	Ref. - No.	
16035	93BB2K021DC	047, 049, 053, 054, 056, 057
16035	93BB2K021FB	047, 049, 053, 054, 056, 057
16035	97BG2K021AA	047, 049, 053, 054, 056, 057
16036	1 074 972	059
16036	7 018 203	059
16036	92VB2K021BC	059
16036	92VB2K021BD	059
16037	1 074 971	059
16037	7 018 202	059
16037	92VB2K021AC	059
16037	92VB2K021AD	059
16038	7 075 049	048, 049, 055
16038	7 075 050	048, 049, 055
16038	91AB2K021HB	048, 049, 055
16038	91AB2K021JB	048, 049, 055
16039	1 048 308	048, 049, 055
16039	94AB2K021AB	048, 049, 055
16040	1 064 763	050, 051, 056
16040	1 079 920	050, 051, 056
16040	98FB2K021BA	050, 051, 056
16040	98FX2K021BA	050, 051, 056
16042	1 064 762	050, 051, 056
16042	1 079 919	050, 051, 053
16042	98FB2K021AA	050, 051, 053
16042	98FX2K021AA	050, 051, 053
16043	7 261 715	053, 056, 057
16043	94GB2K021AA	053, 056, 057
16044	6N0 698 151	151, 158, 193, 198
16044	6N0 698 151 C	151, 158, 193, 198
16044	6N0 959 151	151, 158, 193, 198
16045	000 420 59 20	079, 080, 095, 096, 098, 099
16045	000 420 60 20	079, 080, 095, 096, 098, 099
16045	000 420 94 20	079, 080, 095, 096, 098, 099
16045	000 420 95 20	079, 080, 095, 096, 098, 099
16045	001 420 05 20	079, 080, 095, 096, 098, 099

febi bilstein	Ref. - No.	
16045	001 420 75 20	079, 080, 095, 096, 098, 099
16045	001 420 99 20	079, 080, 095, 096, 098, 099
16045	002 420 43 20	079, 080, 095, 096, 098, 099
16045	002 420 46 42	079, 080, 095, 096, 098, 099
16046	1HM 698 151	151 - 155, 157, 186, 188 - 190, 193, 195, 196, 198, 203, 204
16047	631 420 00 20	095
16047	631 420 02 20	095
16048	357 698 151 A	152, 154, 156, 183 - 185, 187, 189, 192, 194 - 196, 200, 203
16048	357 698 151 E	152, 154, 156, 183 - 185, 187, 189, 192, 194 - 196, 200, 203
16048	533 698 151	152, 154, 156, 183 - 185, 187, 189, 192, 194 - 196, 200, 203
16048	533 698 151 A	152, 154, 156, 183 - 185, 187, 189, 192, 194 - 196, 200, 203
16049	0994 5076	039
16049	4251.05	032, 130
16051	0994 5070	039, 044
16051	4251.06	032, 130
16052	1H0 698 451	284, 285, 296, 297, 300, 301, 303
16052	1H0 698 451 A	284, 285, 296, 297, 300, 301, 303
16052	1H0 698 451 D	284, 285, 296, 297, 300, 301, 303
16052	4252.23	274
16052	4252.41	231
16055	11046948322	028
16055	11046948372	028
16055	1605 087	111 - 114, 119, 120
16055	1605 810	111 - 114, 119, 120
16055	1605 824	111 - 114, 119, 120
16055	1605 881	111 - 114, 119, 120
16055	1605 907	111 - 114, 119, 120
16055	90485140	111 - 114, 119, 120
16055	90510331	111 - 114, 119, 120
16055	93176120	111 - 114, 119, 120

Die von uns gelieferten Produkte sind ausschließlich dem bestimmungsgemäßen Gebrauch zuzuführen. / The products delivered by us are to be put exclusively to the intended use.

	Ref. - No.	
16055	90421526 S1	171, 172, 175, 176, 178, 179
16055	90485137	171, 172, 175, 176, 178, 179
16055	90487402	171, 172, 175, 176, 178, 179
16055	93176118	171, 172, 175, 176, 178, 179
16057	000 420 63 20	078 -080, 092, 096
16057	000 420 64 20	078 -080, 092, 096
16057	000 420 65 20	078 -080, 092, 096
16057	001 420 78 20	078 -080, 092, 096
16057	001 586 36 42	078 -080, 092, 096
16058	4A0 698 151	009, 010, 013
16058	4A0 698 151 C	009, 010, 013
16060	4B0 698 151	013
16060	4B0 698 151 B	013
16060	4B0 698 151 H	013
16061	000 420 91 20	083
16061	001 420 81 20	083
16061	001 420 96 20	083
16061	002 420 02 20	083
16062	447 698 151	008 - 010
16062	447 698 151 A	008 - 010
16066	443 698 151 F	008 - 010
16066	443 698 151 H	008 - 010
16066	443 698 151 J	008 - 010
16067	002 420 21 20	085, 086
16067	002 420 22 20	085, 086
16068	171 698 151 E	184, 185, 191, 194, 197, 199
16068	171 698 151 H	184, 185, 191, 194, 197, 199
16068	861 698 151	184, 185, 191, 194, 197, 199
16068	861 698 151 A	184, 185, 191, 194, 197, 199
16069	0994 5810	039, 040
16069	4251.18	130
16070	855 698 151 B	005, 015
16072	1H0 698 151 B	152 - 154, 157, 188, 198, 203, 204
16076	191 698 151 B	152 - 154,184, 185, 191, 192, 194, 195, 197, 200
16076	191 698 151 G	152 - 154,184, 185, 191, 192, 194, 195, 197, 200

	Ref. - No.	
16076	321 698 151 B	152 - 154,184, 185, 191, 192, 194, 195, 197, 200
16076	321 698 151 D	152 - 154,184, 185, 191, 192, 194, 195, 197, 200
16076	321 698 151 E	152 - 154,184, 185, 191, 192, 194, 195, 197, 200
16076	321 698 151 H	152 - 154,184, 185, 191, 192, 194, 195, 197, 200
16077	0589 2309	041, 046
16077	0589 2310	072
16077	0595 1660	041, 046
16077	0792 1130	072
16077	0792 5610	072
16077	0792 5890	041, 046
16077	0793 3220	072
16077	0793 3250	041, 046
16077	SE021165081B	156
16079	007 949 62	002, 003
16079	0589 2727	038, 039, 042, 044 - 046
16079	0589 2728	038, 039, 042, 044 - 046
16079	0589 2734	038, 039, 042, 044 - 046, 069 - 072
16079	0589 2735	038, 039, 042, 044 - 046, 069 - 072
16079	607 776 01	002, 003
16082	0589 2786	038
16084	0589 2736	042
16084	0589 2737	042
16086	0079 3120	044, 045
16086	0079 3470	044, 045
16086	0079 4079	044, 045
16086	0588 8781	044, 045
16086	0589 2330	044, 045
16089	099 477 76	002
16089	099 507 13	002
16089	099 508 55	002
16089	0994 7118	038, 040, 041
16089	0994 7629	038, 040, 041, 070
16091	0994 7124	038, 040, 041, 069, 070
16091	0994 7630	038, 040, 041, 069, 070
16091	0994 9048	038, 040, 041
16092	0994 8031	042, 043, 071
16092	0994 8054	042, 043, 071
16093	0994 7891	042, 043, 071
16093	0994 7934	042, 043, 071

Ref. - No.		
16094	000 421 41 10	101
16094	001 421 41 10	101
16094	003 420 01 20	101
16095	002 420 19 20	082
16095	002 420 37 20	082
16096	002 420 04 20	097
16096	002 420 12 20	097
16096	002 420 26 20	097
16097	5 018 902	047, 052, 058
16098	5 018 903	047, 052, 058
16101	6 687 176	049
16102	6 744 007	058
16103	1605 760	119
16103	1605 790	119
16103	90398761	119
16103	90295087	174, 178
16103	90398760	174, 178
16107	09195146	173, 179, 180
16107	09195146	113, 121
16107	1605 036	113, 121
16107	1605 912 S1	113, 121
16107	90511162	173, 179, 180
16114	45022-S6D-E50	061, 062
16114	45022-S6D-E51	061, 062
16114	45022-S6F-E01	061, 062
16114	45022-S6F-E50	061, 062
16114	45022-ST3-E00	061, 062
16114	GBP 90315 AF	146, 147
16114	GBP 90324 AF	146, 147
16114	GBP 90336 AF	146, 147
16114	GBP 90340 AF	146, 147
16119	45022-SL0-G00	060, 061, 062, 064, 065
16119	45022-SL0-G01	060, 061, 062, 064, 065
16119	45022-SL0-G02	060, 061, 062, 064, 065
16119	45022-SM5-A00	060, 061, 062, 064, 065
16119	45022-SN7-G50	060, 061, 062, 064, 065
16119	45022-SS0-G00	060, 061, 062, 064, 065
16119	GBP 90329 AF	147
16127	000 420 57 20	244, 257, 259
16127	000 420 58 20	244, 257, 259
16127	000 420 76 20	244, 257, 259
16127	000 586 25 42	244, 257, 259
16127	000 586 41 42	244, 257, 259
16127	000 586 76 20	244, 257, 259

Ref. - No.		
16127	001 420 06 20	244, 257, 259
16127	001 420 93 20	244, 257, 259
16127	001 586 01 42	244, 257, 259
16128	MR 162 524	103, 104
16128	MR 389 523	103, 104
16128	X3 511 005	103, 104
16132	441 698 151	010
16132	441 698 151 A	010
16133	09192126	293
16133	90485140	293
16134	000 420 66 20	078, 079, 095, 096, 098
16134	000 586 37 42	078, 079, 095, 096, 098
16134	000 586 72 42	078, 079, 095, 096, 098
16134	001 420 77 20	078, 079, 095, 096, 098
16134	001 586 19 42	078, 079, 095, 096, 098
16134	001 586 31 42	078, 079, 095, 096, 098
16134	911 351 950 06	132
16135	1605 728 S1	267, 268, 270
16135	1605 877	267, 268, 270
16135	44 67 072	282
16135	90297537 S1	267, 268, 270
16135	90485136	267, 268, 270
16135	90295087	291, 292
16135	90443902	291, 292
16137	4250.81	273
16137	4251.93	273
16142	443 698 451 B	211 -213, 216, 217
16144	437 698 451	211 -214 , 216, 217
16144	443 698 451 A	211 -214 , 216, 217
16144	447 698 451	211 -214 , 216, 217
16144	447 698 451 A	211 -214 , 216, 217
16144	4A0 698 451	211 -214 , 216, 217
16144	4A0 698 451 A	211 -214 , 216, 217
16144	4D0 698 451	211 -214 , 216, 217
16144	4D0 698 451 A	211 -214 , 216, 217
16144	857 698 451	211 -214 , 216, 217
16146	191 698 451 B	284, 285, 296 - 298, 301, 303
16146	191 698 451 C	284, 285, 296 - 298, 301, 303
16146	1H0 698 451 B	284, 285, 296 - 298, 301, 303
16146	1H0 698 451 C	284, 285, 296 - 298, 301, 303

Die von uns gelieferten Produkte sind ausschließlich dem bestimmungsgemäßen Gebrauch zuzuführen. / The products delivered by us are to be put exclusively to the intended use.

Ref. - No.		
16146	1H0 698 451 F	284, 285, 296 - 298, 301, 303
16147	002 420 71 20	248 -254, 261
16147	002 420 74 20	248 - 254, 261
16147	003 420 27 20	248 - 254, 261
16148	191 698 451 A	285, 296, 297, 299, 300, 303
16148	191 698 451 D	285, 296, 297, 299, 300, 303
16148	1H0 698 451 B	285, 296, 297, 299, 300, 303
16148	1H0 698 451 E	285, 296, 297, 299, 300, 303
16148	4250.56	273
16148	4251.08	273
16148	60 25 371 650	277, 279
16148	77 01 206 343	277, 279
16148	77 01 206 784	277, 279
16148	77 01 207 484	277, 279
16148	77 01 208 213	277, 279
16148	77 01 208 416	277, 279
16149	002 420 52 20	253, 254 , 255
16152	002 420 51 20	248, 249
16153	001 420 02 20	244 - 249, 253, 254, 260
16153	001 420 13 20	244 - 249, 253, 254, 260
16153	001 420 95 20	244 - 249, 253, 254, 260
16154	000 420 98 20	244, 245, 247 - 249
16155	09192125	292 - 294
16155	09201354	292 - 294
16155	09192125	268, 269, 270
16155	09201354	268 - 270
16155	1605 005	268 - 270
16155	1605 047	268 - 270
16155	1605 687 S1	268 - 270
16155	1605 799 S1	268 - 270
16155	1605 879	268 - 270
16155	1605 924 S1	268 - 270
16155	48 36 987	282
16155	48 37 241	282
16155	50 57 336	282
16155	90421526 S1	268 - 270
16155	90485138	268 - 270
16155	90540177 S1	268 - 270
16155	90271134	292 - 294
16155	90399495	292 - 294

Ref. - No.		
16155	90445521	292 - 294
16155	90512037 S1	292 - 294
16156	000 420 88 20	247
16156	000 420 90 20	247
16156	001 420 01 20	247
16157	1605 688 S1	269
16157	1605 878	269
16157	90273261 S1	269
16157	90485137	269
16157	90272328	292
16157	90443902	292
16158	002 420 05 20	246, 252 -255, 258, 260
16158	002 420 16 20	246, 252 -255, 258, 260
16158	002 420 46 20	246, 252 -255, 258, 260
16158	003 420 30 20	246, 252 -255, 258, 260
16158	003 420 48 20	246, 252 -255, 258, 260
16159	1 088 938	235, 237
16159	1 129 986	235, 237
16159	1 204 852	235, 237
16159	7 153 477	235, 237
16159	93BB2M008BB	235, 237
16159	XS712M008BB	235, 237
16159	XS712M008BC	235, 237
16159	XS7J2M008BA	235, 237
16160	002 420 40 20	261
16160	002 420 60 20	261
16160	2D0 698 451	299
16161	1 111 287	236
16161	1 666 624	236
16161	6 485 895	236
16161	92GB2M008AA	236
16161	92GX2M008AA	236
16161	D92GB2M008AA	236
16162	2D0 698 451 A	299
16163	6 500 959	235, 237
16163	7 114 005	235, 237
16163	91AB2M008BD	235, 237
16164	002 420 41 20	101, 261
16164	003 420 17 20	101, 261
16164	2D0 698 151 A	193, 299
16167	1 075 565	235
16167	1 107 698	235
16167	98AB2M008BA	235
16167	98AX2M008BA	235

febi bilstein	Ref. - No.	
16168	0589 2601	242
16168	0589 2729	242
16168	0792 6980	242
16168	0792 6990	242
16168	0793 2190	242
16168	0793 2720	242
16168	0793 4850	242
16168	0994 0800	242
16169	6 785 599	235, 236, 238
16171	099 504 79	209, 210,
16171	0993 9966	233, 234, 242
16171	0994 1605	233, 234, 242
16171	0994 2904	233, 234, 242
16171	0994 2953	233, 234, 242
16171	0994 5496	233, 234, 242
16171	0994 5821	233, 234, 242
16171	0994 5823	233, 234, 242
16171	0994 7938	233, 234
16171	0994 9173	233, 234
16171	606 534 78	209, 210
16171	606 585 65	209, 210
16171	607 650 10	209, 210
16172	099 504 79	209, 210
16172	099 508 53	209, 210
16172	0993 9966	242
16172	0994 1605	242
16172	0994 2904	242
16172	0994 2953	242
16172	0994 5496	242
16172	0994 5821	242
16172	0994 5823	242
16172	0994 7938	242
16172	0994 9173	242
16172	7736 2087	242
16172	7736 2242	242
16172	606 534 79	209, 210
16172	606 585 66	209, 210
16172	607 650 10	209, 210
16172	608 146 46	209, 210
16173	002 420 48 20	262
16173	003 420 00 20	262
16182	GBP 90323 AF	281
16186	3342534	304
16186	41 96 317	282

febi bilstein	Ref. - No.	
16189	77 01 202 662	277, 279, 280
16189	77 01 203 919	277, 279, 280
16189	77 01 204 036	277, 279, 280
16189	77 01 204 664	277, 279, 280
16191	60 01 547 619	037, 134, 135, 139 - 145
16191	77 01 201 669	037, 134, 135, 139 - 145
16191	77 01 202 285	037, 134, 135, 139 - 145
16191	77 01 202 289	037, 134, 135, 139 - 145
16191	77 01 202 712	037, 134, 135, 139 - 145
16191	77 01 202 894	037, 134, 135, 139 - 145
16191	77 01 203 129	037, 134, 135, 139 - 145
16191	77 01 203 282	037, 134, 135, 139 - 145
16191	77 01 203 775	037, 134, 135, 139 - 145
16191	77 01 203 795	037, 134, 135, 139 - 145
16191	77 01 203 796	037, 134, 135, 139 - 145
16191	77 01 203 797	037, 134, 135, 139 - 145
16191	77 01 204 066	037, 134, 135, 139 - 145
16191	77 01 204 358	037, 134, 135, 139 - 145
16191	77 01 204 833	037, 134, 135, 139 - 145
16191	77 01 205 355	037, 134, 135, 139 - 145
16191	77 01 207 066	037, 134, 135, 139 - 145
16191	77 11 130 036	037, 134, 135, 139 - 145
16191	77 11 130 071	037, 134, 135, 139 - 145
16192	4250.51	124, 127
16192	4250.69	124, 127
16192	4250.72	124, 127
16192	4250.88	124, 127
16192	4250.97	124, 127
16192	4251.47	033
16192	77 01 202 057	134, 141 - 144
16192	77 01 202 213	134, 141 - 144
16192	77 01 202 216	134, 141 - 144
16192	77 01 202 302	134, 141 - 144
16192	77 01 202 711	134, 141 - 144
16192	77 01 202 833	134, 141 - 144
16192	77 01 202 892	134, 141 - 144
16192	77 01 203 213	134, 141 - 144
16192	77 01 204 530	134, 141 - 144
16192	77 01 349 869	134, 141 - 144
16192	77 01 349 969	134, 141 - 144
16192	000 420 99 20	081, 082
16192	000 420 99 20 S1	081, 082
16192	001 420 07 20	081, 082
16192	3 975 890	238

Die von uns gelieferten Produkte sind ausschließlich dem bestimmungsgemäßen Gebrauch zuzuführen. / The products delivered by us are to be put exclusively to the intended use.

Ref. - No.		
16193	B4Y6-33-23Z	073, 074, 076
16193	B4Y6-33-23ZA	073, 074, 076
16193	B5Y6-33-23Z	073, 074, 076
16194	B5Y6-33-23ZA	073, 074, 076
16195	B5Y8-33-23Z	073, 074, 076
16195	B5Y8-33-23ZA	073, 074, 076
16195	BCYW-33-23ZA	073, 074, 076
16195	BCYW-33-23ZB	073, 074, 076
16195	BCYW-33-23ZC	073, 074, 076
16195	DCY0-33-23Z	073, 074, 076
16195	DCY0-33-23ZA	073, 074, 076
16195	DCY0-33-23ZB	073, 074, 076
16195	3 894 048	056
16195	3 922 123	056
16195	3 975 114	056
16195	GAYR-33-23ZA	075, 077
16198	GAYR-33-23ZB	075, 077
16198	GAYR-33-23ZC	075, 077
16198	GAYR-33-23ZD	075, 077
16198	GAYR-33-23ZE	075, 077
16198	GEYT-33-28ZA	075, 077
16198	GEYT-33-28ZB	075, 077
16198	GEYV-33-23Z	075, 077
16198	701 698 151 A	201, 202
16198	701 698 151 B	201, 202
16200	701 698 151 F	201, 202
16200	701 698 151 G	201, 202
16200	41060-2F025	105, 107, 108
16200	41060-2F026	105, 107, 108
16200	41060-4M526	105, 107, 108
16200	41060-71J25	105, 107, 108
16201	41060-71J26	105, 107, 108
16201	1 073 731	047, 053, 054, 056, 057
16201	1 095 201	047, 053, 054, 056, 057
16201	6 877 836	047, 053, 054, 056, 057
16201	97BG2K021BA	047, 053, 054, 056, 057
16202	97BG2K021BB	047, 053, 054, 056, 057
16202	1605 586 S1	111, 114 - 120
16203	1605 787 S1	111, 114 - 120
16203	1605 788 S1	111, 114 - 120
16203	1605 870	111, 114 - 120
16203	90443902	111, 114 - 120
16203	41060-50Y94	105, 109
16203	41060-54Y94	105, 109

Ref. - No.		
16203	41060-62C90	105, 109
16203	270164	304
16203	90121445	170, 171, 173 - 175, 178
16203	90348210	170, 171, 173 - 175, 178
16203	90398758 S1	170, 171, 173 - 175, 178
16203	90442513	170, 171, 173 - 175, 178
16204	272674	304
16204	272780	304
16204	272868	304
16205	30623264	305
16205	30850978	305
16205	3345678	305
16205	270163	206
16207	271739	206
16207	272566	206
16207	272779	206
16209	272867	206
16209	3344061	206
16209	3344787	206
16209	271179	206
16209	271706	206
16210	272180	206
16210	272827	206
16211	272871	206
16211	271587	206, 207
16211	9485593	206, 207
16212	3345670	207, 208
16212	30623259	207, 208
16213	30850976	207, 208
16214	4251.30	273
16214	281 698 151	192
16214	281 698 151 A	192
16214	281 698 151 B	192
16219	4251.31	128
16220	4251.97	231, 232
16220	95 666 971	231, 232
16222	4251.11	231, 273
16222	94042 51248	234, 242
16223	0994 6016	043, 045, 072
16223	4251.09	129, 130
16224	4251.10	032
16224	4251.50	032
16224	4251.51	129, 130

febi bilstein	Ref. - No.	
16224	7171 1135	043
16225	4251.91	124 - 126
16225	4252.04	124 - 126
16226	4252.04	035
16226	271349	206 - 208
16226	271737	206 - 208
16228	271979	206 - 208
16228	270166	304 - 306
16228	271668	304 - 306
16230	271702	304 - 306
16230	271962	304 - 306
16230	272407	304 - 306
16230	272870	304 - 306
16230	8628240	304 - 306
16230	8628564	304 - 306
16230	271336	304, 305
16230	271824	304, 305
16231	272744	304, 305
16231	272911	304, 305
16231	09195145	112, 113, 122
16231	1605 009 S1	112, 113, 122
16232	09192157 S1	172, 181
16232	09195145	172
16232	1605 035	112, 113, 122
16232	1605 957 S1	112, 113, 122
16232	09195144	112
16232	1605 000 S1	112
16232	1605 034	112
16232	1605 959 S1	112
16232	90540177 S1	172, 181
16233	09195144	172
16233	09195607 S1	172
16233	09192123	113, 118, 120
16233	1605 003	113, 118, 120
16233	90541257	172
16234	09192123	173, 175, 178
16234	1605 855 S1	113, 118, 120
16234	44 67 049	149
16234	46 46 899	149
16234	46 48 457	149
16234	77 01 202 710	141, 144, 145
16234	77 01 202 891	141, 144, 145
16234	90421872	173, 175, 178
16236	77 01 203 842	141, 144, 145

febi bilstein	Ref. - No.	
16236	77 01 205 277	141, 144, 145
16236	4250.51	126, 131
16236	4251.54	126, 131
16237	4251.55	029, 035, 126, 131
16237	4251.34	124, 126
16237	4251.38	033, 035
16238	4251.39	033, 035
16238	4251.42	124, 126
16238	4251.67	124, 126
16238	0994 1872	038, 039, 045, 069 - 071
16238	0994 4329	038, 039, 045, 069 - 071
16239	099 505 50	003, 004
16239	0994 4678	038, 039, 045, 069 - 071
16239	0994 6227	038, 039, 045, 069 - 071
16239	0994 5788	039, 040
16239	4251.16	130
16239	4250.70	124, 127
16239	607 650 20	003, 004
16240	60 25 071 042	136
16240	4250.82	124, 127
16241	95 647 733	032
16241	4251.28	033
16242	4251.64	124
16242	4251.89	033
16242	0994 7156	038, 041, 069, 070
16243	0994 8095	038, 041, 069, 070
16244	099 479 55	002, 004
16244	099 506 37	002, 004
16244	0994 8476	038, 041, 069, 070
16244	001 420 03 20	098, 099
16244	001 420 08 20	098, 099
16244	001 420 85 20	098, 099
16244	001 420 98 20	082, 086, 088, 091, 100
16245	608 118 90	209
16246	002 420 15 20	082, 086, 088, 091, 100
16246	001 420 80 20	095, 096
16246	002 420 03 20	097
16247	631 420 01 20	095
16247	631 420 03 20	095
16248	002 420 39 20	101
16249	002 420 99 20	101
16250	004 420 55 20	101
16250	2D0 698 151	193
16251	001 420 10 20	083

Die von uns gelieferten Produkte sind ausschließlich dem bestimmungsgemäßen Gebrauch zuzuführen. / The products delivered by us are to be put exclusively to the intended use.

febi bilstein	Ref. - No.	
16251	001 420 73 20	257
16251	001 421 04 12	257
16251	000 421 42 10	262
16253	003 420 02 20	262
16254	4250.94	129
16254	4251.32	128
16255	4251.44	035, 036
16256	4251.60	128
16257	4250.95	126, 127
16257	4251.07	126, 127
16258	95 666 894	036
16258	4251.03	126
16258	4251.22	126
16258	5 018 897	050
16258	5 026 168	050
16259	87FX2K021JA	050
16259	41060-04B25	106
16260	41060-04B90	106
16260	41060-04B91	106
16260	41060-05B25	106
16261	41060-05B26	106
16261	41060-05B90	106
16261	41060-41B91	106
16261	DA060-05B25	106
16261	41060-6F625	106
16261	41060-6F626	106
16261	41060-99B25	106
16261	41060-99B26	106
16262	41060-C7025	107
16262	41060-C7128	107
16262	41060-C7190	107
16262	41060-C7191	107
16263	41060-C7192	107
16263	41060-C7193	107
16263	41060-C7194	107
16263	41060-C7892	107
16263	41060-C8186	107
16263	41060-G9501	107
16263	41060-T7893	107
16263	DA060-T7890	107
16263	41060-9C125	108, 110
16263	41060-9C525	108, 110
16263	41060-9C526	108, 110
16263	41060-9G526	108, 110

febi bilstein	Ref. - No.	
16264	41060-08N90	110
16264	41060-08N91	110
16264	41060-08N92	110
16264	41060-0H590	110
16265	41060-3S591	110
16265	41060-V7085	110
16265	41060-V7090	110
16265	D1060-V7090	110
16265	D1060-V7092	110
16265	41060-0N685	105
16265	D1060-0N685	105
16265	41060-1N090	105
16265	D1060-1N090	105
16266	41060-72J25	107
16266	D1060-72J25	107
16267	D106M-72J25	107
16267	44060-99B25	265
16268	44060-99B85	265
16268	44060-58Y86	266
16268	44060-63C90	266
16269	44060-78N91	266
16269	44060-87N90	266
16270	D4060-31U92	266
16271	44060-0N690	265, 266
16271	44060-54C91	265, 266
16271	44060-73C90	265, 266
16271	44060-73C91	265, 266
16272	44060-75C90	265, 266
16272	44060-0M890	265
16272	44060-3F085	265, 266
16272	41060-67R86	109
16272	41060-86R85	109
16273	5 018 898	050
16274	6 132 472	050
16275	6 196 392	050
16275	84FB2K021BA	050
16276	84FB2K021CA	050
16276	87FX2K021FA	050
16276	1 648 448	057, 058
16276	V86BB2K021AB	057, 058
16276	5 018 982	057
16277	87BX2K021BA	057
16277	1 075 558	051
16277	1 107 697	051

Ref. - No.		
16278	1 136 519	051
16278	1 151 049	051
16279	98AB2K021AD	051
16279	98AX2K021AD	051
16279	98AX2K021AE	051
16279	98AX2K021AF	051
16279	1 001 095	052
16279	1 031 843	052
16279	7M0 698 151	151, 200
16280	7M0 698 151 A	151, 200
16280	7M0 698 151 B	151, 200
16280	95VW2K021AA	052
16280	G211-33-28Z	075
16280	GJ21-33-28ZB	075
16280	GJY1-33-28Z	075
16280	GJY1-33-28Z 9A	075
16282	GN51-33-23Z	075
16282	GN51-33-28Z	075
16282	3 395 842	237
16282	E92Z2200A	237
16282	41060-23C90	110
16282	41060-23C91	110
16285	41060-23C93	110
16285	000 420 70 20	257, 259
16286	001 420 79 20	257, 259
16286	4250.91	124, 126
16290	4251.37	029, 032, 033, 036
16291	4251.65	124, 126
16291	95 666 970	029, 032, 033, 036
16291	45022-SM4-A00	060
16291	43022-SM4-525	239, 240
16291	43022-SM4-G00	239, 240
16291	43022-SN7-000	239, 240
16292	099 479 36	003
16292	608 146 39	003
16293	099 479 35	003
16293	608 120 67	003
16294	099 480 92	003
16295	099 480 30	003
16296	43022-SV4-A00	239, 240
16297	GBP 90331 AF	281
16297	251 698 151 C	201
16297	251 698 151 F	201
16297	45022-SH3-N30	061, 063

Ref. - No.		
16297	45022-SR3-910	061, 063
16298	251 698 151	201
16298	251 698 151 A	201
16299	251 698 151 D	201
16299	251 698 151 D S	201
16300	251 698 151 D S1	201
16300	251 698 151 E	201
16300	251 698 151 E S	201
16300	43022-SR3-G00	239, 240
16300	43022-SR3-G01	239, 240
16300	701 698 151 C	201
16300	06450-SAA-900	061, 063, 064
16301	06450-SAA-901	061, 063, 064
16301	06450-SAA-B01	061, 063, 064
16302	06450-SAA-E50	061, 063, 064
16303	06450-SAA-G00	061, 063, 064
16303	45022-S04-E50	061, 063, 064
16303	45022-SR3-G00	061, 063, 064
16303	45022-SR3-G01	061, 063, 064
16303	701 698 151 D	201, 202
16303	701 698 151 E	201, 202
16304	45022-S04-V10	062, 063
16304	45022-SR3-V10	062, 063
16304	7D0 698 151	201, 202
16305	8A0 698 151 B	005- 008, 015, 016
16305	43022-SF1-505	239, 240
16306	43022-SF1-515	239, 240
16306	43022-SF1-525	239, 240
16308	43022-SF1-S01	239, 240
16309	43022-SH3-G00	239, 240
16309	43022-SH3-G01	239, 240
16309	895 698 151	006 -008, 015, 016
16309	447 698 151 C	008 -010
16309	3A0 698 151 A	187 - 189, 196, 203, 204
16314	357 698 151 C	187, 203
16314	853 698 151	007, 015, 016
16314	853 698 151 A	007, 015, 016
16316	431 698 151 E	005, 015, 194
16318	811 698 151 A	005, 015, 194
16320	811 698 151 B	005, 015, 194
16320	GBP 90330 AF	147
16320	GBP 90338 AF	147
16320	1605 825 S1	113 - 115
16321	1605 916 S1	113 - 115

Die von uns gelieferten Produkte sind ausschließlich dem bestimmungsgemäßen Gebrauch zuzuführen. / The products delivered by us are to be put exclusively to the intended use.

febi bilstein	Ref. - No.	
16323	1605 931	113 - 115
16323	90541257	113 - 115
16323	94483220	113 - 115
16323	97114300 S1	113 - 115
16323	MR389507	103
16323	MR389512	103
16323	X3511001	103
16323	1J0 698 151 A	011
16323	90512910	173, 175, 176
16323	93183728	173, 175, 176
16323	97034034	173, 175, 176
16323	97114300 S1	173, 175, 176
16325	MR389533	103, 104
16325	X3511002	103, 104
16325	1J0 698 151 A	011 , 153 - 157, 183, 184, 190, 193, 199
16328	1J0 698 151 B	011 , 153 - 157, 183, 184, 190, 193, 199
16328	1J0 698 151 H	011 , 153 - 157, 183, 184, 190, 193, 199
16328	1J0 698 151 J	011 , 153 - 157, 183, 184, 190, 193, 199
16328	6Q0 698 151	153 - 157, 183, 184, 190, 193, 199
16328	1J0 698 151 E	011, 155, 157, 158, 190
16330	1J0 698 151 G	010, 011, 155, 158, 183, 190, 193
16332	1J0 698 151 K	011, 016, 155 - 158, 183, 190, 193
16334	1J0 698 151 M	011, 016, 155 - 158, 183, 190, 193
16334	8N0 698 151 A	011, 016, 155 - 158, 183, 190, 193
16334	8E0 698 151	11,196
16334	8E0 698 151 A	011, 196
16336	1J0 698 151 L	011, 016,155, 193
16336	3A0 698 151	011, 016, 155, 193
16338	3A0 698 151 A	011, 016, 155, 193
16338	8D0 698 151 A	011, 016, 193
16338	8D0 698 151 C	011, 016, 193
16338	8N0 698 151	011, 016, 155, 193
16338	11046952012	028
16338	8E0 698 151 B	012, 196
16338	96316582	028
16339	4B0 698 451 A	214, 215, 286, 300
16341	4B0 698 451 B	214, 215, 300

febi bilstein	Ref. - No.	
16342	8E0 698 451	214, 215, 286, 300
16342	8E0 698 451 A	214, 215, 286, 300
16342	8E0 698 451 D	214, 215, 300
16342	8E0 698 451 E	214, 215, 300
16342	1J0 698 451	213, 217, 284 - 286, 296, 298 - 301
16344	1J0 698 451 F	213, 217, 284 - 286, 296, 298 - 301
16344	1J0 698 451 J	213, 217, 284 - 286, 296, 298 - 301
16344	1 001 096	236
16344	1 027 640	236
16344	1 205 557	236
16344	1E0 698 451	284, 297, 301
16346	1M3 698 451 C	284, 297, 301
16346	7M0 698 451	284, 297, 301
16346	95VWX2M008AA	236
16346	95WX2M008BA	236
16346	YM212M008CA	236
16346	SFP 100470	281
16346	STC 1879	281
16346	STC 3684	281
16346	GBP 90342 AF	146
16353	SFP 100360	148
16353	272401	207, 208
16354	8634921	207, 208
16359	8634925	305, 306
16359	5 018 981	057
16359	87BX2K021AA	057
16360	4251.52	125, 126
16362	5 018 981	035
16362	45022-SM4-526	060
16364	45022-SM4-G01	060
16364	003 420 21 20	086, 088, 091
16364	210 420 01 20	086, 088, 091
16365	WA 210 420 01 20	086, 088, 091
16365	41060-54C86	105, 109
16366	41060-54C87	105, 109
16366	95 658 617	029
16366	95 658 557	036
16367	0994 8417	234
16367	0994 8131	044
16368	0994 8410	042, 043

	Ref. - No.	
16369	0994 8623	042, 043
16370	168 420 01 20	084
16371	168 420 07 20	084
16372	168 420 00 20	084
16372	41060-32R94	107
16373	41060-80N90	107
16373	D1060-80N90	107
16374	4250.80	129
16375	4250.89	129
16375	4251.53	129
16375	003 420 25 20	086 - 089
16376	003 420 26 20	086 - 089
16377	003 420 45 20	086 - 089
16377	003 420 59 20	086 - 089
16378	003 420 60 20	086 - 089
16378	003 420 95 20	086 - 089
16378	77 01 202 481	144
16378	77 01 202 785	144
16378	77 01 202 815	144
16378	77 01 203 069	144
16379	77 01 203 070	137 - 140, 144
16381	77 01 203 750	137 - 140, 144
16381	77 01 203 968	137 - 140, 144
16381	77 01 204 220	137 - 140, 144
16381	77 01 206 288	137 - 140, 144
16381	7D0 698 451	302
16381	7D0 698 451 A	302
16381	7D0 698 451 D	302
16381	7D0 698 451 E	302
16382	60 25 170 170	136
16382	60 25 171 456	136
16382	6U0 698 151	183
16382	6U0 698 151 A	183
16383	09194893	111
16383	1605 976	111
16386	4704 578	111
16386	93197148	111
16387	09194893	170
16387	41060-2F525	105, 108
16387	41060-2F526	105, 108
16387	41060-2F527	105, 108
16387	41060-5M325	105, 108
16387	93183140	170
16388	41060-5M326	105, 108

	Ref. - No.	
16388	41060-4U125	105
16388	45022-S1A-E02	060
16388	45022-S1A-E50	060
16388	45022-S1A-E51	060
16389	45022-S1A-E63	060
16389	0994 7954	041
16389	0994 8626	039, 040
16389	0994 8629	039, 040
16389	1 088 934	235, 237
16390	1 129 985	235, 237
16391	1 204 850	235, 237
16392	7 153 476	235, 237
16393	93BB2M008AB	235, 237
16393	XS712M008AB	235, 237
16393	XS712M008AC	235, 237
16393	XS7J2M008AA	235, 237
16393	1 133 447	236
16393	1 207 519	236
16393	7M3 698 451	284, 302
16394	7M3 698 451 B	284, 302
16394	7M3 698 451 C	284, 302
16394	YM212M008AA	236
16394	41060-25A25	109
16394	41060-62A92	109
16394	41060-89A90	109
16394	41060-89A91	109
16395	0588 2984	040
16395	0588 8528	040
16395	0589 4112	040
16395	1 133 455	052
16396	1 205 695	052
16396	7M3 698 151	200
16397	95VWX2K021BA	052
16398	YM212K021AA	052
16398	003 420 28 20	250 - 252, 261
16398	1 111 857	050 - 053, 056
16398	1 130 715	050 - 053, 056
16398	1 206 062	050 - 053, 056
16399	YS612K021AA	050 - 053, 056
16400	YS6J2K021AA	050 - 053, 056
16400	YS6J2K021AB	050 - 053, 056
16400	DDY2-33-28Z	073
16400	1 126 718	054
16400	1S712K021AB	054

Die von uns gelieferten Produkte sind ausschließlich dem bestimmungsgemäßen Gebrauch zuzuführen. / The products delivered by us are to be put exclusively to the intended use.

febi bilstein	Ref. - No.	
16400	77 01 203 633	278, 280
16402	77 01 203 726	278, 280
16403	000 061 510	296
16403	1J0 698 451 L	216, 285, 296
16404	4D0 698 451 C	216, 296
16404	77 01 205 491	278
16404	1J0 698 451 C	285, 296, 298, 299
16406	1J0 698 451 G	285, 296, 298, 299
16406	1J0 698 451 K	285, 296, 298, 299
16406	4252.33	231, 273
16406	94042 52328	234, 242
16406	60 25 170 586	277, 280
16406	60 25 170 860	277, 280
16407	77 01 202 788	277, 280
16407	77 01 203 068	277, 280
16407	7D0 698 451 B	302
16407	7D0 698 451 F	284, 286, 302
16408	77 01 204 845	278, 279
16408	77 01 207 034	278, 279
16409	163 420 03 20	094
16409	4251.56	034
16409	4251.45	034
16409	4251.57	034
16410	4252.14	031
16413	4252.15	031
16414	4252.16	031
16415	4252.17	231
16416	4252.13	035
16417	4252.22	125, 127, 130, 131
16422	4252.35	031, 035
16422	4252.50	125, 127, 130, 131
16422	4252.52	125, 127, 130, 131
16422	4253.31	031, 035
16422	4253.39	125, 127,130, 131
16422	09200108	114, 115, 117
16422	1605 081	114, 115, 117
16423	09200108	176, 177
16423	1605 964	114, 115, 117
16423	93176114	114, 115, 117
16423	1 144 288	059
16423	1 318 147	059
16423	1C152K021AA	059
16423	1C1J2K021AA	059
16423	93173734	176, 177

febi bilstein	Ref. - No.	
16424	1C1JK021AA	059
16424	1C1JK021AB	059
16424	4 095 132	059
16424	1 135 167	059
16424	4 077 636	059
16424	YC152K021AC	059
16424	YC1J2K021AA	059
16425	1 130120	237
16425	1 152 316	237
16425	1 204 845	237
16425	1 207 104	237
16426	1 219 892	237
16426	1 219 894	237
16426	1 227 108	237
16426	1S712M008AE	237
16426	1S712M008AF	237
16426	1S712M008BB	237
16426	1S712M008BC	237
16426	1S712M008BD	237
16426	1S7J2M008AA	237
16426	1S7J2M008BA	237
16426	77 01 206 599	136 - 138
16426	77 01 206 747	136 - 138
16427	77 01 207 615	136 - 138
16427	77 01 207 977	136 - 138
16427	77 01 208 182	136 - 138
16427	1 360 254	235, 236, 238
16427	1 360 306	235, 236, 238
16427	12 799 240	283
16427	1605 117	269, 271
16428	1605 973	269, 271
16428	1605 993	269, 271
16428	2T142M008AA	235, 236, 238
16428	2T1J2M008AA	235, 236, 238
16428	3M512M008AC	235, 236, , 238
16428	3M5J2M008AA	235, 236, 238
16428	4 387 371	235, 236, 238
16428	4 387 374	235, 236, 238
16428	44060-AV725	266
16428	77 01 206 609	278, 280
16428	77 01 207 968	278, 280
16428	77 01 207 996	278, 280
16428	8683615	305, 306
16428	93172190	269, 271

Ref. - No.		
16428	93176116	269, 271
16428	93183140	269, 271
16428	BPYK-26-48Z	243
16428	77 01 206 379 S	135, 137, 139, 140
16428	93171848	294
16428	93176115	294
16428	93181189	294
16429	4252.06	129
16429	4252.18	029 -031, 035
16429	4252.21	124, 125, 127, 130, 131
16432	4252.38	124, 125, 127, 130, 131
16432	4252.39	124, 125, 127, 130, 131
16432	4252.40	029 -031, 035
16432	4252.46	124, 125, 127, 130, 131
16432	4252.59	124, 125, 127, 130, 131
16432	4253.30	029 - 031, 035
16432	4253.38	124, 125, 127, 130, 131
16432	4253.42	029 - 031, 035
16432	4263.31	124, 125, 127, 130, 131
16432	77 01 206 598	138
16432	77 01 208 183	138
16432	163 420 05 20	256
16432	163 420 07 20	256
16435	163 420 09 20	256
16435	003 420 06 20	258, 259
16436	003 420 19 20	258, 259
16437	414 420 02 20	101
16437	414 420 01 20	262
16438	41060-00QAF	106
16438	77 01 205 513	137
16439	77 01 205 995	137
16440	77 01 205 996	137
16441	77 01 206 811	137
16441	77 01 208 142	137
16441	77 01 200 648	145
16441	77 01 200 884	145
16441	77 01 202 044	145
16441	77 01 202 713	145
16443	77 01 202 956	145
16443	77 01 203 913	145
16443	77 01 203 917	145
16443	77 01 203 918	145
16443	77 01 348 111	145
16443	77 01 348 688	145

Ref. - No.		
16443	50 01 000 478	139
16443	77 01 201 622	139
16443	77 01 203 071	139
16443	77 01 349 255	139
16444	09193251	267
16444	09198598	267
16444	1605 025	267
16444	1605 039	267
16445	09193251	291, 295
16445	09195685	291, 295
16445	09198598	291, 295
16445	1605 040	267
16445	1605 093	267
16445	1605 105	267
16445	1J0 698 151 F	011, 193, 194
16445	4B0 698 151 J	012 - 014, 197
16446	4B0 698 151 N	012, 159, 197
16447	8E0 698 151 F	012
16448	7D0 698 151 B	202
16448	003 420 51 20	251, 255, 256, 258, 260
16448	004 420 44 20	251, 255, 256, 258, 260
16448	003 420 65 20	091, 092
16449	003 420 99 20 S1	091, 092
16451	454 420 10 20 S1	287
16451	MN125772	264
16452	003 420 58 20	087 - 089, 091, 092, 097, 100, 101, 256
16452	004 420 05 20	087 - 089, 091, 092, 097, 100, 101, 256
16453	004 420 90 20	087 - 089, 091, 092, 097, 100, 101, 256
16453	4B0 698 151 S	013, 197
16454	4B0 698 151 S1	013, 197
16456	4B0 698 451 E	215
16456	1 151 377	052
16456	1M212K021AA	052
16456	7M3 698 151 B	200
16457	7L0 698 151 D	200
16458	7L6 698 151	200
16458	7L6 698 151 C	200
16458	955 351 939 02	133
16459	955 351 939 03	133
16459	7L0 698 151 E	200
16459	7L6 698 151 A	200
16459	7L6 698 151 D	200

Die von uns gelieferten Produkte sind ausschließlich dem bestimmungsgemäßen Gebrauch zuzuführen. / The products delivered by us are to be put exclusively to the intended use.

febi bilstein	Ref. - No.	
16459	955 351 939 10	133
16460	955 351 939 12	133
16460	955 351 939 13	133
16460	7L0 698 451 A	302
16460	7L6 698 451 A	302
16460	955 352 939 00	276
16460	955 352 939 01	276
16461	7H0 698 151	202
16461	7D0 698 151 C	202
16461	7D0 698 151 D	202
16461	7H0 698 151 A	202
16462	454 420 09 20	160
16463	MR977117	103
16464	34 21 1 503 077	263
16465	34 21 6 761 288	263
16468	34 21 6 762 871	263
16468	3344703	206
16469	58101-3EE00	068
16469	09199262	271
16469	44060-00QAF	265
16470	4414 029	271
16471	4414 520	271
16472	77 01 050 918	280
16472	77 01 054 772	280
16472	93173646	271
16472	09199257	122
16472	41060-00QAE	107
16472	4414 021	122
16472	4414 519	122
16472	93173155	295
16473	09199257	181
16473	77 01 050 914	145
16473	77 01 054 771	145
16473	93173641	122
16473	004 420 17 20	260
16473	003 420 62 20	256, 258
16473	003 420 94 20	256, 258
16473	1K0 698 451	298
16473	93172190	181
16474	1K0 698 451 D	298
16475	77 01 206 044	139, 145
16476	77 01 207 672	139, 145
16477	77 01 208 122	139, 145
16477	77 01 209 444	139, 145

febi bilstein	Ref. - No.	
16477	1 223 682	051, 052
16477	1 321 517	051, 052
16477	1 360 305	051, 052
16477	30683554	206 - 208
16479	3M512K021AA	051, 052
16479	3M512K021AB	051, 052
16479	3M5J2K021AA	051, 052
16479	BPYK-33-23Z	073
16479	163 420 08 20	094
16479	6Q0 698 151 B	199
16479	6Q0 698 151 A	153, 155, 158, 199
16484	0001431V003	160
16484		160
16484	1431V003	160
16484	1J0 698 151 C	199
16485	1K0 698 451 C	213, 284, 298
16486	58101-2CA20	066, 067
16488	58101-2EA10	066, 067
16489	58101-2EA11	066, 067
16489	58101-2EA11 S1	066 - 068
16489	58101-38A81	066, 067
16489	34 11 6 761 287	102
16489	34 11 6 765 446	102
16489	34 11 6 770 332	102
16489	1605 080	113, 115, 117, 123
16491	1605 992	113, 115, 117, 123
16491	1605 996	113, 115, 117, 123
16491	1605 998	113, 115, 117, 123
16491	93176115	113, 115, 117, 123
16491	93176429	113, 115, 117, 123
16491	93179707	113, 115, 117, 123
16491	93181189	113, 115, 117, 123
16491	12 800 120	150
16491	12 803 551	150
16491	1605 088	119, 122
16491	93175378	173, 176, 177, 182
16491	93176120	173, 176, 177, 182
16491	93179164	173, 176, 177, 182
16491	93179707	173, 176, 177, 182
16492	1605 113	119, 122
16492	1605 282	119, 122
16492	1605 972	119, 122
16492	93172174	119, 122
16492	93175378	119, 122

Ref. - No.		
16492	93176121	119, 122
16492	93183728	119, 122
16492	09111467	269
16492	1605 982	269
16492	4403 467	269
16492	77 01 206 763	278
16492	93171500	179 - 181
16492	93173641	179 - 181
16492	93176120	179 - 181
16492	93181189	179 - 1181
16493	09111467	293
16493	93173182	269
16493	09161450	117
16493	09162600	117
16493	1605 979	117
16493	4501 150	117
16493	93172174	293
16494	09161450	177
16494	09162600	177
16494	4502 797	117
16494	77 01 205 294	139
16494	77 01 206 369	139
16494	77 01 207 166	139
16494	93173155	117
16494	09110993	117
16494	09112585	117
16494	1605 980	117
16494	4402 993	117
16494	93172174	177
16495	09110993	177
16495	09112585	177
16495	4404 585	117
16495	77 01 206 727	139
16495	77 01 207 339	139
16495	93173180	117
16495	NAY0-33-23ZA	076
16495	NAY0-33-23ZB	076
16495	NAY0-33-23ZC	076
16495	NAY5-33-28Z	076, 077
16495	93172174	177
16496	NAY5-33-28ZA	076, 077
16496	NAY5-33-28ZB	076, 077
16496	NCY1-33-28Z	076, 077
16497	BJYM-33-23Z	075

Ref. - No.		
16497	B0YW-33-23Z	074, 076
16497	BRY4-33-28Z	074, 076
16497	BRYW-33-23Z	074, 076
16498	GEYC-26-43ZA	243
16499	GEYT-26-43Z	243
16499	GGYB-26-43Z	243
16499	GGYM-26-43Z	243
16500	GJYA-26-48Z	243
16500	GJYB-26-48Z	243
16500	1K0 698 151	011, 151, 156 - 158, 183, 191, 192, 197, 200
16502	1K0 698 151 E	011, 151, 156 - 158, 183, 191, 192, 197, 200
16502	274285	208
16502	274331	208
16502	272343	207, 208
16504	9485267	207, 208
16506	96245179	229
16506	96253368	229
16506	96391892	229
16506	S4521001	229
16507	S4521006	229
16507	96245178	028
16507	9625 3382	028
16507	96253367	028
16507	96253382	028
16510	1605 086	267 - 269, 271
16512	1605 967	267 - 269, 271
16512	1605 995	267 - 269, 271
16512	93170602	267 - 269, 271
16512	93176118	267 - 269, 271
16512	93179164	267 - 269, 271
16512	09195064	112, 122
16512	1605 032	112, 122
16512	90544025 S1	291 - 293, 295
16512	93176115	291 - 293, 295
16512	93176429	291 - 293, 295
16513	09195064	172
16513	1605 984	112, 122
16513	50 55 371	149, 150
16513	52 32 350	149, 150
16513	93173734	112, 122
16513	928 351 949 03	132, 133
16513	993 351 949 00	132, 133

Die von uns gelieferten Produkte sind ausschließlich dem bestimmungsgemäßen Gebrauch zuzuführen. / The products delivered by us are to be put exclusively to the intended use.

febi bilstein	Ref. - No.	
16513	93173182	172
16514	911 352 950 01	132, 133, 275
16514	911 352 950 02	132, 133, 275
16515	911 352 950 04	132, 133, 275
16515	930 351 938 05	132, 276
16515	951 351 939 04	132, 276
16516	964 351 939 03	132, 276
16516	965 352 939 00	132, 276
16516	965 352 939 04	132, 276
16516	965 351 939 02	132, 133
16516	993 351 939 01	132, 133
16518	UHY1-33-28ZA	076
16518	UHY1-33-28ZB	076
16518	UHY1-33-28ZD	076
16518	UHY1-33-28ZE	076
16520	UJY6-33-28Z	076
16520	996 352 939 03	275, 276
16520	996 352 949 02	132, 133, 275
16521	996 352 949 03	132, 133, 275
16522	41060-AX625	106
16522	77 01 208 422	135, 141
16522	58302-3ED00	241
16523	4E0 698 151	014, 197
16523	4E0 698 151 K	014
16524	4D0 698 151 L	014
16526	6E0 698 151	193
16526	169 420 03 20	084, 085
16526	169 420 03 20 S1	084, 085
16528	04465-35040	164, 168
16536	04465-60030	164, 168
16537	04465-YZZAF	164, 168
16537	1K0 698 151 B	191, 197, 214
16537	04465-02061	167
16538	04465-02130	167
16538	3C0 698 451	301
16538	58101-02A00	066
16539	58101-02A00 S1	066
16539	58101-22A00	066
16540	58101-22A10	066
16541	58101-24B00	066
16541	58101-24B00S1	066
16542	58101-28A10	066
16542	58101-29A40	066
16542	04465-05020	164

febi bilstein	Ref. - No.	
16542	04465-05030	164
16542	04465-05040	164
16542	04465-05042	164
16544	04465-05060	164
16544	04465-05110	164
16544	4252.77	128
16544	4253.35	128
16544	4253.47 S1	128
16544	4252.79 S1	273
16547	45022-S10-A00	062 -064
16547	45022-S10-A02 S1	062 -064
16547	45022-S10-E50	62 -064
16548	45022-S10-G01	62 -064
16551	45022-S10-G02	62 -064
16551	45022-S30-A00	62 -064
16551	45022-S30-A01	62 -064
16551	45022-S30-A02	62 -064
16551	45022-S30-E50	62 -064
16551	45022-S30-G10	62 -064
16551	45022-S30-G11	62 -064
16551	45022-S30-G12	62 -064
16551	45022-ST7-000	62 -064
16551	45022-ST7-010	62 -064
16551	45022-ST7-020	62 -064
16551	45022-ST7-R01	62 -064
16551	45022-ST7-R02	62 -064
16551	45022-S9A-A01	063
16551	45022-S9A-E00	063
16551	45022-S9A-E50 S1	063
16551	45022-S9A-E60	063
16552	45022-S7A-D00	063, 065
16552	45022-S7A-D01	063, 065
16552	45022-S7A-E50 S1	063, 065
16552	45022-SSF-E00	063, 065
16553	0994 9276	043
16553	7736 2195	043
16553	0994 9273	043
16553	7736 2194 S1	043
16554	0994 9280	233, 234
16554	7736 2768 S1	233, 234
16555	0K0453323Z	068
16555	0K0113323Z	068

Ref. - No.		
16556	0K0Y23323Z	068
16556	1 360 303	058, 059
16557	2T142K021AC	058, 059
16558	2T1J2K021AA	058, 059
16570	4 427 737	058, 059
16570	1 356 392	237
16570	4S712M008AA	237
16570	4252.28	124, 125
16571	4253.02	124, 125
16575	04466-02020	289
16575	04466-02070	289
16575	04465-13030	166, 167
16577	04465-2B030	166, 167
16578	04465-2B040	166, 167
16578	04465-35170	164, 167, 168
16578	04491-35080	164, 167, 168
16579	04491-60010	164, 167, 168
16579	04491-60030	164, 167, 168
16579	04466-12040	166, 167, 288, 289
16580	04466-YZZC5	166, 167, 288, 289
16580	04465-12240	166, 167
16580	MR527868	104
16580	MZ690340	104
16581	X3511011	104
16581	MR510544	264
16582	MZ690346	264
16582	X3516006	264
16582	4253.28	029
16583	4252.58	030
16583	4253.45	030
16583	4252.37	030
16589	6238 323	334
16590	90495144	334
16591	0569 058	112
17204	09117676	112
17204	0569 059	112
17204	09117677	112
17209	09117676	172
17209	0569 060	112, 113, 117, 122, 123
17210	09117677	172
17211	09117678	172, 173, 177, 181, 182
17211	09117678	112, 113, 117, 122, 123
17211	0569 108	267, 269
17211	0569 111	267, 269

Ref. - No.		
17212	09117771	291, 293
17212	09196587	291, 293
17212	09117771	267, 269
17212	09196587	267, 269
17212	0569 109	267 - 269, 271
17213	09117772	291 - 293, 295
17213	09117772	267 - 269, 271
17213	45251-SH3-A00	061
17213	45251-SR3-A10	061
17213	1238 442	333, 335
17356	13122323	333, 335
17489	6238 075	333, 335
17489	90498321	333, 335
17489	96284392	028
17489	96320531	028
17489	168 421 01 12	084
17489	95 661 749	231, 232
17509	4246.R2	131
17733	4246.R2 SK	029, 131
17820	4246.R4	029
17822	701 615 301 B	201, 202
17822	701 615 301 E	201, 202
17826	210 423 05 12	253 - 255
17826	1J0 615 301 E	011, 155 - 158, 183, 190, 13, 194
17936	1J0 615 301 M	011, 155 - 158, 183, 190, 193, 194
17936	4640 3960	233, 234
17936	GBD 90841	146, 147
17936	GBD 90844	146
17939	SOM 100030	335
17945	SOE 100010	335
17945	272403	207, 208
17965	272404	207, 208
18044	274170	207, 208
18050	9434167	305, 306
18050	8E0 615 301 A	196
18050	8E0 615 301 B	011, 012,196, 216
18051	8E0 615 301 P	011, 012,196, 216
18398	1J0 615 601	213, 285, 286, 296, 298
18488	1J0 615 601 C	213, 285, 286, 296, 298
18488	701 615 601 A	302
18488	7D0 615 601	302

Die von uns gelieferten Produkte sind ausschließlich dem bestimmungsgemäßen Gebrauch zuzuführen. / The products delivered by us are to be put exclusively to the intended use.

febi bilstein	Ref. - No.	
18488	4640 3088	038, 039, 041, 043, 069 - 071
18490	4640 3959	038, 039,041, 043
18490	4644 8168	038, 039, 041, 043
18546	4645 5892	038, 039, 041, 043, 069 - 071
18546	6081 2422	038, 039, 041, 043, 069 - 071
18546	6081 3038	038, 039, 041, 043, 069 - 071
18546	8244 0356	038, 039, 041, 043, 069 - 071
18546	8245 0657	038, 039, 041, 043, 069 - 071
18546	1S7W1125AB	054
18546	1S7W1125AC	054
18546	1S7W1125B3B	054
18546	1S7W1125B3D	054
18546	607 776 21	003
18626	4 097 477	054
18626	4 097 478	054
18626	4 179 398	054
18626	4 181 042	054
18626	441 615 301 AA	010, 013, 014
18626	40206-21B01	106
18626	40206-50Y01	109
18626	40206-61A01	109
18656	40206-61A11	109
18697	6N0 615 301	151, 198, 301
18700	4246.H5	273
18841	4246.K9 SK	273
18841	4246.N1	273
18841	203 421 03 12	086 - 089, 101
18883	203 421 05 12	087, 088
18883	09193872	111
18883	4700 711	111
18886	55311-83E00	163
18887	40206-31G00	105, 106, 109
18888	09193872	170
18888	40206-31G01	105, 106, 109
18888	6U0 615 301	183
18888	4246.E8	129
18895	8L0 615 301	011, 016, 155 - 157, 183, 190, 193

febi bilstein	Ref. - No.	
19096	8N0 615 301 A	011, 016, 155 - 157, 183, 190, 193
19096	43206-5F001	265
19096	1J0 615 301 C	011, 153, 155 - 158, 183, 190, 199
19370	1J0 615 301 K	011, 153, 155 - 158, 183, 190, 199
19370	1J0 615 301 R	011, 153, 155 - 158, 183, 190, 199
19370	0569 021	114, 115
19370	09195985	114, 118
19508	09195985	176
19508	0569 000	114, 115, 117, 119
19509	09196050	175, 176, 179
19509	09196050	114, 115, 117, 119
19509	0569 020	114
19509	09195981	114
19509	1C1W1125AB	059
19509	4 395 257	059
19510	09195981	176
19510	4 041 428	059
19510	YC1W1125BA	059
19514	1S7W2A315AB	237
19514	1S7W2A315AD	237
19515	1SW2A315B3E	237
19515	4 098 427	237
19827	4 176 921	237
19827	4 179 406	237
19827	77 01 205 086	135, 137, 139, 140, 145
19923	77 01 205 230	135, 137, 139, 140, 145
19923	77 01 205 842	135, 137, 139, 140, 145
19923	77 01 206 118	135, 137, 139, 140, 145
19923	77 01 206 118 SK	135, 137, 139, 140, 145
19923	77 01 207 829	135, 137, 139, 140, 145
19923	77 01 207 829 SK	135, 137, 139, 140, 145
19923	77 00 802 232	137 - 140, 144
19925	77 00 841 563	137 - 140, 144
19925	77 01 204 300	137 - 140, 144
19925	77 01 204 495	137 - 140, 144
19925	77 01 205 228	137 - 140, 144
19925	77 01 205 840	137 - 140, 144
19925	77 01 205 840 SK	137 - 140, 144
19925	220 421 08 12	097
19925	220 421 25 12	097
19925	4246.W1	029 - 031

Ref. - No.		
21086	4246.W7	124, 125, 130, 131
21120	4246.W2	030, 031
21120	4246.W8	125, 131
21121	4246.T6	273
21121	4246.V7	273
21121	6N0 615 301 E	193, 198
21122	1J0 615 301 S	153, 155, 183, 190, 193, 199
21578	6E0 615 301	010, 193
21578	1H0 927 807	307, 309, 312 - 321
21582	1J0 927 803	307, 309, 312 - 321
21582	1H0 927 808	307, 309, 312 - 321
21584	1J0 927 804	307, 309, 312 - 321
21584	1H0 927 807 D	317
21584	8D0 927 803 B	307, 315, 319
21788	8D0 927 803 C	307, 315, 319
21790	8D0 927 803 D	307, 315, 319
21790	163 421 00 12	094
21790	163 421 02 12	094
21790	163 421 01 12	256
21790	7M3 615 301	151, 200 - 202
21941	163 421 03 12	094
21941	8E0 615 601 D	214
21941	24427919	334, 335
22072	6238 230	334, 335
22072	211 421 07 12	091, 092
22072	211 421 08 12	091, 092
22072	211 423 07 12	255, 256
22072	211 423 09 12	255, 256
22156	220 423 01 12	258
22158	09111038	117
22160	4403 038	117
22162	77 00 314 064	139
22205	4341V001000000	160
22240	09111038	177
22240	4341V002000000	160
22240	34 35 6 761 448	333
22240	34 35 6 761 447	333
22345	13257 72080	045, 070
22396	4246.P1	032, 130
22403	4246.P1 SK	032, 130
22403	4246.P2	032, 130
22403	3455719	206

Ref. - No.		
22403	1J0 927 807 B	307, 309, 315, 316, 318, 319
22510	220 421 09 12	088, 097
22510	40206-00QAF	108
22510	4408 275	122
22510	4414 632	122
22683	77 01 206 845	145
22698	77 11 130 077	145
22698	82 00 010 519	145
22698	91159915	122
22698	91165426	122
22698	272276	207, 208
22698	454 420 00 72	287
22698	46 05A 076 S1	264
22698	90544001 S1	181
22698	90544001 S1	181
22712	454 420 00 01	160
22712	46 05A 068 S1	103
22834	09160398	117
22834	4500 098	117
22835	77 00 302 128	139
22835	902 421 07 12	101
22853	09160398	177
22853	902 421 09 12	101
22853	901 423 08 12	261
22853	6Q0 615 301	199
22857	NULL	158
22857	6N0 615 601 A	284, 285, 299, 301
22876	6N0 615 601 B	284, 285, 299, 301
22876	4E0 615 601	216, 301
22876	8Z0 615 301 B	010
22876	8Z0 615 301 D	010
22878	1K0 615 301 T	011, 151, 156 - 159, 183, 191, 200
22902	1K0 615 301 S	011, 151, 158, 183, 191
22904	4B0 615 601 B	215
22904	4B0 615 601 A	215
22904	4246.P7	128
22904	4246.R6	031, 034
22908	4246.T8 SK	031, 034
22923	4246.W3	031, 034
22923	4640 1356	040, 043
22923	4654 2383	040, 043
22923	6081 2137	040, 043

Die von uns gelieferten Produkte sind ausschließlich dem bestimmungsgemäßen Gebrauch zuzuführen. / The products delivered by us are to be put exclusively to the intended use.

febi bilstein	Ref. - No.	
22923	168 423 02 12	247, 262
22927	8D0 615 301 AD	013
22927	8D0 615 301 K	013
22927	8D0 615 301 M	013
22931	4D0 615 301 J	014,197
22950	168 421 08 12	084
22950	34 11 1 502 891	102
22964	34 21 1 503 070	263
22964	220 423 02 12	251, 258
22994	210 423 08 12	249, 250, 252, 260
23115	210 423 07 12	253 - 255
23117	1K0 615 601 K	213, 214
23177	1K0 615 601 K	284
23210	1K0 615 601 K	285
23212	1K0 615 601 K	286
23240	1K0 615 601 K	298
23240	4D0 615 601 B	216
23240	77 01 206 613	138
23240	82 00 007 121	138
23240	77 01 206 614	138
23306	82 00 007 122	138
23332	7L0 907 637	336
23332	955 612 365 00	335
23333	7L0 907 637 B	336
23333	7L0 907 637 C	336
23360	955 612 365 30	335
23360	B26Y-33-25X	075
23362	B26Y-33-25XA	075
23362	BJ1Y-33-25X	075
23362	B26Y-26-251	243
23439	4B0 927 803 C	308
23439	8D0 927 807 C	307
23441	1J0 927 807 D	307, 309
23443	1J0 927 807 D	313
23494	1J0 927 807 D	315
23496	1J0 927 807 D	316
23498	1J0 927 807 D	318
23498	4B0 927 803	308
23498	96238673	028
23498	96219485	229
23498	96286933	028
23508	96312560	229
23539	0569 210	270
23540	48 37 027	282

febi bilstein	Ref. - No.	
23541	48 39 338	282
23542	53 91 578	282
23544	90512910	270
23544	0569 114	269
23544	0569 114	271
23544	93171778	269
23544	93171778	271
23544	90512037 S1	294
23545	0569 003	119
23545	0569 003	122
23545	91 56 807	150
23545	93171497	119
23545	93171497	294
23549	93171497	122
23549	0569 004	119
23549	0569 004	122
23549	91 91 247	150
23549	93171500	119
23549	93170602	179 - 181
23550	93171500	122
23550	49 07 523	283
23550	50 57 476	283
23550	53 91 537	283
23550	0569 112	268
23550	93170602	179, 181
23551	0569 112	270
23551	09196592	268
23551	09196592	270
23553	09196592	292, 294
23553	0569 061	112
23553	0569 061	113
23553	0569 061	122
23553	0569 061	123
23559	09194477	173, 181, 182
23559	09194477	112
23559	09194477	113
23559	09194477	122
23559	09194477	123
23559	50 55 389	150
23559	53 91 560	150
23559	8N0 615 601 B	213, 217
23559	8N0 615 601 B	285
23559	8N0 615 601 B	296
23559	8N0 615 601 B	299

febi bilstein	Ref. - No.	
23560	0569 106	268
23560	91151563	268
23560	0569 115	269
23560	0569 115	271
23561	91 56 785	283
23561	93171848	269
23561	90541257	293
23562	93171848	271
23562	7D0 615 601 C	284
23562	7D0 615 601 C	302
23562	8E0 615 601 P	214
23562	1K0 615 601 L	213, 214
23562	93171497	294
23564	1K0 615 601 L	286
23564	1K0 615 601 L	296
23570	1K0 615 601 L	298
23572	1K0 615 601 L	302
23572	6N0 615 301 G	198
23572	4B0 927 803 B	307, 308
23572	4B0 927 803 B	319
23572	6Q0 927 808 B	307
23574	6Q0 927 808 B	313
23730	6Q0 927 808 B	314
23730	6Q0 927 808 B	316
23804	6Q0 927 808 B	320
23804	6Q0 927 807 B	307
23804	6Q0 927 807 B	313
23804	6Q0 927 807 B	314
23804	6Q0 927 807 B	316
23806	6Q0 927 807 B	320
23806	1K0 927 808	307, 309
23806	1K0 927 808	312
23806	1K0 927 808	314
23806	1K0 927 808	315
23808	1K0 927 808	318
23808	1K0 927 808	319
23808	1K0 927 808	321
23808	1K0 927 807	307
23808	1K0 927 807	312
23808	1K0 927 807	314
23808	1K0 927 807	315
23810	1K0 927 807	318
23810	1K0 927 807	319
23810	1K0 927 807	321

febi bilstein	Ref. - No.	
23810	4B0 927 807 C	308
23810	4B0 927 807 L	308
23810	6Q0 927 803 B	307
23810	6Q0 927 803 B	313
23812	6Q0 927 803 B	314
23812	6Q0 927 803 B	315
23814	6Q0 927 803 B	316
23814	6Q0 927 803 B	320
23814	6Q0 927 804 B	307
23814	6Q0 927 804 B	313
23814	6Q0 927 804 B	314
23814	6Q0 927 804 B	315
23816	6Q0 927 804 B	316
23816	6Q0 927 804 B	320
23816	4B0 927 807	308
23816	8E0 927 803 A	307, 308
23816	7H0 927 804	307
23816	7H0 927 804	312
23818	7H0 927 804	314
23820	7H0 927 804	315
23822	7H0 927 804	316
23822	7H0 927 804	318
23822	7H0 927 804	319
23822	7H0 927 804	321
23822	7H0 927 803	307
23822	7H0 927 803	312
23822	7H0 927 803	314
23822	7H0 927 803	315
23824	7H0 927 803	316
23824	7H0 927 803	318
23824	7H0 927 803	319
23824	7H0 927 803	321
23824	4B0 615 301 A	012, 013
23824	4B0 615 301 A	159
23824	4B0 615 301 A	197
23824	4B0 615 301 J	197
23960	8D0 615 301 J	012, 013
23960	8D0 615 301 J	159
23960	8E0 615 301 R	012, 013
23960	8E0 615 301 R	159
23960	8E0 615 301 R	197
23960	414 421 00 12	101
23960	1 048 603	311
23960	7M0 927 807 C	312

Die von uns gelieferten Produkte sind ausschließlich dem bestimmungsgemäßen Gebrauch zuzuführen. / The products delivered by us are to be put exclusively to the intended use.

Ref. - No.		
23960	7M0 927 807 C	320
23997	98VW2B372BA	311
24054	1 048 604	311
24054	7M0 927 807 D	312
24054	7M0 927 807 D	320
24054	98VW2B372AA	311
24056	6N0 927 807 A	313
24056	6N0 927 807 A	320
24056	639 421 00 12	101
24056	639 423 01 12	262
24058	40206 AX600	106
24058	40206-AX602	106
24076	40206-AX603	106
24077	77 01 207 795	135
24165	77 01 207 795	139
24165	77 01 207 795	141
24165	77 01 207 795 SK	135
24165	77 01 207 795 SK	139
24165	77 01 207 795 SK	141
24165	77 01 206 328	279
24165	77 01 206 328 SK	279
24165	77 01 207 378	136
24165	82 00 242 317	136
24290	82 00 570 677	136
24290	77 01 207 357	136
24310	77 01 207 357	137
24310	77 01 207 357	145
24310	82 00 177 024	136
24311	82 00 177 024	137
24311	82 00 177 024	145
24311	82 00 242 318	136
24311	82 00 242 318	137
24311	82 00 242 318	145
24311	82 00 570 191	136
24311	82 00 570 191	137
24311	82 00 570 191	145
24311	163 423 00 12	256
24311	1K0 615 601 M	214
24311	1K0 615 601 M	286
24311	1K0 615 601 M	298
24350	1K0 615 601 M	301
24382	1K0 615 601 M	302
24382	1K0 615 301 AA	011
24382	1K0 615 301 AA	158

Ref. - No.		
24382	1K0 615 301 AA	191
24382	1K0 615 301 AA	192
24384	1K0 615 301 AA	197
24384	1K0 615 301 AA	200
24384	1K0 615 601 N	214
24384	1K0 615 601 N	298
24384	1K0 615 601 N	301
24384	09111045	269
24386	4403 045	269
24386	13153473	333
24386	13153473	333
24491	09111045	293
24491	13153473	335
24491	13153473	335
24505	6235 674	333
24505	6235 674	335
24505	8E0 927 803 B	308
24505	1 223 663	051, 052
24505	1 320 352	051, 052
24505	1 373 369	051, 052
24510	274509 S1	206
24565	274509 S1	207
24565	274509 S1	208
24565	3M512C375AB	051
24565	3M512C375AB	052
24565	3M512C375AC	051
24565	3M512C375AC	052
24565	3M512C375AD	051
24565	3M512C375AD	052
24565	BP4Y-33-25XB	073
24565	BP4Y-33-25XC	073
24565	1 223 664	051, 052
24565	1 323 560	051, 052
24565	1 373 370	051, 052
24565	274510 S1	207
24566	274510 S1	208
24566	3M512C375BB	051
24566	3M512C375BB	052
24566	3M512C375BC	051
24566	3M512C375BC	052
24566	3M512C375BD	051
24566	3M512C375BD	052
24566	BP6Y-33-25XD	073
24566	BP6Y-33-25XE	073

Ref. - No.		
24566	191 927 807 A	314
24566	191 927 807 A	316
24566	191 927 807 A	317
24566	191 927 807 A	319
24598	1238 424	311
24598	6238 355	311
24598	6238 404	311
24598	90360342	311
24614	90360342	311
24614	90510885	311
24614	90510885	311
24614	90541132	311
24614	90541132	311
24614	09115064	312
24614	09115064	312
24614	1238 236	312
24614	1 223 540	235, 236
24615	1 320 347	235, 236
24615	1 373 360	235, 236
24615	3M512A315AC	235
24619	3M512A315AC	236
24619	3M512A315AD	235
24619	3M512A315AD	236
24619	3M512A315AE	235
24619	3M512A315AE	236
24619	1 223 568	235, 236
24619	1 323 551	235, 236
24619	1 373 361	235, 236
24619	30666802	305
24620	30666802	306
24620	3M512A315EB	235
24620	3M512A315EB	236
24620	3M512A315EC	235
24620	3M512A315EC	236
24620	3M512A315ED	235
24620	3M512A315ED	236
24620	BP6Y-26-251C	243
24620	BP6Y-26-251D	243
24620	191 927 807 D	314
24620	191 927 807 D	317
24620	191 927 807 D	318
24620	191 927 807 D	319
24640	1H0 927 807 A	316
24640	77 01 206 673	134

Ref. - No.		
24640	77 01 206 673	136
24640	77 01 206 673 SK	134
24642	77 01 206 673 SK	136
24727	164 421 04 12	094, 095
24727	164 421 05 12	093, 094
24727	164 423 06 12	257
24727	169 421 02 12	084, 085
24743	169 423 03 12	247
24745	220 423 05 12	251, 258
24748	4246.L6	232
24749	4246.P9	273
24750	701 927 807 C	320
24957	701 927 807 D	320
26034	701 927 807 E	320
26037	701 927 807 F	320
26040	55311-62G00	162
26041	55311-62G01	162
26042	MR418067	264
26043	MR407116	104
26046	26300AE070	161
26046	26310AA081	161
26047	42431-05030	288
26048	42431-05040	288
26049	42431-02080	289
26049	42431-02081	289
26061	43512-12330	166
26062	43512-12330	167
26063	43512-12340	166
26063	43512-12340	167
26064	43512-05060	164
26064	43512-20730	164
26064	42431-02070	289
26064	43512-60040	168
26065	43512-60041	168
26065	43512-60100	168
26066	43512-69015	168
26067	43512-69016	168
26067	43512-13020	167
26067	43512-13021	167
26067	43512-13022	167
26067	42431-12190	289
26069	43512-05030	164
26069	129 421 21 12	099, 100
26069	203 421 13 12	086, 087, 089, 101

Die von uns gelieferten Produkte sind ausschließlich dem bestimmungsgemäßen Gebrauch zuzuführen. / The products delivered by us are to be put exclusively to the intended use.

febi bilstein	Ref. - No.	
26071	463 421 00 12	093
26072	42431-12150	288
26106	42431-12150	289
26107	42431-12170	288
26109	42431-12170	289
26111	1 141 782	052
26111	7M3 615 301 A	151
26111	YM211125BA	052
26111	1J0 615 601 D	214
26118	1J0 615 601 D	286
26118	1J0 615 601 D	296
26118	1J0 615 601 D	298
26170	43512-02070	167
26170	109 420 00 05	095, 096
26170	1238 918	312
26170	6238 429	312
26185	90386504	312
26199	90386504	312
26207	90483637	312
26207	90483637	312
26207	1238 917	312
26207	90386505	312
26207	90386505	312
26207	95 667 811	232
26209	230 423 08 12	251, 260
26209	221 423 07 12	088, 251, 259, 260
26209	221 423 04 12	251, 259, 260
26283	221 421 00 12	088, 092, 098, 100
26403	221 421 06 12	088, 098
26404	1 361 298	059
26405	1 361 298 SK	059
26406	1 361 300	059
26407	2T141125CA	059
26592	2T141125CB	059
26592	2T141125CC	059
26592	2T141125EA	059
26592	2T141125EB	059
26592	2T141125EC	059
26592	4 367 104	059
26592	4 367 106	059
26592	4 455 980	059
26592	4 457 985	059
26592	4F0 615 301 E	014
26592	4F0 615 301 D	014

febi bilstein	Ref. - No.	
26592	7L6 615 301 E	017
26592	7L6 615 301 K	017
26647	7L8 615 301	017
26648	7L8 615 301	200
26649	7L6 615 302 E	017
26649	7L6 615 302 K	017
26649	7L8 615 302	017
26649	7L8 615 302	200
26653	4F0 615 601 F	215
26653	4F0 615 601 E	215
26653	4F0 615 301 G	014
26653	4246.W4	231
26654	40206-2F500	105, 108
26657	40206-2F501	105, 108
26659	40206-55F01	105, 108
26739	40206-55F03	105, 108
27108	40206-7J101	105, 108
27108	13116560	334
27108	13116560	334
27108	13116560	335
27108	13116560	335
27183	6235 647	334
27183	6235 647	335
27183	13139260	334
27183	13139260	334
27183	13139260	335
27183	13139260	335
27185	6235 648	334
27185	6235 648	335
27185	4246.Z9	231
27185	43512-05040	165
27185	42431-0D050	289
27185	42431-0D050	290
27201	42431-0D050	290
27233	42431-12210	289
27234	42431-12210	290
27234	42431-12210	290
27234	42431-12250	289
27234	42431-12250	290
27234	42431-12250	290
27234	42431-52050	289
27234	42431-52050	290
27234	42431-52050	290
27234	43512-02080	167

27234	43512-20600	164
27234	43512-20601	164
27234	43512-05050	165
27235	43512-05070	165
27236	42431-0F010	289
27236	42431-20430	288
27237	48810-26030	165
27237	43512-52020	165
27238	43512-52050	165
27239	42431-28090	288
27333	42431-28090	289
27399	42431-28090	290
27399	42431-28091	288
27478	42431-28091	289
27478	18546	003
27478	18546	003
27478	18919	210
27478	14165	003

Die von uns gelieferten Produkte sind ausschließlich dem bestimmungsgemäßen Gebrauch zuzuführen. / The products delivered by us are to be put exclusively to the intended use.

Der Katalog „Bremsklotz/Bremsscheibe“ wird Ihnen überreicht durch:

The „Brake Pad/Brake Disc“ catalogue is presented to you by:

4 027816 901594

Ferdinand Bilstein GmbH + Co. KG
Wilhelmstr. 47
58256 Ennepetal | Germany
Tel. +49 2333 911-0
Fax +49 2333 911-444
info@febi.com
www.febi.com

bilstein group

febi bilstein ®